2014 Manuale d'uso Chevrolet Corvette

In breve 1-1
Quadro strumenti 1-2
Informazioni iniziali sulla guida 1-4
Caratteristiche del veicolo 1-16
Prestazioni e manutenzione 1-18

Chiavi, portiere e finestrini ... 2-1
Chiavi e serrature 2-2
Portiere 2-13
Sicurezza veicolo 2-15
Specchietti esterni 2-19
Specchietti interni 2-21
Finestrini 2-21
Tetto 2-24

Sedili e poggiatesta 3-1
Poggiatesta 3-2
Sedili anteriori 3-2
Cinture di sicurezza 3-9
Sistema airbag 3-16
Sistemi di sicurezza per bambini 3-30

Oggetti e bagagli 4-1
Vani portaoggetti 4-1
Altre soluzioni 4-4

Strumenti e comandi 5-1
Comandi 5-2
Spie, strumenti di misurazione e indicatori 5-7
Display informativi 5-26
Messaggi del veicolo 5-33
Personalizzazione del veicolo 5-47

Illuminazione 6-1
Illuminazione esterna 6-1
Illuminazione interna 6-7
Funzioni d'illuminazione 6-8

Sistema Infotainment 7-1
Introduzione 7-1

Comandi di climatizzazione 8-1
Sistemi di climatizzazione 8-1
Bocchette aria 8-5
Manutenzione 8-5

Guida e funzionamento 9-1
Informazioni sulla guida 9-2
Avvio e funzionamento 9-16
Gas di scarico del motore 9-22
Cambio manuale 9-23
Freni 9-27
Sistema di controllo della guida (RCS) 9-30
Controllo della velocità di crociera 9-41
Sistemi di assistenza al conducente 9-44
Carburante 9-46
Traino di un rimorchio 9-50
Conversioni e accessori 9-50

2014 Manuale d'uso Chevrolet Corvette

Manutenzione del veicolo ... 10-1
Informazioni generali 10-2
Controlli del veicolo 10-6
Orientamento proiettori 10-41
Sostituzione delle lampadine 10-42
Impianto elettrico 10-43
Ruote e pneumatici 10-51
Avviamento con cavi 10-71
Traino del veicolo 10-74
Cura dell'aspetto 10-76

Assistenza e manutenzione 11-1
Informazioni generali 11-1
Manutenzione programmata 11-2
Liquidi, lubrificanti e componenti raccomandati ... 11-5

Dati tecnici 12-1
Identificazione del veicolo 12-1
Dati del veicolo 12-3

Informazioni per il cliente ... 13-1
Informazioni per il cliente 13-1
Registrazione dei dati del veicolo e privacy 13-1

Indice i-1

Nomi, loghi, emblemi, slogan, nomi dei modelli dei veicoli e design della carrozzeria riportati nel presente manuale compresi, a titolo esemplificativo e non esaustivo, GM, il logo GM, CHEVROLET, l'emblema CHEVROLET e CORVETTE sono marchi registrati e/o marchi depositati di servizi di General Motors LLC, delle consociate, affiliate o concedenti.

Il presente manuale descrive tutte le specifiche del veicolo acquistato, di cui alcune potrebbero non essere presenti in questo particolare veicolo in quanto opzioni non richieste o a causa di modifiche apportate dopo la stampa del manuale stesso. Fare riferimento ai documenti di acquisto relativi al veicolo specifico a conferma di tutte le dotazioni disponibili.

Tenere questo manuale nel veicolo come rapido riferimento.

Uso del manuale

Consultare l'indice alla fine del manuale per trovare velocemente informazioni sul veicolo. L'indice elenca gli argomenti trattati nel presente manuale in ordine alfabetico, indicando inoltre il numero di pagina.

Pericolo, avvertimenti e avvertenze

⚠ Pericolo

Il testo contrassegnato con ⚠ Pericolo fornisce informazioni relative a rischi di lesioni letali. La mancata osservanza di queste informazioni può mettere a repentaglio la vita.

⚠ Avvertenza

Il testo contrassegnato con ⚠ Avvertenza fornisce informazioni relative a rischi di incidenti o lesioni. La mancata osservanza di queste informazioni può provocare lesioni personali.

⚠ Attenzione

Il testo contrassegnato con ⚠ Attenzione fornisce informazioni che potrebbero indicare un rischio che potrebbe causare lesioni anche mortali. Potrebbe anche causare danni al veicolo.

Un cerchio barrato è un simbolo di sicurezza che indica un'azione "da non fare" o un evento "da evitare".

Simboli

Il veicolo è dotato di componenti ed etichette che impiegano simboli al posto di testo. I simboli vengono mostrati assieme al testo che fornisce informazioni sul funzionamento o sulle caratteristiche di componenti particolari, comandi, messaggi, strumenti di misura o indicatori.

: Questo simbolo consiglia di consultare il manuale d'uso per avere maggiori istruzioni o informazioni.

: Questo simbolo consiglia di consultare un manuale di assistenza per avere maggiori istruzioni o informazioni.

Simboli presenti nel veicolo

Ecco altri simboli che si possono trovare applicati al veicolo e il loro significato. Per maggiori informazioni sul simbolo d'interesse, fare riferimento all'indice analitico.

: Spia airbag operativi

: Climatizzatore

: Sistema frenante antibloccaggio (ABS)

: Comandi audio al volante

: Spia dell'impianto frenante

: Impianto di ricarica batteria

: Cruise Control

: Temperatura del refrigerante motore

: Luci esterne

: Luci antinebbia

: Indicatore del carburante

: Fusibili

: Commutatore abbaglianti/ anabbaglianti

: AGGANCIARE il sistema di ritenuta per bambini

: Spia MIL

: Pressione dell'olio

: Alimentazione elettrica

: Avviamento del veicolo con telecomando

: Segnalazione della cintura di sicurezza

: Monitoraggio della pressione dei pneumatici

: Sistema di controllo trazione/ controllo stabilità

: Liquido di lavaggio del parabrezza

In breve

Quadro strumenti
Quadro strumenti 1-2

Informazioni iniziali sulla guida
Informazioni iniziali sulla guida 1-4
Sistema ingresso senza chiave remoto (RKE) 1-4
Serrature portiere 1-5
Sblocco del bagagliaio 1-7
Finestrini 1-8
Regolazione dei sedili 1-8
Funzioni di memoria 1-9
Sedili riscaldati e ventilati 1-9
Cinture di sicurezza 1-10
Sistema di rilevamento del passeggero 1-11
Regolazione degli specchietti 1-11
Regolazione del volante 1-12
Luci interne 1-12
Luci esterne 1-13
Tergilavacristalli 1-13
Comandi del climatizzatore 1-14
Cambio 1-15

Caratteristiche del veicolo
Comandi al volante 1-16
Controllo automatico della velocità di crociera 1-16
Sistema Infotainment 1-17
Driver Information Center (DIC) 1-17
Videocamera posteriore (RVC) 1-17
Prese di corrente 1-17
Pannello tetto 1-17
Convertibile 1-18

Prestazioni e manutenzione
Controllo trazione/Controllo elettronico della stabilità 1-18
Controllo pressione dei pneumatici 1-19
Sistema di durata dell'olio motore 1-19
Guidare in economia 1-19
Batteria 1-20

Quadro strumenti

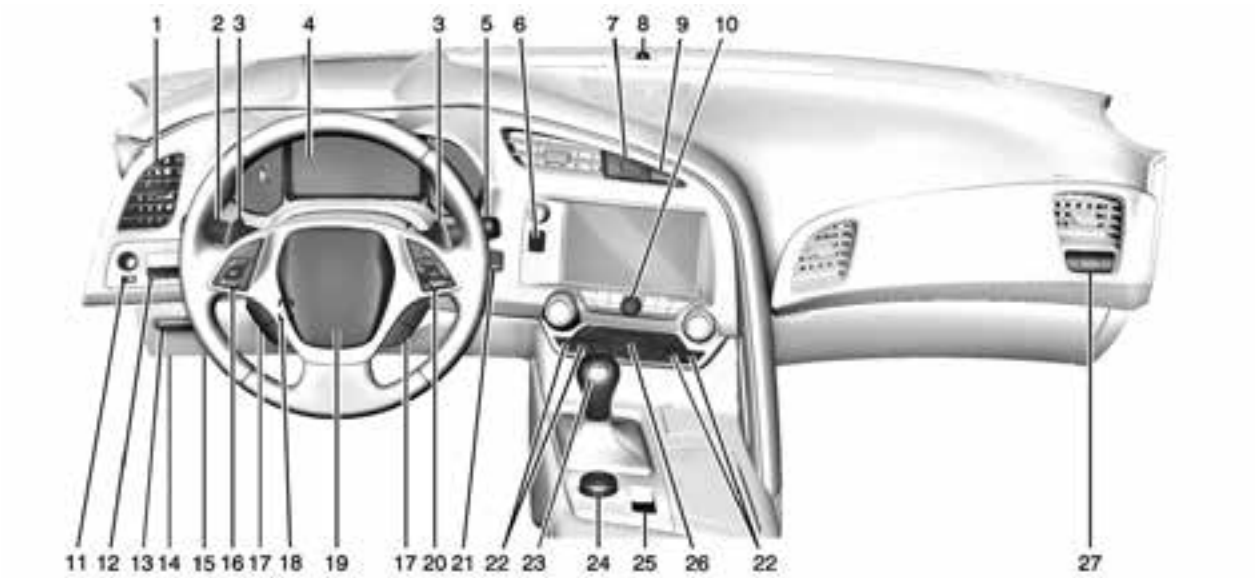

1. *Bocchette dell'aria a pagina 8-5*.
2. Leva indicatori di direzione. Vedere *Segnali di svolta e di cambio della corsia di marcia a pagina 6-6*.

   Interruttore dei fari a pagina 6-1.
3. Interruttori paddle sistema ARM (Active Rev Match) (se in dotazione). Vedere *Sistema ARM (Active Rev Match) a pagina 9-25*.
4. *Quadro strumenti a pagina 5-8*.
5. *Tergilavacristalli a pagina 5-2*.
6. Pulsante del vano portaoggetti nel cruscotto. Vedere *Vano portaoggetti nel cruscotto a pagina 4-1*.
7. Indicatore di stato dell'airbag lato passeggero. Vedere *Impianto di rilevamento passeggero a pagina 3-22*.
8. Sensore luci. Vedere *Impianto fari automatico a pagina 6-3*.
9. *Segnalatori di emergenza a pagina 6-5*.
10. *Infotainment a pagina 7-1*.
11. *Regolazione elettrica a pagina 2-19*.
12. Comandi Head-Up Display (HUD) (se presenti). Vedere *Display Head-Up (HUD) a pagina 5-29*.
13. Pulsante di sblocco portellone/bagagliaio. Vedere *Portellone a pagina 2-13*.

    Interruttore di disattivazione sensori antintrusione e di inclinazione. Vedere *Impianto di allarme del veicolo a pagina 2-15*.
14. Connettore trasmissione dati (DLC) (non visibile). Vedere *Spia MIL a pagina 5-17*.
15. Apertura cofano (non illustrata). Vedere *Cofano a pagina 10-6*.
16. *Controllo automatico della velocità di crociera a pagina 9-41*.
17. *Comandi al volante a pagina 5-2*.
18. *Regolazione del volante a pagina 5-2*.
19. *Avvisatore acustico a pagina 5-2*.
20. Comandi Bluetooth. Vedere *Comandi al volante a pagina 5-2*.

    Comandi riconoscimento vocale. Vedere *Comandi al volante a pagina 5-2*.

    Comandi del Driver Information Center (DIC). Vedere *Driver Information Center (DIC) a pagina 5-26*.
21. Accensione senza chiave. Vedere *Posizioni della chiave nel blocchetto di accensione a pagina 9-17*.
22. Comandi sedili anteriori riscaldati e ventilati per conducente e passeggero ridondante (se presenti). Vedere *Sedili anteriori riscaldati e ventilati a pagina 3-8*.

23. Leva del cambio. Vedere *Cambio automatico a pagina 9-23*.
24. Selettore modalità guida. Vedere *Modalità di guida competitiva a pagina 9-36*.
25. *Freno di stazionamento elettrico a pagina 9-28*.
26. *Sistema di climatizzazione automatico doppio a pagina 8-1*.
27. Comandi della temperatura per il passeggero. Vedere *Sistema di climatizzazione automatico doppio a pagina 8-1*.

    Comandi sedili riscaldato e ventilato per passeggero (se presenti). Vedere *Sedili anteriori riscaldati e ventilati a pagina 3-8*.

Informazioni iniziali sulla guida

Questa sezione fornisce una breve panoramica su alcune delle caratteristiche importanti che possono essere o non essere in dotazione del vostro veicolo specifico.

Per informazioni più dettagliate, fare riferimento ad ognuna delle caratteristiche che si possono trovare più aventi nel presente manuale d'uso.

Sistema ingresso senza chiave remoto (RKE)

Il sistema di accesso senza chiave consente l'accesso a bordo quando il telecomando si trova nel raggio d'azione previsto. Vedere *Funzionamento del sistema di ingresso senza chiave remoto (RKE) a pagina 2-3*.

Il telecomando RKE viene utilizzato per bloccare e sbloccare le portiere da una distanza massima di 60 m (197 piedi) dal veicolo.

In figura, con tetto apribile; senza è simile.

Premere il pulsante per rimuovere la chiave. La chiave può essere utilizzata per bloccare, sbloccare e aprire il portellone/bagagliaio in caso di perdita di alimentazione elettrica del veicolo. Vedere *Portellone a pagina 2-13*.

🔓 **:** Premere per sbloccare la portiera del conducente. Premere nuovamente entro cinque secondi per sbloccare entrambe le portiere e per il bloccaggio con sicura.

🔒 **:** Premere per bloccare tutte le portiere. Premere due volte entro cinque secondi per il bloccaggio con chiusura.

HOLD **:** Tenere premuto per sbloccare il portellone/bagagliaio.

: Se presente, premere e rilasciare il pulsante 🔓, quindi, subito dopo, premere e mantenere costantemente premuto il pulsante per l'apertura completa del tetto apribile. Rilasciare il pulsante per arrestare il movimento. Questo pulsante aprirà esclusivamente il tetto apribile.

Vedere *Tetto apribile a pagina 2-28*.

: Premere e rilasciare una volta per azionare il localizzatore del veicolo. Premere e tenere premuto per tre secondi per attivare l'allarme antipanico. Premere nuovamente o avviare il veicolo per arrestare l'allarme antipanico.

Vedere *Chiavi a pagina 2-2*. *Funzionamento del sistema di ingresso senza chiave remoto (RKE) a pagina 2-3*.

Serrature portiere

Per bloccare o sbloccare una portiera dall'esterno, premere 🔒 o 🔓 sul telecomando RKE.

Portiera lato conducente

1. Sensore maniglia portiera
2. Interruttore chiusura portiere
3. Pulsante chiusura portiere

Per l'accesso senza chiave, mantenere il telecomando RKE entro 1 m (3 ft) dalla maniglia sulla portiera. Afferrare e premere il sensore (1) sulla maniglia della portiera. Vedere *Funzionamento del sistema di ingresso senza chiave remoto (RKE) a pagina 2-3*. Questa funzione può essere programmata. Vedere *Personalizzazione del veicolo a pagina 5-47*.

Portiera lato passeggero

Per bloccare o sbloccare una portiera dall'interno, premere l'interruttore di chiusura delle portiere.

: Premere per bloccare le portiere.

: Premere per sbloccare le portiere.

Per aprire una portiera dall'interno, premere il pulsante della chiusura portiere.

Con queste funzioni, è anche possibile bloccare e sbloccare lo sportellino del carburante.

Vedere *Serrature portiere elettriche a pagina 2-11*.

Perdita di alimentazione elettrica del veicolo

Se il veicolo non è alimentato dalla batteria, aprire la portiera del conducente manualmente.

Dall'interno del veicolo

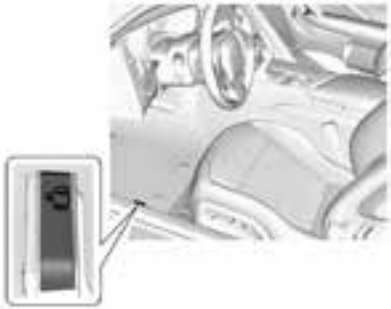

Tirare la maniglia di sblocco della portiera.

Dall'esterno del veicolo

Usare la chiave per aprire il portellone/bagagliaio.

Dall'interno del portellone/ bagagliaio

Tirare la maniglia di sblocco manuale della portiera.

Sblocco del bagagliaio

Per aprire il portellone/bagagliaio, il veicolo deve essere spento o fermo con il freno di stazionamento inserito. Vedere *Freno di stazionamento elettrico a pagina 9-28*.

- Premere .
- Mantenere premuto HOLD sul telecomando RKE. Vedere *Sistema di ingresso senza chiave remoto (RKE) a pagina 2-3*.

- Premere il pannellino sensibile al tocco sulla maniglia di apertura del portellone/ bagagliaio, avendo il telecomando RKE entro il raggio d'azione prescritto o utilizzando la chiave nella serratura. Vedere *Sistema di ingresso senza chiave remoto (RKE) a pagina 2-3*. Vedere *Chiavi a pagina 2-2*.

Vedere *Portellone a pagina 2-13*.

Finestrini

Sollevare o premere l'interruttore per sollevare o abbassare il vetro. Vedere *Alzacristalli elettrici a pagina 2-21*.

Il mantenimento dell'alimentazione per gli accessori (RAP) consente agli alzacristalli elettrici di funzionare a quadro spento. Vedere *Mantenimento dell'alimentazione per gli accessori (RAP) a pagina 9-21*.

Regolazione dei sedili

Sedili elettrici

Per regolare il sedile:

- Muovere il sedile in avanti o indietro facendo scorrere il comando in avanti o indietro.
- Sollevare o abbassare la parte anteriore dell'imbottitura della seduta spostando la parte anteriore del comando verso l'alto o verso il basso.
- Alzare o abbassare il sedile spostando la parte posteriore del comando in alto o in basso.

Vedere *Regolazione dei sedili elettrici a pagina 3-2*.

Regolazione del supporto lombare e dell'imbottitura

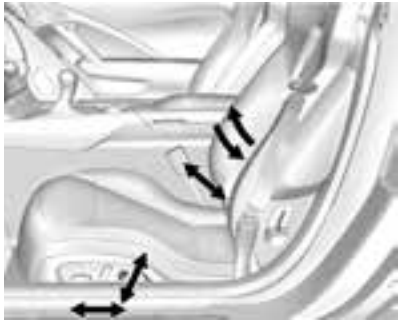

Per regolare il supporto lombare o l'imbottitura (se presente):

- Mantenere premuto il comando in avanti per aumentare o all'indietro per diminuire il supporto lombare.

- Se presente, mantenere premuto il comando verso l'alto per aumentare o verso il basso per diminuire il supporto dell'imbottitura laterale.

Vedere *Regolazione lombare a pagina 3-3*.

Reclinazione degli schienali dei sedili

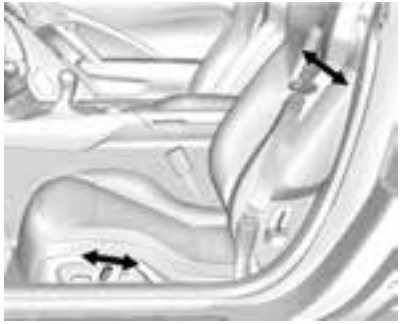

Per regolare lo schienale del sedile:

- Inclinare la parte superiore del comando verso il retro per reclinare.
- Inclinare la parte superiore del comando in avanti per sollevare.

Vedere *Reclinazione degli schienali dei sedili a pagina 3-3*.

Funzioni di memoria

Se in dotazione, i pulsanti "1", "2", SET e (uscita) sulla portiera conducente sono utilizzati per salvare e richiamare manualmente le impostazioni in memoria per il sedile conducente, gli specchietti retrovisori esterni e il piantone dello sterzo telescopico e ad inclinazione elettrica.

Vedere *Sedili con memoria a pagina 3-4*. *Personalizzazione del veicolo a pagina 5-47*.

Sedili riscaldati e ventilati

Comandi per conducente e passeggero ridondante

Se in dotazione, i pulsanti per il conducente si trovano nella plancetta centrale. Per l'azionamento il quadro deve essere acceso.

Premere ⁂ o ⁂ sul lato sinistro del pannello del climatizzatore per ventilare o riscaldare il sedile del conducente. I sedili ventilati sono dotati di una ventola che aspira o soffia aria attraverso il sedile. L'aria non è raffreddata.

Comandi del passeggero

I pulsanti per il passeggero si trovano sul lato destro del quadro strumenti, sotto la bocchetta dell'aria. Premere ⁂ o ⁂ per riscaldare o ventilare il sedile del passeggero. Il conducente può anche accendere o spegnere il sedile riscaldato e ventilato del passeggero tramite i pulsanti sul lato destro del pannello del climatizzatore.

Premere il pulsante una volta per la regolazione massima. Ad ogni pressione del pulsante, il sedile passa all'impostazione inferiore successiva, fino a quella di disattivazione. Le spie indicano tre per l'impostazione maggiore e uno per quella inferiore. Se i sedili riscaldati sono su alto, il livello diminuirà automaticamente dopo circa 30 minuti.

Vedere *Sedili anteriori riscaldati e ventilati a pagina 3-8*.

Cinture di sicurezza

Consultare le sezioni seguenti per ottenere informazioni importanti su come usare adeguatamente le cinture di sicurezza:

- *Cinture di sicurezza a pagina 3-9*.
- *Come indossare correttamente le cinture di sicurezza a pagina 3-10*.
- *Cintura addome/spalle a pagina 3-12*.

- *Sistemi di sicurezza per bambini ISOFIX a pagina 3-41*

Sistema di rilevamento del passeggero

Il sistema di rilevamento del passeggero disattiva l'airbag frontale del passeggero esterno anteriore in alcune condizioni. Nessun altro airbag è interessato dal sistema di rilevamento del passeggero. Vedere *Impianto di rilevamento passeggero a pagina 3-22*.

L'indicatore di stato dell'airbag passeggero si accende sul quadro strumenti all'avviamento del veicolo. Vedere *Indicatore di stato dell'airbag passeggero a pagina 5-16*.

Regolazione degli specchietti

Specchietti esterni

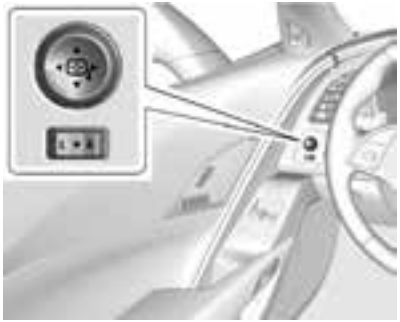

Per regolare gli specchietti:

1. Premere "L" o "R" per selezionare lo specchietto retrovisore.
2. Premere il tasto di comando per regolare lo specchietto.
3. Riportare l'interruttore al centro per deselezionare lo specchietto.

Vedere *Regolazione elettrica a pagina 2-19*.

Se il veicolo dispone della funzione di memoria, si potrà memorizzare una posizione preferita dello specchietto. Vedere *Sedili con memoria a pagina 3-4*.

Per ripiegare, tirare lo specchietto verso il veicolo. Spingere lo specchietto verso l'esterno per riportarlo nella posizione originale.

Specchietto interno

Regolazione

Regolare lo specchio retrovisore per ottenere una chiara visuale dell'area dietro al veicolo.

Antiabbagliamento automatico

Lo specchietto riduce automaticamente l'abbagliamento proveniente dai fari retrostanti. La funzione di antiabbagliamento si attiva quando viene avviato il veicolo.

Vedere *Antiabbagliamento automatico a pagina 2-21*.

Regolazione del volante

Premere il comando per spostare il volante a regolazione telescopica e dell'inclinazione verso l'alto e il basso oppure in avanti o all'indietro.

Entrambe le posizioni di inclinazione e telescopica del piantone dello sterzo possono essere salvate nelle impostazioni di memoria. Vedere *Sedili con memoria a pagina 3-4*.

Non regolare il volante durante la guida.

Luci interne

Luci di cortesia

Quando viene aperta una qualsiasi portiera o il portellone/bagagliaio, le luci interne si accendono se fuori non c'è molta luce.

Per accendere o spegnere le luci di cortesia, ruotare la manopola di regolazione della luminosità del quadro strumenti completamente in senso orario o antiorario.

Luci di lettura

Le luci di lettura si trovano sulla console superiore. Le luci si accendono quando si apre una portiera. Quando le portiere sono chiuse, premere i pulsanti delle luci per accendere ognuna di esse.

Comando luci interne

La manopola per questa funzione si trova sul lato sinistro del quadro strumenti. Ruotare in senso orario o antiorario per aumentare o attenuare le luci. Ruotare la manopola completamente in senso orario per accendere le luci interne.

Per maggiori informazioni sulle luci interne, vedere:

- *Controllo delle luci del quadro strumenti a pagina 6-7*.

Luci esterne

L'interruttore dei fari si trova sulla leva dell'indicatore di direzione.

Ci sono quattro posizioni.

⏻ **:** Spegnere tutte le luci.

AUTO: Imposta le luci esterne in modalità automatica. La modalità AUTO accende e spegne le luci esterne in base alla luce presente all'esterno del veicolo.

: Accende le luci di parcheggio comprese tutte le luci tranne i fari.

: Accende i fari insieme alle luci di parcheggio e le luci del quadro strumenti.

: Ruotare la ghiera su e lasciarla per accendere e spegnere i retronebbia.

Vedere:

- *Interruttore dei fari a pagina 6-1*
- *Segnali di svolta e di cambio della corsia di marcia a pagina 6-6*

Tergilavacristalli

Con l'accensione del veicolo in posizione ACC/ACCESSORY o ON/RUN/STRT, spostare la leva per selezionare la velocità del tergicristalli.

HI: Usare per un movimento veloce dei tergicristalli.

LO: Usare per un movimento lento dei tergicristalli.

INT: Portare la leva in alto su INT per passate intermittenti, quindi ruotare la banda INT verso l'alto per passate più frequenti o verso il basso per passate meno frequenti.

OFF: Usare per disattivare i tergicristalli.

1X : Per azionare una sola passata, spostare leggermente verso il basso la relativa leva. Per più passate, tenere premuta la leva verso il basso.

↓ : Portare la leva verso di sé per nebulizzare il liquido di lavaggio e attivare i tergicristalli.

Vedere *Tergilavacristalli a pagina 5-2*.

Comandi del climatizzatore

Questo impianto consente di controllare il riscaldamento, il raffreddamento e la ventilazione del veicolo.

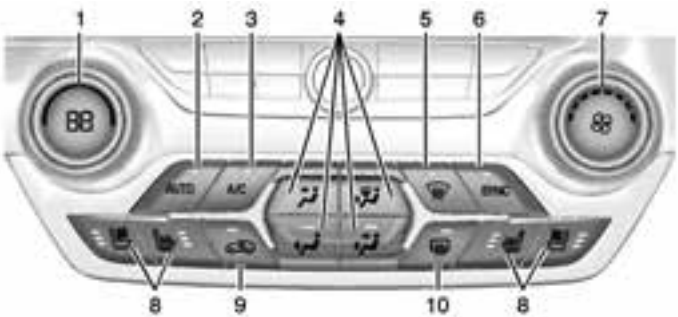

1. Controllo della temperatura per il conducente
2. AUTO (funzionamento automatico)
3. A/C (climatizzatore)
4. Modalità di emissione aria
5. Sbrinamento
6. SYNC
7. Comando ventole
8. Sedili anteriori riscaldati e ventilati per conducente e passeggero ridondante
9. Ricircolo
10. Lunotto termico

Controllo della temperatura per il passeggero

Il comando della temperatura per il passeggero si trova sotto la bocchetta dell'aria sul lato passeggero.

Vedere *Sistema di climatizzazione automatico doppio a pagina 8-1*.

Cambio

Sistema ARM (Active Rev Match) (cambio manuale)

Il sistema ARM permette di ottenere una cambiata più fluida, facendo corrispondere il regime motore alla marcia che sarà successivamente innestata. Il sistema si attiva e disattiva premendo uno degli interruttori paddle contrassegnati da REV MATCH sul volante. Vedere *Sistema ARM (Active Rev Match) a pagina 9-25*.

Cambio prima-quarta (cambio manuale)

Quando viene visualizzato questo messaggio DIC, il cambio può essere portato solo dalla marcia 1 (prima) alla 4 (quarta) invece che dalla 1 (prima) alla 2 (seconda).

Per maggiori informazioni sulle modalità di cambio per un consumo ottimale del carburante, vedere *Messaggi cambio a pagina 5-45*.

Indicatore marcia

La spia del cambio marcia si accende nel quadro strumenti quando viene raccomandata una marcia per un miglior risparmio carburante. Quando la freccia è rivolta verso l'alto si raccomanda una marcia più alta. Quando la freccia è rivolta verso il basso si raccomanda una marcia più bassa. Il numero visualizzato con la freccia indica la marcia raccomandata.

Caratteristiche del veicolo

Comandi al volante

Il sistema Infotainment può essere gestito tramite i comandi al volante. Vedere "Comandi al volante" nel manuale del sistema Infotainment.

Controllo automatico della velocità di crociera

: Premere per attivare e disattivare il controllo automatico della velocità di crociera.

RES/+: Premere brevemente per far riprendere al veicolo una velocità impostata precedentemente, o tenere premuto per accelerare. Se il controllo automatico della velocità di crociera è già attivo, utilizzarlo per aumentare la velocità del veicolo.

SET/-: Premere brevemente per impostare la velocità ed attivare il controllo automatico della velocità di crociera. Se il controllo automatico della velocità di crociera è già attivo, utilizzarlo per diminuire la velocità del veicolo.

: Premere per disattivare il controllo della velocità di crociera senza cancellare dalla memoria la velocità impostata.

Vedere *Controllo automatico della velocità di crociera a pagina 9-41*.

Sistema Infotainment

Per informazioni sulla radio, sui lettori audio, sul telefono e sul sistema di navigazione, vedere il manuale Infotainment. Comprende anche le informazioni sulle impostazioni.

Driver Information Center (DIC)

Il display DIC si trova nel quadro strumenti. Mostra lo stato di molti impianti del veicolo.

△ **o** ▽ **:** Premere per scorrere in alto o in basso un elenco.

◁ **o** ▷ **:** Premere ◁ per aprire i menu delle applicazioni sulla sinistra. Premere ▷ per aprire i menu di interazione sulla destra.

SEL: Premere per aprire un menu o selezionare una voce del menu. Premere e tenere premuto per reimpostare i valori su certi schermi.

Vedere *Driver Information Center (DIC) a pagina 5-26*.

Videocamera posteriore (RVC)

La telecamera RVC visualizza l'area dietro al veicolo sul display del sistema Infotainment, quando viene innestata la posizione R (retromarcia).

Vedere *Videocamera posteriore (RVC) a pagina 9-44*.

Prese di corrente

Utilizzare la presa di alimentazione degli accessori per collegare apparecchiature elettriche quali un cellulare o un lettore MP3.

Sono presenti tre prese di alimentazione accessorie:

- All'interno del vano portaoggetti della consolle centrale.
- Di fronte al portabicchieri.
- Nel vano posteriore.

Sollevare la copertura per guadagnare l'accesso e riposizionarla quando non in uso.

Vedere *Prese di corrente a pagina 5-5*.

Pannello tetto

Se il veicolo è dotato di pannello del tetto rimovibile, sono presenti tre chiusure a scatto. Due si trovano nella parte anteriore del pannello tetto e una nella parte posteriore.

Vedere "Rimozione del pannello del tetto" in *Pannello tetto a pagina 2-24*.

Per rimuovere il pannello tetto, potrebbe essere necessario essere in due. Riporre sempre il pannello tetto correttamente, nel vano portaoggetti posteriore.

Per ulteriori informazioni:

- Vedere "Dove riporre il pannello del tetto" in *Pannello tetto a pagina 2-24*.
- Vedere "Montaggio del pannello del tetto" in *Pannello tetto a pagina 2-24*.

Convertibile

Se presente, il tetto apribile può essere aperto e chiuso automaticamente. Per istruzioni passo-passo, vedere *Tetto apribile a pagina 2-28*.

Prestazioni e manutenzione

Controllo trazione/ Controllo elettronico della stabilità

Il sistema di controllo della trazione limita la rotazione delle ruote. Il sistema si aziona automaticamente ogni volta che il veicolo viene avviato.

StabiliTrak è un sistema computerizzato che permette al conducente di mantenere il controllo direzionale del veicolo, nelle condizioni di marcia difficoltose. Ciò è possibile applicando in maniera selettiva uno dei freni del veicolo. Il sistema si aziona automaticamente ogni volta che il veicolo viene avviato.

- Per disattivare il controllo della trazione, premere e rilasciare il pulsante TCS/StabiliTrak OFF sulla consolle centrale. TC si accende nel quadro strumenti.
- Per disattivare il controllo della trazione e il sistema StabiliTrak, premere e rilasciare il pulsante TCS/StabiliTrak OFF, fino a che la spia Traction Off TC e la spia StabiliTrak OFF si accendono nel quadro strumenti.
- Premere e rilasciare nuovamente il pulsante TCS/ StabiliTrak OFF per attivare entrambi i sistemi.

Vedere *Controllo trazione/Controllo elettronico della stabilità a pagina 9-30*.

Il veicolo è dotato di Controllo della modalità di guida e può avere la modalità di guida competitiva. Vedere *Controllo della modalità di guida a pagina 9-33*. *Modalità competitive a pagina 9-36*.

Controllo pressione dei pneumatici

Questo veicolo può essere dotato di un Sistema di controllo della pressione dei pneumatici (TPMS).

La spia di avvertimento bassa pressione dei pneumatici avvisa in caso di perdita significativa di pressione di uno dei pneumatici del veicolo. Se la spia di allarme si accende, fermarsi al più presto e gonfiare i pneumatici alla pressione consigliata illustrata sull'etichetta delle Informazioni relativa a pneumatici e carico. Vedere *Limiti di carico del veicolo a pagina 9-14*. La spia resterà accesa fino a quando la pressione dei pneumatici non sia corretta.

La spia di avvertimento pressione pneumatici bassa può accendersi in condizioni climatiche fredde alla prima accensione del veicolo, poi si spegne appena si inizia a guidare. Questo potrebbe indicare che la pressione dei pneumatici si sta abbassando e che devono essere gonfiati alla pressione indicata.

Il TPMS non sostituisce la normale manutenzione mensile dei pneumatici. Mantenere la corretta pressione dei pneumatici.

Vedere *Sistema di controllo della pressione dei pneumatici a pagina 10-58*.

Sistema di durata dell'olio motore

Il sistema di durata olio del motore calcola la durata dell'olio motore in base all'uso del veicolo e visualizza il messaggio Cambiot olio motore urg quando è ora di cambiare l'olio motore e il filtro. Il sistema di durata dell'olio deve essere reimpostato al 100% solo successivamente ad un cambio dell'olio.

Reimpostazione del Sistema di durata dell'olio

Dopo aver cambiato l'olio, il dispositivo che indica la durata dell'olio deve essere azzerato. Consultate il vostro concessionario per la manutenzione.

Vedere *Sistema di durata dell'olio motore a pagina 10-18*.

Guidare in economia

Le abitudini di guida possono influire sul chilometraggio. Ecco alcuni consigli di guida per ottenere il miglior risparmio di carburante possibile.

- Evitare le partenze veloci e accelerare dolcemente.
- Frenare gradualmente ed evitare frenate brusche.

- Evitare di far girare il motore al minimo per lunghi periodi di tempo.
- Quando le condizioni stradali e climatiche lo consentono, sfruttare il controllo automatico della velocità di crociera.
- Seguire sempre i limiti di velocità indicati o guidare più lentamente quando le condizioni lo richiedono.
- Tenere i pneumatici del veicolo adeguatamente gonfi.
- Combinare diversi tratti di viaggio in un singolo viaggio.
- Sostituire i pneumatici del veicolo con pneumatici con lo stesso numero TPC indicato sulla parete laterale del pneumatico vicino alla misura.
- Seguire i piani di manutenzione programmata consigliati.
- Selezionare la modalità ECO per ottenere un miglior risparmio di carburante. Ciò consentirà di far funzionare meglio il sistema Active Fuel Management (AFM) (gestione carburante attiva). Vedere *Active Fuel Management® (gestione carburante attiva) a pagina 9-22*.
- Per le velocità di cambiata consigliate, vedere *Cambio automatico a pagina 9-23*.

Carburante Premium

È consigliabile utilizzare il carburante Premium. Vedere *Carburante a pagina 9-46*.

Batteria

Questo veicolo è dotato di una batteria che non necessita di manutenzione. Vedere *Batteria a pagina 10-33*. *Avviamento di emergenza a pagina 10-71*.

L'accesso alla batteria non è necessario per l'avviamento di emergenza del veicolo. Nel vano motore sono posizionati terminali positivo (+) e negativo (-).

Chiavi, portiere e finestrini

Chiavi e serrature
Chiavi 2-2
Sistema di accesso remoto senza chiave (RKE) 2-3
Funzionamento del sistema di ingresso senza chiave (RKE) 2-3
SERRATURE PORTIERE 2-9
Serrature elettriche 2-11
Chiusura ritardata 2-11
Serrature portiere automatiche 2-12
Protezione blocco portiere . . . 2-12

Portiere
Berlina a due volumi 2-13

Sicurezza veicolo
Sicurezza veicolo 2-15
Impianto d'allarme del veicolo 2-15
Impianto blocco antifurto 2-17
Dispositivo elettronico di bloccaggio motore 2-18
Funzionamento dell'immobilizer 2-18

Specchietti esterni
Specchietti convessi 2-19
Specchietti elettrici 2-19
Specchietti pieghevoli 2-20
Specchietti riscaldati 2-20
Specchietto con antiabbagliamento automatico 2-20
Specchietti inclinabili in retromarcia 2-20

Specchietti interni
Specchietti retrovisori interni 2-21
Specchietto retrovisore con regolazione luminosità automatica 2-21

Finestrini
Finestrini 2-21
Alzacristalli elettrici 2-21
Parasole 2-23

Tetto
Pannello del tetto 2-24
Tetto convertibile 2-28

Chiavi e serrature

Chiavi

⚠ Avvertenza

Lasciare bambini a bordo con un telecomando del sistema RKE (Remote Keyless Entry, accesso remoto senza chiave) a disposizione è un grave pericolo che potrebbe causare lesioni anche mortali morte ai bambini stessi o ad altre persone. I bambini potrebbero azionare gli alzacristalli elettrici o altri comandi oppure mettere in moto il veicolo. I finestrini funzionano con il telecomando RKE nel veicolo e i bambini o altre persone potrebbero trovarsi nella zona di chiusura dei finestrini. Non lasciare bambini in un veicolo con un telecomando RKE.

La chiave all'interno del telecomando RKE può essere utilizzata per aprire il portellone/bagagliaio in caso di mancanza di alimentazione elettrica del veicolo. Vedere *Portellone a pagina 2-13*.

In figura, modello con capote; senza è simile.

Per rimuovere la chiave, premere il pulsante sulla parte inferiore del telecomando RKE. Non tirare mai fuori la chiave senza aver prima premuto il pulsante.

Questo veicolo è munito di sistema di accesso senza chiave, con avviamento a pulsante. Vedere *Posizioni della chiave nel blocchetto di accensione a pagina 9-17* per informazioni sull'avviamento del veicolo.

Se diventa difficile girare la chiave, controllare se sulla lama metallica della chiave siano presenti detriti.

Sistema di accesso remoto senza chiave (RKE)

Vedere *Dichiarazione di conformità a pagina 13-1*.

In caso di diminuzione del campo operativo di RKE:

- Controllare la distanza. Il telecomando potrebbe trovarsi troppo lontano dal veicolo.
- Controllare la posizione. Altri veicoli o oggetti potrebbero bloccare il segnale.
- Controllare la batteria del telecomando. Vedere "Sostituzione della batteria" più avanti in questa sezione.
- Se il telecomando non funziona ancora correttamente, rivolgersi al proprio concessionario o a un tecnico qualificato per l'assistenza.

Funzionamento del sistema di ingresso senza chiave (RKE)

Il sistema di accesso senza chiave consente l'accesso a bordo quando il telecomando si trova entro 1 m (3 ft). Vedere "Funzionamento del sistema di accesso senza chiave" successivamente in questa sezione.

Le funzioni del telecomando RKE possono funzionare fino a 60 m (197 piedi) dal veicolo.

Altre condizioni possono influenzare le prestazioni del telecomando. Vedere *Sistema di accesso remoto senza chiave (RKE) a pagina 2-3*.

In figura, modello con capote; senza è simile.

(Blocco): Premere per bloccare tutte le portiere. Gli indicatori di direzione possono lampeggiare e/o l'avvisatore acustico può suonare per indicare il bloccaggio. Per attivare il bloccaggio con sicura, premere il pulsante due volte entro cinque secondi. Vedere "Blocco, sblocco, avviam. remoti" in *Personalizzazione del veicolo a pagina 5-47*.

2-4 Chiavi, portiere e finestrini

Se la portiera del conducente è aperta quando viene premuto 🔒 e nella personalizzazione del veicolo è stata abilitata la funzione di Antiblocco porte sbloccate, tutte le portiere si bloccheranno ma quella del conducente si sbloccherà subito dopo. Vedere "Antiblocco porte sbloccate" nella sezione *Personalizzazione del veicolo a pagina 5-47*. Se la portiera del passeggero è aperta quando viene premuto il tasto 🔒, si bloccano tutte le portiere.

La pressione del tasto 🔒 può anche attivare l'impianto di allarme antifurto. Vedere *Impianto d'allarme del veicolo a pagina 2-15*.

Quando le portiere sono bloccate, è bloccato anche lo sportellino di rifornimento del carburante.

🔓 **(Sblocco):** Premere per sbloccare la portiera lato guida. Premere nuovamente entro cinque secondi per sbloccare entrambe le portiere. Sbloccando le portiere con il telecomando di notte, per circa 30 secondi si accendono i fari e la retromarcia per illuminare il percorso al veicolo. Gli indicatori di direzione potrebbero lampeggiare per indicare il bloccaggio delle portiere. Le posizioni memorizzate del sedile possono essere richiamate sbloccando il veicolo. Vedere "Blocco, sblocco, avviam. remoti" in *Personalizzazione del veicolo a pagina 5-47*.

Per attivare il bloccaggio con sicura, premere il pulsante due volte entro cinque secondi.

Vedere "Blocco, sblocco, avviam. remoti" in *Personalizzazione del veicolo a pagina 5-47*.

Premendo il tasto 🔓 si disattiverà l'impianto di allarme antifurto. Vedere *Impianto d'allarme del veicolo a pagina 2-15*.

Quando le portiere sono sbloccate, è sbloccato anche lo sportellino di rifornimento del carburante.

(Localizzatore del veicolo/ Allarme antipanico): Premere e rilasciare per avviare il localizzatore del veicolo. Le luci esterne lampeggiano e l'avvisatore acustico suona tre volte. Premere e tenere premuto per tre secondi per attivare l'allarme antipanico. Si attiva l'avvisatore acustico e gli indicatori di direzione lampeggiano per 30 secondi o finché non è ripremuto il tasto oppure finché non viene avviato il motore.

HOLD **(Portellone/Bagagliaio):** Premere il pulsante senza rilasciarlo per aprire il portellone/bagagliaio. Se il motore è in funzione, la leva del cambio deve essere in folle e il freno di stazionamento deve essere tirato.

(capote): Se presente, premere e rilasciare il pulsante 🔓, quindi, subito dopo, premere e mantenere costantemente premuto il pulsante per aprire del tutto la capote. Per arrestare la

movimentazione, rilasciare il pulsante. Questo pulsante apre esclusivamente la capote.

Tetto convertibile

- Non tentare di avviare il veicolo mentre si sta utilizzando il telecomando RKE per aprire la capote. Rilasciare il pulsante del telecomando RKE e il pulsante ENGINE START/STOP, quindi attendere alcuni secondi prima di avviare normalmente il veicolo.
- La funzione di sbloccaggio passivo delle portiere potrebbe non essere disponibile mentre si sta utilizzando il telecomando RKE per aprire la capote.

Funzionamento del sistema di accesso senza chiave

Questo veicolo è dotato di sistema di accesso senza chiave che permette di sbloccare e sganciare le portiere e di accedere al bagagliaio senza togliere il telecomando RKE dalla tasca, dalla borsa, dalla valigetta, ecc. Il telecomando RKE deve trovarsi nel raggio di 1 m (3 piedi) dalla portiera che si desidera aprire. All'interno delle maniglie poste sulle portiere sarà presente un pannellino sensibile al tocco.

Il sistema di accesso senza chiave può essere programmato per sbloccare tutte le portiere alla prima pressione del pulsante di blocco/sblocco della portiera del conducente. Vedere *Personalizzazione del veicolo a pagina 5-47*.

Sblocco senza chiave

Se il telecomando RKE si trova entro il raggio d'azione prescritto, sbloccare e aprire le portiere premendo il sensore sulla maniglia della portiera. Vedere "Sblocco passivo porta" in *Personalizzazione del veicolo a pagina 5-47*.

Blocco passivo

Se il veicolo è spento e almeno un telecomando RKE è stato rimosso dall'abitacolo o, comunque, non ve ne sono all'interno, questa funzione bloccherà il veicolo alcuni secondi dopo che tutte le portiere sono state chiuse.

Contemporaneamente, si bloccherà anche lo sportellino del carburante.

Gli indicatori di direzione potrebbero lampeggiare e l'avvisatore acustico potrebbe suonare ad indicare che il veicolo non è stato bloccato con la sicura.

Per ulteriori informazioni su come bloccare automaticamente le portiere all'uscita dal veicolo, vedere il paragrafo "Sblocco passivo porta" in *Personalizzazione del veicolo a pagina 5-47*.

Funzione Disabilita temporaneamente blocco passivo

Disabilitare temporaneamente il blocco passivo tenendo premuto 🔓 sull'interruttore all'interno della portiera, con una portiera aperta, per almeno quattro secondi, o fino a udire tre cicalini. Il blocco passivo rimarrà così disabilitato fino alla

pressione di 🔒 all'interno della portiera, oppure fino al riavviamento del motore.

Per personalizzare la chiusura delle portiere, in modo che si blocchino automaticamente quando si esce dal veicolo, vedere "Blocco, sblocco, avviam. remoti" in *Personalizzazione del veicolo a pagina 5-47*.

Avviso telecomando a bordo

Dopo aver spento il veicolo, se il telecomando viene lasciato a bordo, l'avvisatore acustico suonerà tre volte dopo la chiusura di tutte le portiere. Per attivare o disattivare la funzione, vedere Avviso telecom. lasciato in auto in *Personalizzazione del veicolo a pagina 5-47*.

Apertura del bagagliaio senza chiave

Se il telecomando RKE è posto entro il raggio di 1 m (3 piedi), aprire il bagagliaio toccando e rilasciando il pannellino sensibile al tatto.

Programmazione dei telecomandi per il veicolo

Funzioneranno solo i telecomandi RKE programmati per questo veicolo. Se un telecomando viene smarrito o rubato, presso il concessionario di fiducia si potrà acquistare e programmare un telecomando sostitutivo. Quando il telecomando sostitutivo viene programmato su questo veicolo, sarà necessario programmare anche tutti i rimanenti telecomandi. Tutti i telecomandi smarriti o rubati non funzioneranno più dopo la programmazione del nuovo telecomando. Ciascun veicolo può avere fino a otto telecomandi programmati. Rivolgersi al concessionario per programmare i telecomandi di questo veicolo.

Avviamento del veicolo con batteria del telecomando scarica

Se la batteria del telecomando è in esaurimento o se si verificano interferenze con il segnale, il DIC potrebbe visualizzare il messaggio Nessun telecomando rilevato o Nessun portachiavi remoto rilevato. Poni chiave nella tasca del trasmettitore. Quindi, avvia il veicolo quando si tenta di avviare il veicolo. Vedere *Messaggi relativi a chiave e serratura a pagina 5-39*.

⚠ Attenzione

Quando si sostituisce la batteria, non toccare nessun elemento di circuiteria sul telecomando. L'elettricità statica generata dal proprio corpo può danneggiare il telecomando.

Per avviare il motore:

1. Posizionare il telecomando nell'apposita sede sul piantone dello sterzo, rivolgendo i pulsanti cromati verso l'alto e la base verso il lato passeggero.
2. Selezionare la folle, quindi premere il pedale del freno e il pulsante ENGINE START/STOP.

   Sostituire la batteria del telecomando il prima possibile.

Sostituzione della batteria

⚠ Avvertenza

Smaltire le batterie usate in conformità alle direttive ambientali in vigore al fine di salvaguardare l'ambiente e la salute pubblica.

⚠ Attenzione

Quando si sostituisce la batteria, non toccare nessun elemento di circuiteria sul telecomando. L'elettricità statica generata dal proprio corpo può danneggiare il telecomando.

Se il DIC visualizza il messaggio SOSTITUIRE LA BATTERIA NEL TELECOMANDO, sostituire la batteria.

2-8 Chiavi, portiere e finestrini

1. Premere il pulsante vicino alla base del telecomando, quindi estrarre la chiave.

2. Utilizzare la base ovale della chiave per separare le semiscatole del telecomando.

3. Rimuovere la vecchia batteria. Non usare un oggetto metallico.
4. Inserire una batteria nuova nell'alloggiamento posteriore con il lato positivo rivolto verso il basso. Sostituire con una batteria CR2032 o equivalente.
5. Allineare il pulsante di rilascio della chiave e richiudere il telecomando.

SERRATURE PORTIERE

⚠ Avvertenza

Le portiere sbloccate possono rappresentare un pericolo.

- I passeggeri, soprattutto i bambini, possono facilmente aprire le portiere, rischiando di cadere dal veicolo in movimento. Quando una portiera è bloccata, non può aprirsi. Se le portiere non sono bloccate, le possibilità di essere scagliati fuori dal veicolo nell'eventualità di una collisione sono più alte. Quindi indossare correttamente le cinture di sicurezza e bloccare sempre le portiere durante la guida.
- I bambini piccoli che entrano in veicoli sbloccati potrebbero rimanere intrappolati. Un bambino può venire soffocato

(Continuazione)

Avvertenza (Continuazione)

dal caldo estremo e rischia lesioni permanenti anche mortali in seguito a colpi di calore. Bloccare sempre le portiere dopo l'uscita dal veicolo.

- Gli estranei possono facilmente entrare attraverso una portiera sbloccata quando il veicolo rallenta o si ferma. Il blocco delle portiere aiuta ad evitare che ciò accada.

Per bloccare o sbloccare le portiere dall'esterno, premere 🔒 o 🔓 sul telecomando RKE.

1. Sensore della maniglia della portiera
2. Interruttore di blocco della portiera con chiusura centralizzata
3. Pulsante di chiusura portiera

Per l'accesso senza chiave, mantenere il telecomando RKE entro 1 m (3 ft) dalla maniglia sulla portiera. Aprire afferrando e premendo il sensore (1) sulla maniglia della portiera. Vedere *Funzionamento del sistema di accesso senza chiave con telecomando (RKE) a pagina 2-3*.

2-10 Chiavi, portiere e finestrini

Se viene aperta prima la portiera del passeggero, si sbloccherà automaticamente anche la portiera del conducente. Per programmare questa funzione, vedere *Personalizzazione del veicolo a pagina 5-47*.

Per effettuare il blocco o lo sblocco dall'interno, utilizzare l'interruttore di blocco della portiera con chiusura centralizzata (2). Vedere *Blocco motorizzato porte a pagina 2-11*.

Per aprire una portiera dall'interno, premere il pulsante di chiusura della portiera (3).

Se il veicolo non è alimentato dalla batteria, è possibile aprire manualmente la portiera del conducente:

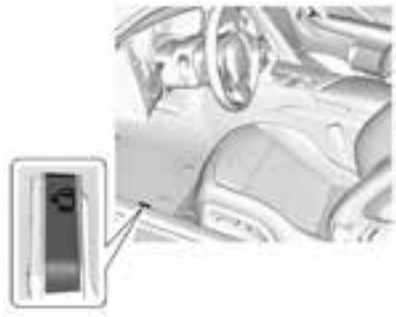

Dall'interno del veicolo, premere la maniglia di rilascio della portiera.

Dall'esterno del veicolo, utilizzare la chiave per aprire il portellone/bagagliaio. Vedere *Chiavi a pagina 2-2*.

Tirare la maniglia di sgancio della portiera.

Serrature elettriche

Portiera lato conducente

Portiera lato passeggero

Per bloccare o sbloccare le portiere e il portellino del carburante dall'interno del veicolo, premere 🔒 o 🔓 su un interruttore di blocco. Quando la portiera è bloccata, la spia nell'interruttore si accenderà.

Chiusura ritardata

Questa funzione ritarda l'effettivo blocco delle portiere fino a cinque secondi dopo la chiusura di tutte le portiere.

La chiusura ritardata è attivabile solo quando è spenta la funzione Unlocked Door Anti Lockout (Sbloccaggio di sicurezza della portiera).

Quando viene premuto 🔒 sull'interruttore della serratura elettrica, a portiera aperta, risuonerà un cicalino per tre volte indicando che la chiusura ritardata è attiva.

Le portiere vengono così automaticamente bloccate cinque secondi dopo la chiusura di tutte le porte. Se una portiera è riaperta

prima che i cinque secondi siano trascorsi, il timer dei cinque secondi sarà ripristinato dopo la chiusura di tutte le portiere.

Premere di nuovo 🔒 sull'interruttore del blocco portiera, o premere 🔒 sul telecomando RKE, per escludere questa funzione e bloccare immediatamente le portiere.

La chiusura ritardata è programmabile tramite Driver Information Center (DIC). Vedere *Personalizzazione del veicolo a pagina 5-47*.

Serrature portiere automatiche

Il veicolo è programmato per bloccare entrambe le portiere quando la velocità del veicolo supera i 13 km/h (8 mph).

Utilizzare l'interruttore di sblocco chiusura centralizzata per sbloccare la portiera quando il veicolo è fermo. Alla richiusura della portiera, le portiere vengono bloccate quando viene tolto il piede dal freno o al raggiungimento di una velocità superiore a circa 13 km/h (8 miglia/ora). Per la configurazione del bloccaggio automatico, vedere *Personalizzazione del veicolo a pagina 5-47*.

Sblocco motorizzato portiere

Il veicolo è programmato per sbloccare entrambe le portiere quando l'accensione è disinserita o è in fase RAP (mantenimento alimentazione accessori).

Protezione blocco portiere

Se l'accensione è in posizione ACC/ACCESSORY o ON/RUN/START e viene premuto l'interruttore di blocco chiusura centralizzata avendo la portiera conducente aperta, le portiere si bloccheranno e solo la portiera del conducente resterà sbloccata.

Quando l'accensione è disinserita, la funzione di antibloccaggio portiere sbloccate è attiva, la portiera lato conducente è aperta e viene comandato il bloccaggio delle portiere tramite un interruttore di blocco o il telecomando RKE, entrambe le portiere si bloccheranno e solo quella lato conducente si sbloccherà. La funzione antibloccaggio portiere sbloccate può essere attivata o disattivata tramite i menu di personalizzazione del veicolo.

Vedere *Personalizzazione del veicolo a pagina 5-47*.

La funzione di antibloccaggio può essere esclusa manualmente avendo la portiera del conducente aperta, mantenendo premuto il pulsante 🔒 sull'interruttore blocco portiere con chiusura centralizzata.

Portiere

Berlina a due volumi

⚠ Avvertenza

I gas di scarico possono entrare nell'abitacolo quando il veicolo viene guidato con il portellone o lo sportello del bagagliaio aperti o quando vi sia un oggetto qualsiasi che passi attraverso la guarnizione tra la carrozzeria e lo sportello del bagagliaio o il portellone. I gas di scarico contengono monossido di carbonio (CO), un gas invisibile e inodore. Questo gas può causare uno stato di incoscienza e la morte.

Se il veicolo deve essere guidato con il portellone o lo sportello del bagagliaio aperti:

- Chiudere tutti i finestrini.

(Continuazione)

Avvertenza (Continuazione)

- Aprire completamente le bocchette dell'aria sopra o sotto il cruscotto.
- Impostare l'impianto del climatizzatore in una modalità che permetta solo l'ingresso di aria esterna e regolare la velocità del ventilatore al valore massimo. Vedere "Sistemi di climatizzazione" nell'Indice.
- Se il veicolo è dotato di portellone elettrico, disabilitare la funzione del portellone elettrico.

Per maggiori informazioni sul monossido di carbonio, vedere *Scarico del motore a pagina 9-22*.

Sbloccaggio portellone/ bagagliaio

Il veicolo deve essere spento o fermo con il freno di stazionamento inserito. Vedere *Freno di stazionamento elettrico a pagina 9-28*.

Per sbloccare il portellone/ bagagliaio:

- Premere sul quadro strumenti.

- Mantenere premuto HOLD sul telecomando RKE. Vedere *Sistema di accesso remoto senza chiave (RKE) a pagina 2-3*.

Premere il pannellino sensibile al tocco sulla maniglia di apertura del portellone/bagagliaio, avendo il telecomando RKE entro il raggio d'azione prescritto o utilizzando la chiave nella serratura. Vedere *Chiavi a pagina 2-2*.

Chiusura portellone/bagagliaio

⚠ Attenzione

Non trasportare oggetti pesanti o appuntiti nei vani portaoggetti posteriori posti nell'area del portellone/bagagliaio. Gli oggetti posti sotto il portellone/bagagliaio possono danneggiarsi.

Tirare l'impugnatura per chiudere il portellone/bagagliaio, applicando una leggera forza.

Maniglia di sblocco di emergenza del bagagliaio (cabriolet)

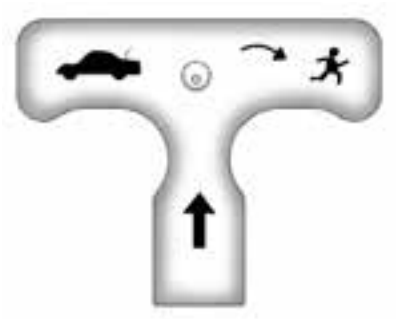

⚠ Attenzione

Non usare la maniglia di sblocco di emergenza del bagagliaio come elemento di fissaggio o punto di ancoraggio quando sono assicurati oggetti nel bagagliaio, altrimenti si rischia di danneggiare la maniglia.

Una maniglia di sblocco di emergenza del bagagliaio fluorescente è presente sul portellone del bagagliaio. La maniglia si illumina a seguito dell'esposizione alla luce. Tirare la maniglia di sblocco per aprire dall'interno il bagagliaio.

Sicurezza veicolo

Questo veicolo è dotato di funzioni antifurto. Ad ogni modo queste funzioni non rendono impossibile il furto del veicolo.

Impianto d'allarme del veicolo

Questo veicolo è dotato di un sistema di allarme antifurto.

La spia nel cruscotto accanto al parabrezza indica lo stato del sistema.

Spenta: Il sistema d'allarme è disattivato.

Accesa a luce fissa: Il veicolo è protetto durante il ritardo dell'inserimento del sistema.

Lampeggio veloce: Il veicolo non è protetto. Una portiera oppure il cofano o il portellone/bagagliaio sono aperti.

Lampeggio lento: Il sistema d'allarme è attivato.

Armamento del sistema d'allarme

1. Spegnere il veicolo.
2. Bloccare il veicolo in uno dei tre seguenti modi:
   - Utilizzare il telecomando RKE.
   - Usare il sistema di accesso senza chiave.
   - Avendo una portiera aperta, premere 🔒 all'interno della portiera.

3. Dopo 30 secondi, il sistema di allarme si arma e la spia inizia a lampeggiare lentamente per indicare che il sistema è in funzione. Premendo nuovamente 🔒 sul telecomando RKE, il sistema d'allarme viene immediatamente inserito bypassando il ritardo di 30 secondi.

Il sistema d'allarme del veicolo non si attiverà se le portiere vengono bloccate con la chiave.

Se la portiera del conducente viene aperta senza prima aver sbloccato il telecomando RKE, l'avvisatore acustico suonerà e le luci lampeggeranno in preallarme. Se il veicolo non viene avviato, o se la portiera non viene sbloccata premendo 🔓 sul telecomando RKE durante il preallarme di 10 secondi, l'allarme viene attivato.

L'allarme si attiverà anche se la portiera lato passeggero, il portellone/bagagliaio o il cofano viene aperta/o senza prima aver disabilitato il sistema. Quando l'allarme scatta, gli indicatori di direzione lampeggeranno e l'avvisatore acustico suonerà per circa 30 secondi. Il sistema di allarme si riarmerà per monitorare il successivo evento non autorizzato.

Disarmamento del sistema d'allarme

Per disarmare il sistema d'allarme o per disattivare l'allarme qualora sia stato attivato, procedere come segue:

- Premere 🔓 sul telecomando RKE.
- Sbloccare il veicolo utilizzando il sistema di accesso senza chiave.
- Avviare il motore.

Per evitare l'innesco accidentale dell'allarme:

- Bloccare il veicolo dopo che tutti gli occupanti siano usciti e dopo aver chiuso tutte le portiere.
- Sbloccare sempre una portiera con il telecomando RKE o usare il sistema di accesso senza chiave.

Se la portiera conducente viene sbloccata con la chiave, il sistema non si disinserirà, né l'allarme si spegnerà.

Come rilevare una condizione di manomissione

Se viene premuto 🔓 sul telecomando e l'avvisatore acustico si attiva per tre volte, si è verificato un precedente allarme mentre il sistema era armato.

Se l'allarme è stato attivato, apparirà un messaggio sul DIC. Vedere *Messaggi di sicurezza a pagina 5-43*.

Power Sounder, sensore antintrusione e sensore di inclinazione

In aggiunta alle classiche funzioni dei sistemi antifurto, questo sistema usa anche un sensore di inclinazione e un sensore antintrusione.

Il segnalatore acustico prevede un allarme sonoro diverso dall'avvisatore acustico del veicolo. Dispone di una propria fonte di alimentazione elettrica e attiva un allarme sonoro quando la batteria del veicolo è compromessa.

Il sensore di inclinazione può innescare l'allarme se rileva un movimento del veicolo, quale ad es. un cambio di direzione.

Il sensore antintrusione monitora l'interno del veicolo e può far scattare l'allarme se rileva un accesso non autorizzato all'interno del veicolo. Non lasciare passeggeri o animali nel veicolo se il sensore antintrusione è attivato.

Prima di attivare il sistema antifurto e il sensore antintrusione:

- Assicurarsi che tutte le porte e i finestrini siano completamente chiusi.
- Fissare qualsiasi oggetto malfermo, come ad esempio, le tendine parasole.
- Verificare che nessun oggetto blocchi i sensori.

Interruttore di disabilitazione dei sensori antintrusione e di inclinazione

Si raccomanda di disattivare i sensori antintrusione e di inclinazione se vi sono animali all'interno del veicolo o durante il trasporto del veicolo.

Dopo aver disinserito l'accensione, premere OFF sul lato destro del pulsante di apertura del portellone. La spia si accenderà temporaneamente, indicando che tali sensori sono stati disabilitati per il successivo ciclo di armamento del sistema d'allarme.

Impianto blocco antifurto

Il veicolo, in aggiunta alle serrature standard delle portiere, è dotato di una sicura.

La sicura si inserisce ogni volta che si preme per due volte 🔒 sul telecomando RKE entro cinque secondi con tutte le portiere chiuse e il veicolo spento. La sicura può essere inserita anche tramite il sistema di accesso senza chiave. Vedere "Funzionamento del sistema di accesso senza chiave" in *Funzionamento del sistema di accesso senza chiave con telecomando (RKE) a pagina 2-3*.

Se la sicura è inserita, i comandi di sbloccaggio manuale delle portiere non sbloccano le portiere.

Per disattivare la funzione di bloccaggio a doppia sicurezza e sbloccare la portiera lato conducente, premere una volta sola 🔓 sul telecomando. Premere nuovamente il pulsante entro cinque secondi per sbloccare tutte le portiere.

Dispositivo elettronico di bloccaggio motore

Vedere *Dichiarazione di conformità a pagina 13-1*.

Funzionamento dell'immobilizer

Il veicolo è dotato di sistema antifurto passivo.

La spia di sicurezza si accende nel quadro strumenti in presenza di problemi con l'inserimento o il disinserimento del sistema antifurto. Inoltre, questa spia si accende anche brevemente avviando il motore.

Il sistema viene armato automaticamente quando viene spento il quadro di avviamento.

Il sistema immobilizer viene disarmato quando l'accensione viene posta in posizione ACC/ACCESSORY o su ON/RUN/START e un telecomando valido si trova all'interno della vettura.

Non è necessario armare o disarmare manualmente il sistema.

Il sistema ha uno o più telecomandi RKE che sono accoppiati a una centralina del dispositivo elettronico di bloccaggio motore nel veicolo. Solo un telecomando RKE correttamente accoppiato avvia il veicolo. Il veicolo potrebbe non avviarsi se il telecomando RKE è danneggiato.

Se il motore non si avvia e la spia di sicurezza si accende, può essere presente un guasto del sistema immobilizer. Premere di nuovo il pulsante ENGINE START/STOP.

Se la vettura non si avvia e il telecomando RKE appare integro, provare con un altro telecomando RKE. Oppure, posizionare il telecomando nell'apposita tasca per il telecomando. Vedere "NESSUN TELECOMANDO RILEVATO" in *Messaggi relativi a chiave e serratura a pagina 5-39*. Controllare il fusibile. Vedere *Fusibili a pagina 10-44*. Se il motore ancora non si avvia con l'altro telecomando, bisogna rivolgersi all'officina per l'assistenza. Se il motore si avvia, è probabile che il primo trasmettitore sia difettoso. Consultare il proprio concessionario di fiducia, o fare in modo di programmare un nuovo telecomando RKE da associare al veicolo.

Il sistema immobilizer può acquisire telecomandi RKE nuovi o sostitutivi. Sul veicolo è possibile programmare

fino a otto telecomandi RKE. Per programmare i telecomandi aggiuntivi vedere "Programmazione dei telecomandi per il veicolo" in *Funzionamento del sistema di accesso senza chiave con telecomando (RKE) a pagina 2-3*.

Non lasciare la chiave o il dispositivo che disarma o disattiva il sistema antifurto nel veicolo.

Specchietti esterni

Specchietti convessi

⚠ Avvertenza

Uno specchietto convesso può far apparire gli oggetti, ad esempio altri veicoli, più lontani di quanto essi lo siano effettivamente. Svoltando troppo nettamente per entrare nella corsia di destra, si rischia di scontrarsi con un veicolo retrostante proveniente da destra. Controllare con il retrovisore interno o dare un'occhiata sopra la propria spalla prima di cambiare corsia.

Gli specchietti retrovisori lato conducente e passeggero sono convessi. La superficie di uno specchietto convesso è curvata per consentire un campo visivo più ampio dal sedile di guida.

Specchietti elettrici

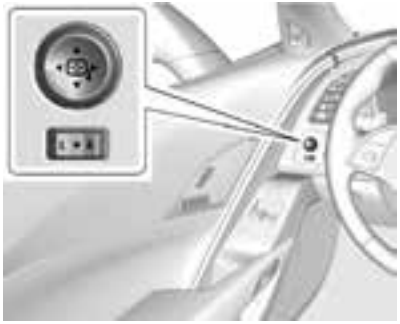

Per regolare gli specchietti:

1. Premere "L" o "R" per selezionare uno specchio.
2. Premere l'area di comando per regolare lo specchietto retrovisore.
3. Riportare l'interruttore al centro per deselezionare lo specchietto.

Se il veicolo ha la funzione di memorizzazione delle regolazioni, è possibile salvare la posizione preferita dello specchietto. Vedere *Sedili con memoria a pagina 3-4*.

Specchietti pieghevoli

Per piegare gli specchietti, tirare lo specchietto verso il veicolo. Spingere lo specchietto verso l'esterno per farlo ritornare nella posizione originaria.

Specchietti riscaldati

Per vetture con specchietti termici:

(Lunotto termico): Premere per riscaldare gli specchietti.

Vedere "Lunotto termico" in *Doppio impianto climatizzatore automatico a pagina 8-1*.

Specchietto con antiabbagliamento automatico

Lo specchietto esterno lato del conducente si regola automaticamente secondo il riflesso dei fari dei veicoli che seguono.

Specchietti inclinabili in retromarcia

Se equipaggiato con pacchetto di memoria, gli specchietti retrovisori esterni sono dotati di funzione d'inclinazione in retromarcia. Questa funzione inclina gli specchietti retrovisori esterni su una posizione preselezionata, quando il veicolo è in R (retromarcia). Ciò consente al conducente di vedere i cordoli del marciapiedi in fase di parcheggio in parallelo.

Gli specchietti lato conducente e/o lato passeggero tornano nella posizione originale non appena il cambio viene spostato da R (retromarcia) oppure quando l'accensione viene disinserita.

Questa funzione deve essere selezionata nella personalizzazione del veicolo. Vedere *Personalizzazione del veicolo a pagina 5-47*.

Specchietti interni

Specchietti retrovisori interni

Regolare lo specchietto retrovisore per avere una visione chiara dell'area dietro al veicolo.

Non spruzzare detergente per vetri direttamente sullo specchietto. Usare un panno morbido imbevuto d'acqua.

Specchietto retrovisore con regolazione luminosità automatica

Lo specchietto retrovisore attenua automaticamente la visibilità per ridurre l'abbagliamento dei fari dei veicoli posteriori. Questa funzione si attiva quando il veicolo viene avviato.

Finestrini

⚠ Avvertenza

Non lasciare mai da solo un bambino, un adulto incapace o un animale domestico nel veicolo, soprattutto con i finestrini chiusi in climi caldi o torridi. I bambini possono essere soffocati dal caldo estremo e rischiano lesioni permanenti anche mortali in seguito di colpi di calore.

Alzacristalli elettrici

⚠ Avvertenza

Lasciare bambini a bordo con il telecomando del sistema RKE (Remote Keyless Entry, accesso remoto senza chiave) a disposizione è, per molti motivi, un grave pericolo che potrebbe causare lesioni o persino morte non solo dei bambini ma anche degli altri. I bambini potrebbero azionare gli alzacristalli elettrici o altri comandi o persino mettere in moto il veicolo. Quando il telecomando RKE si trova a bordo, gli alzacristalli sono funzionanti e, se dovessero rimanere schiacciati da un finestrino che si chiude, i bambini potrebbero ferirsi gravemente, se non morire. Non lasciare il telecomando RKE a bordo del veicolo quando vi sono dei bambini.

Premere l'interruttore fino al primo scatto per abbassare il finestrino. Tirare fino al primo scatto per chiudere il finestrino. Rilasciare per fermare nella posizione desiderata.

Se i finestrini vengono azionati ripetutamente, la loro movimentazione viene disabilitata per un breve intervallo.

La funzione RAP (Retained Accessory Power, Mantenimento alimentazione accessori) consente di utilizzare gli alzacristalli elettrici quando il quadro di avviamento è spento. Vedere *Mantenimento della corrente per gli accessori (RAP) a pagina 9-21*.

Funzionamento rapido dei finestrini

Questa funzione consente ai finestrini di aprirsi o chiudersi del tutto, in maniera automatica.

- Per attivare la funzione di abbassamento rapido, premere completamente l'interruttore fino al secondo scatto, quindi rilasciarlo.
- Per attivare la funzione di sollevamento rapido, tirare completamente l'interruttore fino al secondo scatto, quindi rilasciarlo.
- Per arrestare il movimento dei finestrini, premere o tirare brevemente l'interruttore.

Rilevamento degli ostacoli

Questa funzione è disponibile in fase di chiusura rapida dei finestrini, quando l'accensione è in posizione ON/RUN/START oppure quando il motore è spento ed è attivo il mantenimento dell'alimentazione RAP. Il rilevamento degli ostacoli funziona anche insieme al RAP quando l'interruttore viene mantenuto sollevato.

Se, durante la chiusura, il finestrino incontra un oggetto, si fermerà e si abbasserà di alcuni centimetri.

Condizioni quali il freddo estremo o la presenza di ghiaccio possono causare l'inversione automatica del cristallo. Gli alzacristalli ripristinano il normale funzionamento quando la condizione o l'oggetto non sono più presenti.

Se le condizioni impediscono ad un cristallo di chiudersi e questo continua ad invertire automaticamente il moto, è possibile effettuarne la chiusura con accensione su ON/RUN, mantenendo l'interruttore del finestrino in posizione di primo o secondo scatto, fino al sollevamento completo.

Funzionamento dei cristalli in presenza di capote

Quando la capote è abbassata o sollevata, i cristalli si abbassano completamente. Vedere *Capote a pagina 2-28*. Per sollevare i finestrini, tirare l'interruttore fino al secondo scatto, quindi rilasciarlo.

Registrazione del finestrino

L'inizializzazione abbassa automaticamente il finestrino di poco durante l'apertura della portiera. Quando si chiude la portiera, il finestrino si alza fino alla posizione completamente chiusa. Se un finestrino non rispondere correttamente ai comandi, potrebbe essere a causa di problemi elettrici. Prima di chiedere assistenza al concessionario, eseguire la procedura di azzeramento inizializzazione dei cristalli.

Inizializzazione dei cristalli e ripristino della funzione di chiusura rapida

Dopo aver ricaricato o scollegato la batteria o se questa non è funzionamento, è possibile che sia necessario inizializzare i finestrini. La funzione di chiusura rapida e la capote saranno disponibili soltanto dopo il ripristino dei cristalli. Dopo aver ripristinato l'alimentazione da batteria, sul Driver Information Center comparirà un messaggio o un codice. Vedere *Centro informazioni conducente (DIC) a pagina 5-26*.

Una volta ripristinata l'alimentazione:

1. Chiudere le portiere.
2. Avviare il motore.
3. Mantenere l'interruttore dei cristalli sollevato, in posizione di chiusura completa.

Parasole

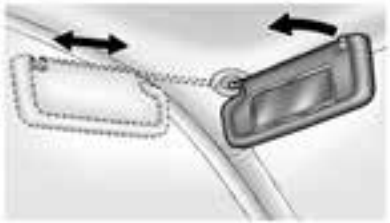

Abbassare le alette parasole per schermare il riflesso. Se presente, staccare l'aletta parasole dal punto di montaggio centrale per ruotarla verso il finestrino laterale o per estenderla lungo l'asta.

Tetto

Pannello del tetto

Se il veicolo è dotato di pannello tetto staccabile, rimuoverlo o montarlo come indicato dalle seguenti procedure.

⚠ Attenzione

Se il pannello del tetto cade o viene fatto poggiare sui bordi potrebbe danneggiarsi, come come la sua verniciatura e/o la guarnizione di tenuta. Posizionare sempre il pannello del tetto nell'apposito vano di deposito, dopo averlo rimosso dal veicolo.

Rimozione del pannello del tetto

⚠ Avvertenza

Non rimuovere il pannello del tetto mentre il veicolo è in movimento. Il pannello potrebbe cadere nel veicolo e colpire un occupante, causando la perdita di controllo del mezzo. Inoltre, potrebbe volare via e colpire un altro veicolo. Rimuovere il pannello del tetto solo quando il veicolo è parcheggiato.

Per rimuovere il pannello tetto, potrebbe essere necessario essere in due.

Per la rimozione

1. Portare il cambio in 1 (prima) o R (retromarcia).
2. Disinserire l'accensione e tirare il freno di stazionamento.
3. Abbassare entrambe le alette parasole.
4. Aprire il portellone posteriore e rimuovere eventuali oggetti che possano impedire il ricovero del pannello del tetto nell'apposito vano.
5. Abbassare i finestrini.

   Sulla parte anteriore del pannello del tetto sono ubicate due chiusure a scatto, mentre sulla parte posteriore ve ne è una.

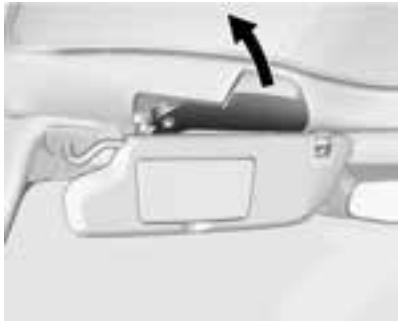

6. Per disimpegnare le chiusure a scatto anteriori, tirarle verso l'esterno, facendole ruotare completamente.

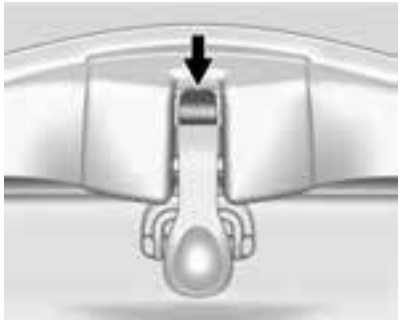

7. Per disimpegnare la chiusura a scatto posteriore, premere il pulsante sulla parte anteriore della maniglia di sblocco. La leva di sblocco si aprirà.
8. Posizionarsi su un lato del veicolo, e, se necessario, fare in modo che vi sia un'altra persona sul lato opposto. Insieme, sollevare con cura il bordo anteriore del pannello del tetto verso l'alto e in avanti. Non far cadere il bordo posteriore verso il basso.
9. Quando il pannello tetto è lento, afferrarlo il più vicino possibile al centro, quindi sollevarlo e spostarlo dal veicolo.

Dove riporre il pannello del tetto

⚠ Avvertenza

Se un pannello del tetto non viene riposto correttamente, può finire contro altri veicoli causando incidenti o manovre pericolose. I passeggeri potrebbero farsi male. Utilizzare sempre i vani di deposito.

⚠ Attenzione

La sporcizia, la polvere e le altre sostanze contaminanti presenti sul pannello tetto amovibile o sulla tendina di protezione del carico possono danneggiare la finitura del pannello stesso se quest'ultimo viene riposto sotto la tendina. Quando si ripone il tetto nel vano posteriore, togliere la tendina di protezione del carico.

1. Girare il pannello del tetto in modo che il suo bordo anteriore sia rivolto verso la parte anteriore del veicolo.

2. Inserire la parte anteriore del pannello del tetto in maniera che le tacche si trovino sulla parte superiore dei vani.

3. Allineare i perni posteriori del pannello tetto in modo che sia centrati nelle rispettive sedi, nella parte posteriore del vano di carico.
4. Premere in modo deciso verso basso, in modo che i perni entrino nelle rispettive sedi posteriori.

Montaggio del pannello del tetto

⚠ Avvertenza

Un pannello del tetto collegato male può cadere all'interno dell'abitacolo o staccarsi e volare via. Gli occupanti del veicolo o terze persone potrebbero riportare lesioni. Dopo aver installato il pannello del tetto, controllare sempre che sia stato bloccato fermamente, spingendo verso l'alto il lato inferiore del pannello. A questo punto controllare e verificare nuovamente che il pannello del tetto sia ben fisso in posizione.

⚠ Attenzione

Se il tetto viene installato avendo le chiusure a scatto in posizione di chiusura, la finitura interna potrebbe danneggiarsi. Nel montare il tetto, spostare sempre le chiusure a scatto in posizione di apertura.

È più semplice se l'operazione viene condotta da due persone.

1. Portare il cambio in 1 (prima) o R (retromarcia).
2. Disinserire l'accensione e tirare il freno di stazionamento.
3. Per rimuovere il pannello del tetto, sollevare il bordo posteriore, quindi staccarlo dal vano di carico.
4. Posizionare con cautela il pannello del tetto sopra il tetto della vettura.

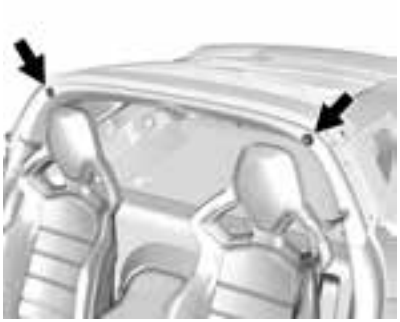

5. Posizionare il bordo posteriore del pannello del tetto accanto alla guarnizione di tenuta sul retro dell'apertura del tetto. Poi allineare e collocare i perni sulla parte posteriore del pannello del tetto, dentro le aperture nella guarnizione di tenuta superiore posteriore. Abbassare con delicatezza il bordo anteriore del pannello del tetto sulla parte anteriore dell'apertura del tetto.
6. Spingere saldamente il tetto verso il basso per inserire i perni.
7. Ruotare le maniglie di sblocco in avanti, in modo che si blocchino completamente in posizione chiusa. Non è semplice far bloccare completamente le maniglie.

8. Spingere all'indietro e verso l'alto la maniglia di sblocco posteriore per inserire il gancio nell'anello.
9. Spingere e tirare su e giù e da un lato all'altro il pannello del tetto, per assicurarsi che sia installato perfettamente.

Conservazione del pannello del tetto

⚠ Attenzione

L'utilizzo di detergente per vetri su un pannello del tetto verniciato potrebbe danneggiarlo. Queste riparazioni non sono coperte dalla garanzia del veicolo. Se il pannello del tetto è verniciato, non utilizzare detergenti per vetri.

Quando si pulisce, rimuove e/o ripone il pannello del tetto:

- Sciacquare con acqua per rimuovere polvere e sporco, poi asciugare il pannello.
- Non utilizzare prodotti detergenti abrasivi sul pannello.

Tetto convertibile

In presenza di capote, prima di azionarla, riesaminare i seguenti punti:

⚠ Avvertenza

Aprendo o chiudendo la capote, le parti in movimento della copertura vano di carico o della capote medesima potrebbe causare lesioni personali. Mantenere il contatto visivo con la capote durante la sua movimentazione.

⚠ Attenzione

Onde evitare danni, attenersi alle seguenti linee guida durante la movimentazione della capote:

- Prima dell'azionamento, rimuovere tutti gli oggetti da tetto, sportello posteriore o copertura vano di carico.
- Rimuovere tutti gli oggetti dal vano bagagli che potrebbero entrare in contatto con la capote durante la sua movimentazione.
- Non lasciare il veicolo con la capote aperta.
- Finché la capote non è completamente chiusa o aperta, non superare i 50 km/h (31 mph).
- Non aprire, né chiudere la capote guidando in presenza di forti raffiche di vento.

(Continuazione)

Attenzione (Continuazione)

- Non azionare la capote numerose volte in breve tempo senza avviare il motore, onde evitare di scaricare la batteria del veicolo.
- Non aprire, né riporre la capote quando è sporca o umida. Ciò potrebbe causare la formazione di macchie, muffe o altri danni.
- Parcheggiare al chiuso il veicolo solo con la capote completamente chiusa.

Apertura della capote - interruttore su quadro strumenti

1. Rimuovere tutti gli oggetti dalla parte superiore del pannello e verso il divisore. Collocare il divisorio del bagagliaio nel vano di carico posteriore, in posizione verticale. Fissare entrambi i lati del divisorio ai supporti appena sotto il bagagliaio/copertura del vano di carico. Vedere *Vano di deposito posteriore a pagina 4-2*.
2. Chiudere il bagagliaio
3. Avviare il veicolo o portare l'accensione su ACC/ ACCESSORY.
4. Quando possibile, azionare la capote quando il veicolo è fermo. La capote può essere azionata fino a che la velocità del veicolo è inferiore a 50 km/h (31 mph). Superata questa velocità, la capote si ferma. La movimentazione della capote avviene in circa 25 secondi. Prima di raggiungere quella velocità, controllare che la movimentazione del tetto si sia conclusa.

5. Mantenere premuta la parte inferiore del pulsante. I finestrini si abbassano automaticamente.
6. Rilasciare l'interruttore dopo l'apertura completa della capote.

Se la radio è accesa, l'audio può essere interrotto per un istante, per caricare una nuova regolazione dell'equalizzatore del sistema audio.

Apertura della capote - telecomando RKE

1. Accertarsi che il veicolo sia spento.

2. Il divisorio del bagagliaio deve già essere in posizione e il bagagliaio deve essere chiuso.
3. Mantenere il contatto visivo con il veicolo. Premere e rilasciare il pulsante 🔓 sul telecomando RKE, quindi tenere premuto brevemente il pulsante ⌓. Se la capote interrompe l'apertura, avvicinarsi al veicolo.
4. Mantenere premuto ⌓ fino a che la capote si sia aperta completamente e che le luci esterne lampeggino. Se il pulsante viene rilasciato prima del completamento dell'operazione, premere 🔓 e poi nuovamente ⌓.

La capote non può essere chiusa con il telecomando RKE.

Vedere *Vano di deposito posteriore a pagina 4-2*.

Vedere *Funzionamento del sistema di accesso senza chiave con telecomando (RKE) a pagina 2-3*.

Chiusura della capote

1. Rimuovere tutti gli oggetti dalla parte superiore del pannello e verso il divisore. Collocare il divisorio del bagagliaio nel vano di carico posteriore, in posizione verticale. Fissare entrambi i lati del divisorio ai supporti appena sotto il bagagliaio/copertura del vano di carico. Vedere *Vano di deposito posteriore a pagina 4-2*.
2. Chiudere il bagagliaio
3. Avviare il veicolo o portare l'accensione su ACC/ ACCESSORY.
4. Quando possibile, azionare la capote quando il veicolo è fermo. La capote può essere azionata fino a che la velocità del veicolo è inferiore a 50 km/h (31 mph). Superata questa velocità, la capote si ferma. La movimentazione della capote avviene in circa 25 secondi. Prima di raggiungere quella velocità, controllare che la movimentazione del tetto si sia conclusa.

5. Mantenere premuta la parte superiore del pulsante ⌓. I finestrini si abbassano automaticamente.
6. Rilasciare l'interruttore dopo la chiusura completa della capote. Se necessario, sollevare i finestrini.

Se la radio è accesa, l'audio può essere interrotto per un istante, per caricare una nuova regolazione dell'equalizzatore del sistema audio.

Ricerca guasti

Se l'interruttore della capote non funziona, controllare quanto indicato di seguito.

- L'accensione deve essere in posizione ACC/ACCESSORY o ON/RUN/START oppure deve essere attiva la funzione di mantenimento della corrente per gli accessori (RAP).
- Lo sportello posteriore deve essere chiuso e il divisore del bagagliaio deve essere in posizione. Sul Driver Information Center (DIC) sarà visualizzato un messaggio.
- Se sul DIC compare il messaggio SOLO AZIONAMENTO MANUALE CAPOTE POSSIBILE, vedere "Movimentazione manuale della capote" successivamente in questa sezione.
- La temperatura deve essere superiore a circa 0 °C (32 °F). È possibile chiudere la capote fino a circa −20 °C (−4 °F). Se necessario, spostare il veicolo in una zona al chiuso, riscaldata. Sul DIC sarà visualizzato un messaggio.
- Se la capote è stata di recente aperta e chiusa ripetutamente oppure è stata lasciata in una condizione intermedia, sarà disattivata provvisoriamente. Sul DIC è visualizzato un messaggio. Il normale funzionamento sarà ripristinato entro 10 minuti dal raffreddamento del sistema.
- Se la batteria del veicolo è scarica, il funzionamento elettrico della capote potrebbe essere disabilitato. Tentare di avviare il motore. Sul DIC è visualizzato un messaggio.
- Se la batteria è stata di recente ricollegata o se il veicolo è stato avviato in emergenza con i cavi, la capote potrebbe non funzionare fino a che non vengono inizializzati gli alzacristalli elettrici. Completare la procedura di inizializzazione degli alzacristalli elettrici. Vedere *Alzacristalli elettrici a pagina 2-21*.

Vedere *Messaggi relativi al tetto convertibile a pagina 5-34*.

L'azionamento della capote potrebbe influire sul funzionamento di altri componenti:

- Il bagagliaio può essere aperto soltanto con la chiave fino alla completa apertura o chiusura della capote.
- Non tentare di avviare il veicolo mentre si sta aprendo la capote con il telecomando RKE. Sul DIC potrebbe comparire un messaggio. Rilasciare entrambi i

pulsanti, quindi attendere alcuni secondi prima di avviare normalmente il veicolo.

- La funzione di sbloccaggio passivo delle portiere potrebbe non essere disponibile mentre si sta utilizzando il telecomando RKE per aprire la capote.
- Quando la capote è in movimento, i finestrini non possono chiudersi.

Se la batteria del veicolo è stata scollegata e ricollegata oppure se i fusibili sono stati estratti o sostituiti o, ancora, se il veicolo è stato avviato in emergenza, potrebbe comparire il messaggio CAPOTE NON ASSICURATI. Mantenere premuto il pulsante per aprire/chiudere la capote fino alla scomparsa del messaggio.

Vedere *Messaggi relativi al tetto convertibile a pagina 5-34*.

Movimentazione parziale della capote

Se il funzionamento della capote è stato interrotto prima del completamento, la capote si manterrà provvisoriamente in quella posizione. Se l'accensione si trova in ACC/ACCESSORY o ON/RUN/START, la capote sarà trattenuta in posizione per fino a cinque minuti. Se il veicolo si sta muovendo o se è spento, la quantità di tempo varierà da alcuni secondi a circa un minuto.

Prima che la capote si muova, saranno emesse delle segnalazioni acustiche e sul DIC saranno visualizzati dei messaggi. In questo caso, far completare subito il ciclo della capote premendo nuovamente il pulsante fino al termine.

Se non fosse possibile fissare la capote, mantenersi lontano dai relativi componenti. In alcune condizioni, la capote potrebbe spostarsi rapidamente.

Non guidare con la capote non fissata. I componenti della capote potrebbero muoversi inaspettatamente. In alcuni casi, la capote potrebbe non essere in grado di essere movimentata elettricamente. In questo caso, seguire i messaggi visualizzati sul DIC.

Se la copertura del vano di carico non è fissata e bloccata e la velocità del veicolo è superiore a 10 km/h (6 mph), potrebbe spostarsi automaticamente in una posizione stabile.

Vedere *Messaggi relativi al tetto convertibile a pagina 5-34*.

Movimentazione manuale della capote

Se sul DIC compare il messaggio SOLO AZIONAMENTO MANUALE CAPOTE POSSIBILE, procedere come segue.

- Premere il pulsante per aprire o chiudere la capote. Se non funziona, premere l'interruttore nel senso opposto. Se la capote si sposta, continuare a premere l'interruttore in quella direzione per almeno cinque secondi. La capote dovrebbe, quindi, funzionare normalmente. Se la capote non risponde premendo l'interruttore in un senso e nell'altro, attenersi alla procedura che segue.

La procedura descritta di seguito permette di regolare manualmente la capote e la copertura del vano di carico, quando queste sono retratte ma non bloccate. È necessario l'intervento di un'altra persona.

- Agendo sui due lati, sollevare e far ruotare all'indietro la copertura del vano di carico fino in posizione di apertura completa.

- Sollevare e far ruotare la capote all'indietro, per riporla completamente.

Se la capote non funziona dopo questa regolazione, chiudere la copertura del vano di carico e rivolgersi al concessionario di fiducia per l'assistenza.

Pulizia del tetto convertibile

Il tetto convertibile deve essere pulito frequentemente. Non utilizzare gli autolavaggi ad alta pressione in quanto potrebbero causare infiltrazioni di acqua nel veicolo.

Lavare a mano la capote, in una zona parzialmente ombreggiata. Usare un sapone delicato, acqua tiepida e una spugna morbida. La pelle di daino o un panno potrebbero lasciare pelucchi sul tetto, mentre l'utilizzo di spazzole è sconsigliato, in quanto potrebbero intaccare il tessuto del tetto. Non usare detersivi, prodotti per la pulizia corrosivi, solventi o sbiancanti.

Bagnare la capote intera e lasciare il sapone sulla tela per alcuni minuti. Lavare uniformemente per evitare macchie o chiazze. Quando il tetto è molto sporco, usare un detergente delicato di tipo schiumoso. Sciacquare con cura l'intero veicolo, poi lasciare asciugare il tetto ai raggi diretti del sole.

Per proteggere il tetto convertibile:

- Prima di abbassarla, verificare che la capote sia completamente asciutta.
- Non passare con detergenti di qualsiasi tipo lo strato verniciato della vettura, poiché potrebbero rimanere delle strisce.

Sedili e poggiatesta

Poggiatesta
Poggiatesta 3-2

Sedili anteriori
Regolazione dei sedili elettrici 3-2
Regolazione del supporto lombare 3-3
Sedili reclinabili 3-3
Sedili con memoria 3-4
Bloccaggio degli schienali 3-7
Sedili anteriori ventilati e riscaldati 3-8

Cinture di sicurezza
Cinture di sicurezza 3-9
Come indossare correttamente le cinture di sicurezza 3-10
Cintura di sicurezza a tre punti di ancoraggio 3-12
Uso della cintura di sicurezza in gravidanza 3-14
Controllo del sistema di sicurezza 3-15
Cura delle cinture di sicurezza 3-15
Sostituzione dei componenti del sistema della cintura di sicurezza dopo un incidente 3-15

Sistema airbag
Sistema airbag 3-16
Dove si trovano gli airbag? 3-18
Quando deve gonfiarsi un airbag? 3-19
Cosa fa gonfiare un airbag? 3-20
Come fa un airbag ad agire come sistema di sicurezza? 3-20
Cosa si vede dopo che un airbag si è gonfiato? 3-21
Sistema di rilevamento del passeggero 3-22
Interventi tecnici sulle vetture dotate di airbag 3-27
Montaggio di dispositivi aggiuntivi a una vettura dotata di airbag 3-28
Controllo del sistema dell'airbag 3-29
Sostituzione dei componenti del sistema dell'airbag dopo un incidente 3-29

Sistemi di sicurezza per bambini
Bambini più grandi e ragazzi 3-30
Neonati e bambini piccoli 3-32
Sistemi di sicurezza per bambini 3-35
Dove posizionare il sistema di sicurezza 3-36
Sistemi di sicurezza per bambini ISOFIX 3-41
Montaggio dei sistemi di sicurezza per bambini 3-42

Poggiatesta

I sedili anteriori del veicolo sono muniti di poggiatesta nelle posizioni dei sedili esterni, non regolabili.

I poggiatesta dei sedili anteriori esterni non sono stati progettati per essere smontati.

Sedili anteriori

Regolazione dei sedili elettrici

⚠ Avvertenza

Se si cerca di regolare un sedile del conducente a veicolo in movimento, è possibile perdere il controllo del veicolo stesso. Regolare il sedile del conducente solo quando il veicolo non è in movimento.

Per regolare il sedile:

- Spostare il sedile avanti e indietro facendo scivolare il comando avanti o indietro.
- Sollevare o abbassare la parte anteriore dell'imbottitura della seduta spostando la parte anteriore del comando verso l'alto o verso il basso.
- Sollevare o abbassare il sedile spostando la parte posteriore del comando verso l'alto o verso il basso.

Per regolare lo schienale, vedere *Schienali reclinabili. a pagina 3-3*.

Per regolare il supporto lombare, vedere *Regolazione lombare a pagina 3-3*.

Limite della corsa del sedile

Se un sedile viene fatto arretrare completamente e/o lo schienale viene inclinato tanto da entrare in contatto con il tappetino, il movimento di arretramento del sedile viene interrotto. Il funzionamento normale del sedile riprende non appena lo schienale non è più in contatto con il tappetino. Ciò è normale.

Regolazione del supporto lombare

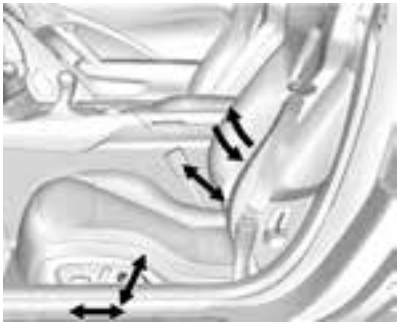

Per regolare il supporto lombare o l'imbottitura (se presente):

- Mantenere premuto il comando in avanti per aumentare o all'indietro per diminuire il supporto lombare.
- Mantenere premuto il comando verso l'alto per aumentare o verso il basso per diminuire il supporto dell'imbottitura laterale.

Sedili reclinabili

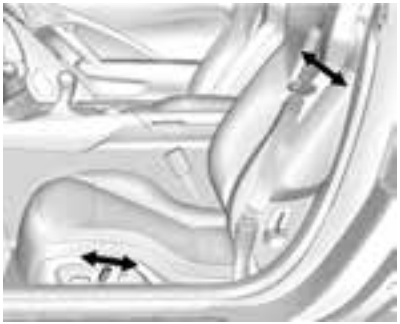

Per regolare lo schienale:

- Ruotare la parte superiore del comando all'indietro per reclinare.
- Ruotare la parte superiore del comando in avanti per sollevare.

⚠ Avvertenza

Essere seduti in posizione reclinata con la vettura in movimento può essere pericoloso. Anche quando allacciate, le cinture di sicurezza non possono svolgere la loro funzione.

Affinché gli occupanti siano adeguatamente protetti mentre la vettura è in movimento, sollevare lo schienale in posizione verticale. Poi sedersi comodamente e indossare la cintura di sicurezza correttamente.

Sedili con memoria

Se in dotazione, i pulsanti "1", "2", SET e SET e (uscita) sulla portiera conducente sono utilizzati per salvare e richiamare manualmente le impostazioni in memoria per il sedile conducente, gli specchietti retrovisori esterni e il piantone dello sterzo telescopico e ad inclinazione elettrica.

Salvataggio delle posizioni in memoria

Per salvare le posizioni nei pulsanti “1” e “2”:

1. Regolare il sedile conducente, gli specchietti retrovisori esterni e il piantone dello sterzo telescopico e ad inclinazione elettrica nelle posizioni di guida desiderate.
2. Premere e tenere premuto SET (Imposta) e "1" contemporaneamente fino a quando si sente un bip.
3. Ripetere i passi 1 e 2 per un eventuale secondo conducente usando la posizione "2".

Per salvare le posizioni sul pulsante (uscita) e le funzioni di uscita agevolata:

1. Regolare il sedile conducente, gli specchietti retrovisori esterni e il piantone dello sterzo telescopico e ad inclinazione elettrica nelle posizioni desiderate per uscire dal veicolo.
2. Premere e tenere premuto SET (Imposta) e contemporaneamente fino a quando si sente un bip.

Richiamo manuale delle posizioni in memoria

Se l'accensione è disinserita o nelle posizioni ON/RUN/START e il freno di stazionamento non è tirato, mantenere premuto "1", "2" o per richiamare manualmente le posizioni precedentemente memorizzate. Se "1", "2" o viene rilasciato prima che le posizioni memorizzate siano state raggiunte, il richiamo viene interrotto.

Se, sul veicolo con cambio manuale, l'accensione è in posizione ON/RUN/START e il freno di stazionamento è tirato, mantenere premuto "1", "2" o per richiamare manualmente le posizioni precedentemente memorizzate. Se l'accensione viene portata su OFF prima che le posizioni memorizzate siano state raggiunte, il richiamo viene interrotto.

Se, durante, il richiamo della posizione memorizzata un ostacolo blocca il sedile del conducente e/o il piantone dello sterzo telescopico e ad inclinazione elettrica, il movimento potrebbe interrompersi. Rimuovere l'ostacolo, poi tenere premuto il comando manuale relativo al componente memorizzato che non sta compiendo il movimento di richiamo, per due secondi. Cercare di richiamare di nuovo la posizione memorizzata premendo il pulsante Memory corretto. Se la posizione memorizzata non viene richiamata, consultare il proprio concessionario per avere assistenza tecnica.

Richiamo automatico delle posizioni di memoria (richiamo automatico di memoria)

La funzione di Auto (Automatic) Memory Recall (Richiamo automatico della memoria) richiama in automatico le posizioni “1” o “2” precedentemente salvate dal conducente attuale quando entra nel veicolo.

In base alla funzione di richiamo automatico di memoria nel menu di personalizzazione del veicolo, le posizioni di memoria “1” o “2” sono richiamate nei modi seguenti:

Per attivare il richiamo quando l'accensione è su Off, e On - Driver Door Open (Acceso - Portiera conducente aperta) è selezionato nel menu di personalizzazione del veicolo:

- Premere sul telecomando RKE e aprire la portiera.

- Premere il pulsante di blocco/sblocco sulla maniglia esterna della portiera del conducente e aprire la portiera lato conducente. Il telecomando RKE deve essere presente affinché il richiamo si attivi.
- Se la portiera del conducente è già aperta, premere 🔓 sul telecomando RKE per attivare il richiamo.

Per attivare il richiamo con accensione inserita, è necessario che il freno di stazionamento sia tirato e che il parametro Attivo - Attivo all'accensione sia selezionato nel menu di personalizzazione del veicolo:

- Posizionare l'accensione su ON/RUN/START.

Vedere *Personalizzazione del veicolo a pagina 5-47*.

Per arrestare il movimento di richiamo, premere uno dei comandi di memoria, specchietti retrovisori elettrici o sedili elettrici oppure premere il comando del piantone dello sterzo telescopico e ad inclinazione elettrica. Se Attivo - Attivo all'accensione è selezionato nel menu di personalizzazione del veicolo, il posizionamento dell'accensione su OFF arresta la funzione di richiamo.

Se, durante, il richiamo della posizione memorizzata un ostacolo blocca il sedile del conducente e/o il piantone dello sterzo telescopico e ad inclinazione elettrica, il movimento potrebbe interrompersi. Rimuovere l'ostacolo, poi tenere premuto il comando manuale relativo al componente memorizzato che non sta compiendo il movimento di richiamo, per due secondi. Cercare di richiamare di nuovo la posizione memorizzata aprendo la portiera lato conducente e premendo 🔓 sul telecomando RKE. Se la posizione memorizzata non viene richiamata, consultare il proprio concessionario per avere assistenza tecnica.

Easy Exit Recall (Richiamo uscita agevolata)

Se nel menu di personalizzazione del veicolo è stata programmata, la funzione di uscita agevolata sposta automaticamente il sedile del conducente, il piantone dello sterzo telescopico e ad inclinazione elettrica e gli specchietti esterni di alcuni veicoli nelle posizioni di memoria salvate nel pulsante (uscita). Vedere le "Posizioni di memoria salvate" elencate in precedenza. Vedere anche *Personalizzazione del veicolo a pagina 5-47*.

La funzione di uscita agevolata è richiamata automaticamente quando si verifica uno dei seguenti eventi:

- Il veicolo è spento e la portiera del conducente è aperta entro breve.
- Il veicolo è spento con la portiera del conducente aperta.

Se, durante, il richiamo della posizione di uscita un ostacolo blocca il sedile del conducente e/o il piantone dello sterzo telescopico e ad inclinazione elettrica, il movimento potrebbe interrompersi. Rimuovere l'ostacolo, poi tenere premuto il comando manuale relativo alla funzione di uscita che non sta compiendo il movimento di richiamo, per due secondi. Tentare di richiamare di nuovo la posizione di uscita. Se la posizione di uscita non viene richiamata, consultare il proprio concessionario per avere assistenza tecnica.

Bloccaggio degli schienali

Per abbattere uno schienale in avanti, sollevare la leva di sbloccaggio. Se presente, lo schienale si blocca una volta piegato del tutto.

⚠ Avvertenza

Se uno dei sedili non è bloccato, potrebbe spostarsi in avanti in seguito a un arresto improvviso o a un incidente. Questo potrebbe causare lesioni alla persona che lo occupa. Spingere o tirare sempre gli schienali per assicurarsi che siano bloccati.

Per riportare lo schienale nella posizione di seduta, sollevare la leva di sbloccaggio e spingere lo schienale all'indietro. Spingere e poi tirare verso di sé lo schienale, per verificare che sia ben fisso in posizione.

In alcuni veicoli, quando lo schienale è piegato in avanti, alcune regolazioni elettriche del sedile potrebbero non essere disponibili. Vedere *Regolazione dei sedili elettrici a pagina 3-2*. *Schienali reclinabili. a pagina 3-3*.

Sedili anteriori ventilati e riscaldati

⚠ Avvertenza

Se non si riescono ad avvertire le variazioni di temperatura o dolore alla pelle, il riscaldatore del sedile potrebbe causare ustioni. Per ridurre il rischio di scottature si dovrebbe prestare attenzione nell'uso dei sedili riscaldabili, specialmente per lunghi periodi di tempo. Non collocare oggetti sul sedile in grado di isolare dal calore, come un lenzuolo, un cuscino, una copertura o un oggetto simile. Potrebbe causare un surriscaldamento del sedile. Un riscaldatore surriscaldato potrebbe causare bruciature o potrebbe danneggiare il sedile.

Comandi del conducente e del passeggero ridondante

Se in dotazione, i pulsanti per il conducente si trovano nella plancetta centrale. Per l'azionamento, il quadro deve essere acceso.

Premere o sul lato sinistro del pannello del climatizzatore per ventilare o riscaldare il sedile del conducente. Il sedile ventilato è dotato di una ventola che aspira o spinge l'aria attraverso il sedile. L'aria non è raffreddata.

Comandi del passeggero

I pulsanti per il passeggero si trovano sul lato destro del quadro strumenti, sotto la bocchetta dell'aria. Premere o per riscaldare o ventilare il sedile del passeggero. Il conducente può anche accendere o spegnere il sedile riscaldato e ventilato del passeggero tramite i pulsanti sul lato destro del pannello del climatizzatore.

Premere il pulsante una volta per la regolazione massima. Ad ogni pressione del pulsante, il sedile passerà all'impostazione successiva inferiore e quindi all'impostazione di spegnimento. Le spie indicano tre per l'impostazione maggiore e uno per quella inferiore. Se i sedili riscaldati sono su alto, il livello diminuirà automaticamente dopo circa 30 minuti.

Il sedile del passeggero può impiegare più tempo a scaldarsi.

Cinture di sicurezza

Questa sezione del manuale spiega come utilizzare correttamente le cinture di sicurezza. Inoltre, tratta anche altri argomenti non correlati con le cinture di sicurezza.

⚠ Avvertenza

Non consentire a un passeggero di occupare un sedile la cui cintura di sicurezza non possa essere indossata correttamente. In caso di incidente, se gli occupanti della vettura non indossano la cintura di sicurezza le lesioni possono essere molto più gravi. Gli occupanti potrebbero riportare gravi ferite o morte a causa di forti urti con parti dell'auto o perchè vengono proiettati fuori dalla vettura. Inoltre, chiunque non abbia le cinture allacciate può colpire altri passeggeri nel veicolo.

(Continuazione)

Avvertenza (Continuazione)

È estremamente pericoloso viaggiare in una zona destinata al carico di oggetti, sia all'interno sia all'esterno della vettura. In caso di urto, i passeggeri che viaggiano in queste zone corrono un maggior rischio di lesioni gravi o morte. Non consentire a nessun passeggero di viaggiare nelle aree della vettura non dotate di sedili e cinture di sicurezza.

Allacciare sempre la cintura di sicurezza e verificare anche che tutti i passeggeri la indossino correttamente.

Questa vettura è dotata di indicatori che ricordano di allacciare la cintura di sicurezza. Vedere *Segnalazioni di cintura di sicurezza non allacciata a pagina 5-14*.

Perché le cinture di sicurezza funzionano

Quando viaggiano a bordo di un veicolo, i passeggeri hanno la stessa velocità del veicolo stesso. Se il veicolo si ferma improvvisamente, i passeggeri continuano il movimento fino a quando qualcosa non li ferma. Potrebbe essere il parabrezza, il cruscotto o le cinture di sicurezza!

Quando si indossa una cintura di sicurezza, gli occupanti rallentano insieme al veicolo. C'è più tempo per fermarsi perché ci si arresta su una distanza maggiore e, quando le cinture sono indossate correttamente, sono le ossa più forti che assorbono la forza delle cinture di sicurezza. Ecco perché le cinture di sicurezza sono così utili.

Domande e risposte sulle cinture di sicurezza

Q: Se un occupante ha la cintura di sicurezza allacciata, rimarrà intrappolato nella vettura in caso di incidente?

A: *Potrebbe* rimanere intrappolato, sia che indossi la cintura sia che non la indossi. Ma se ha la cintura allacciata, sono *molto* maggiori le probabilità che rimanga cosciente durante e dopo un incidente e che *possa* slacciarsi la cintura e scendere dall'auto.

Q: Se la propria auto è dotata di airbag, perché si devono anche allacciare le cinture di sicurezza?

A: Gli airbag sono solo dispositivi supplementari, funzionano *assieme* alle cinture di sicurezza, non al loro posto. Indipendentemente dalla presenza dell'airbag, tutti gli occupanti devono allacciare le cinture di sicurezze per avere la massima protezione.

Inoltre, in quasi tutte le regioni la legge richiede di indossare le cintura di sicurezza.

Come indossare correttamente le cinture di sicurezza

Questa sezione è dedicata solo a persone con un'altezza adulta.

Per quanto riguarda l'uso delle cinture di sicurezza con i bambini, ci sono alcune particolarità da sapere. E ci sono regole diverse per i

bambini piccoli e per i neonati. Se nel veicolo è presente un bambino, vedere *Bambini più grandi a pagina 3-30*. *Neonati e bambini piccoli a pagina 3-32*. È necessario attenersi a queste norme per la sicurezza di tutti.

È molto importante che tutti gli occupanti si allaccino le cinture. Le statistiche mostrano che, in caso di incidente, le persone prive di cinture di sicurezza subiscono lesioni più spesso di quelle che le indossano.

Ci sono cose importanti da sapere su come indossare correttamente una cintura di sicurezza.

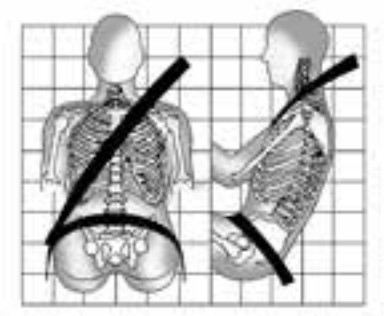

- Sedersi con la schiena diritta e tenere sempre i piedi sul pavimento di fronte.
- Utilizzare sempre la fibbia corretta per la propria posizione di seduta.
- Indossare la fascia addominale della cintura in posizione bassa e avvolgere i fianchi, toccando appena le cosce. In caso di incidente, la forza viene applicata alle robuste ossa del bacino e sarebbe quindi più improbabile scivolare al di sotto della fascia addominale. Se invece si scivolasse, la cintura applicherebbe la forza all'addome. Questo potrebbe causare lesioni gravi o persino fatali.
- Indossare la parte superiore della cintura sulla spalla e attraverso il torace. Queste parti del corpo riescono ad assorbire meglio le forze di ritenuta della cintura. La fascia toracica della cintura si blocca in caso di arresto improvviso o incidente.

⚠ Avvertenza

Se non si indossa correttamente la cintura di sicurezza, è possibile riportare gravi lesioni o addirittura la morte.

- Non lasciare mai che la cintura addominale o superiore si allentino o si attorciglino.

(Continuazione)

Avvertenza (Continuazione)

- Non indossare mai la parte superiore della cintura sotto le braccia o dietro la schiena.
- Non far passare la parte addominale o della spalla su un bracciolo.
- Indossare sempre la parte superiore della cintura sulla spalla e attraverso il torace. Se necessario, utilizzare la guida della cintura di sicurezza per posizionare la fascia superiore sulla spalla e trasversalmente al torace.

Cintura di sicurezza a tre punti di ancoraggio

Tutte le posizioni di seduta della vettura sono dotate di cintura di sicurezza a tre punti di ancoraggio.

Le istruzioni seguenti spiegano come indossare correttamente una cintura di sicurezza a tre punti di ancoraggio.

In figura, il sedile Touring; il sedile sportivo è simile.

1. Il sedile è dotato di guida per la cintura di sicurezza. La guida della cintura di sicurezza consente di posizionare la fascia superiore sulla spalla e trasversalmente sul torace degli adulti di piccola statura e dei bambini più grandi che non hanno più necessità dei rialzi.

   Per utilizzare la guida della cintura di sicurezza, inserire il bordo del nastro della cintura nell'apertura della guida. Assicurarsi che la cintura non sia ritorta. Se nel veicolo è presente un bambino, vedere *Bambini più grandi a pagina 3-30*. *Neonati e bambini piccoli a pagina 3-32*.

2. Se il sedile è regolabile, posizionarlo in modo da potersi sedere con la schiena diritta. Per vedere come, consultare la voce "Sedili" nell'Indice analitico.

3. Prendere la linguetta di chiusura e tirare la cintura in diagonale. Evitare che si attorcigli.

   Se la si tira in diagonale molto rapidamente, la cintura di sicurezza può bloccarsi. In questo caso, per sbloccarla è sufficiente lasciarla riavvolgere leggermente. Poi tirarla verso di sé più lentamente.

   Se la fascia toracica della cintura viene estratta totalmente, potrebbe attivarsi la funzione della sicura per i bambini. In questo caso, fare riavvolgere completamente la cintura e ricominciare.

4. Inserire la linguetta di chiusura nella fibbia fino a quando non scatta in posizione.

   Tirare la linguetta di chiusura per verificare che sia bloccata correttamente.

   Posizionare il pulsante di sblocco sulla fibbia in modo che la cintura di sicurezza possa essere slacciata velocemente se necessario.

5. Per stringere la fascia addominale, tirare la fascia toracica.

   Per sistemare correttamente la fascia addominale per gli occupanti più piccoli, può essere necessario tirare la cucitura della cintura di sicurezza attraverso la linguetta di chiusura.

Per sbloccare la cintura, premere il pulsante presente sulla fibbia. La cintura dovrebbe ritornare nella posizione di partenza.

Prima di chiudere una portiera, assicurarsi che la cintura di sicurezza non rimanga incastrata. Se si sbatte una portiera su una cintura di sicurezza, si potrebbero danneggiare sia la cintura sia la vettura.

Pretensionatori della cintura di sicurezza

Questa vettura è dotata di pretensionatori della cintura di sicurezza per gli occupanti dei sedili anteriori esterni. Anche se non è possibile vederli, i pretensionatori costituiscono parte integrante del gruppo delle cinture di sicurezza. Possono contribuire a tendere le cinture di sicurezza durante le prime fasi di un incidente da lieve a grave, frontale, quasi frontale o posteriore a patto che siano soddisfatte le condizioni di soglia dell'attivazione del pretensionatore. Se la vettura è dotata di airbag laterali, i pretensionatori possono contribuire a tendere le cinture di sicurezza in caso di urto laterale. Inoltre, in caso di ribaltamento, i pretensionatori possono contribuire a tendere le cinture di sicurezza.

I pretensionatori funzionano solo una volta. Se i pretensionatori si azionano in un incidente, essi e probabilmente altre parti del sistema cinture di sicurezza della vettura dovranno essere sostituiti. Vedere *Sostituzione di parti del sistema delle cinture di sicurezza dopo un incidente a pagina 3-15*.

Uso della cintura di sicurezza in gravidanza

Le cinture di sicurezza funzionano per tutti, anche le donne in gravidanza. Come tutti gli occupanti, potrebbero subire gravi lesioni se non indossano le cinture di sicurezza.

Una donna in gravidanza deve indossare una cintura di sicurezza a tre punti di ancoraggio posizionando la fascia addominale più in basso possibile, sotto l'addome.

Il miglior modo per proteggere il nascituro consiste nel proteggere la madre. Se una cintura di sicurezza viene indossata correttamente, è più probabile che il nascituro non subisca danni in un incidente. Per le donne in gravidanza, come per tutti gli altri, il segreto dell'efficacia delle cinture di sicurezza consiste nell'indossarle correttamente.

Controllo del sistema di sicurezza

Verificare periodicamente che la spia di monitoraggio dell'allacciamento delle cinture, le cinture di sicurezza, le fibbie, le linguette di chiusura, i riavvolgitori e gli ancoraggi funzionino tutti correttamente. Cercare eventuali componenti del sistema delle cinture di sicurezza staccati che potrebbero impedire un corretto funzionamento di tutto il sistema. Contattare il proprio concessionario di fiducia per l'eventuale riparazione. Le cinture di sicurezza rotte o sfrangiate potrebbero non proteggervi in caso di incidente. Potrebbero strapparsi a causa delle forze dell'impatto. Se una cintura è rotta o sfrangiata, procurarsene subito una nuova.

Assicurarsi che la spia di monitoraggio dell'allacciamento delle cinture funzioni. Vedere *Segnalazioni di cintura di sicurezza non allacciata a pagina 5-14*.

Mantenere le cinture di sicurezza pulite e asciutte. Vedere *Cura della cintura di sicurezza a pagina 3-15*.

Cura delle cinture di sicurezza

Mantenere le cinture pulite e asciutte.

⚠ Avvertenza

Non candeggiare né tingere le cinture di sicurezza. Potrebbe danneggiarle gravemente. In un incidente, potrebbero non essere in grado di fornire una protezione adeguata. Pulire le cinture di sicurezza solo con un detergente delicato e acqua tiepida.

Sostituzione dei componenti del sistema della cintura di sicurezza dopo un incidente

⚠ Avvertenza

Un incidente può danneggiare il sistema della cintura di sicurezza della vettura. Un sistema delle cinture di sicurezza danneggiato potrebbe non proteggere adeguatamente la persona che lo usa, causando lesioni gravi o anche la morte, in caso di incidente. Per essere sicuri che i sistemi delle cinture di sicurezza funzionino correttamente dopo un incidente, farli controllare e, se necessario, sostituire rapidamente.

Dopo un incidente lieve, può non essere necessario sostituire le cinture di sicurezza. Ma i gruppi delle cinture di sicurezza utilizzati durante un incidente possono essere stati sollecitati o danneggiati. Consultare il proprio concessionario per fare controllare o sostituire i gruppi delle cinture di sicurezza e le relative guide.

I nuovi componenti e le riparazioni potrebbero rendersi necessari anche se il sistema non è stato utilizzato al momento dell'incidente.

Far controllare i pretensionatori della cintura di sicurezza se la vettura è stata coinvolta in un incidente o se la spia di segnalazione airbag pronto rimane accesa dopo aver avviato la vettura o mentre si sta guidando. Vedere *Spia di segnalazione airbag pronto a pagina 5-15*.

⚠ Avvertenza

Le procedure di sicurezza devono essere sempre osservate quando si effettui lo smaltimento del veicolo o di sue parti. Lo smaltimento dovrebbe essere effettuato solo da un centro di assistenza autorizzato, per aiutare a proteggere l'ambiente e la vostra salute.

Sistema airbag

La vettura è dotata dei seguenti airbag:

- Un airbag frontale per il conducente.
- Un airbag frontale per il passeggero anteriore esterno.
- Un airbag per gli impatti laterali montato sul sedile per il conducente.
- Un airbag per gli impatti laterali montato sul sedile del passeggero anteriore esterno.

Tutti gli airbag hanno la dicitura AIRBAG sulla rifinitura o su un'etichetta vicino all'apertura di azionamento.

Per gli airbag frontali, la parola AIRBAG è incisa al centro del volante per l'airbag del conducente e sul cruscotto per il passeggero anteriore esterno.

Per gli airbag per gli impatti laterali montati sul sedile, la parola AIRBAG compare sul lato dello schienale, vicino alla portiera.

Gli airbag sono stati concepiti per integrare la protezione offerta dalle cinture di sicurezza. Sebbene gli airbag attuali siano stati progettati anche per contribuire a ridurre il rischio di lesioni causate dalla loro forza di gonfiaggio, tutti gli airbag devono gonfiarsi molto in fretta per poter svolgere la loro funzione.

Ecco le cose più importanti da sapere sui sistemi degli airbag:

⚠ Avvertenza

Se non si indossa correttamente la cintura di sicurezza, in caso di incidenti si possono subire gravi lesioni o morte anche in presenza di airbag. Gli airbag sono stati ideati per funzionare assieme alle cinture di sicurezza, non per

(Continuazione)

Avvertenza (Continuazione)

sostituirle. Inoltre, non sono stati progettati per gonfiarsi in tutti gli incidenti. In alcuni incidenti, le cinture di sicurezza sono l'unico sistema di sicurezza. Vedere *Quando dovrebbe gonfiarsi un airbag? a pagina 3-19*.

Se si indossa la cintura di sicurezza durante un incidente, questa contribuisce a ridurre la possibilità di colpire oggetti che si trovano all'interno del veicolo o di essere sbalzati fuori dal veicolo. Gli airbag sono "sistemi di sicurezza supplementari" rispetto alle cinture di sicurezza. Chiunque si trovi a bordo di una vettura deve indossare correttamente la cintura di sicurezza, indipendentemente dalla presenza o meno di un airbag per questa persona.

⚠ Avvertenza

Gli airbag si gonfiano con grande forza e rapidità; chiunque si trovi appoggiato o molto vicino a un airbag che si gonfia può riportare gravi lesioni o morire. Evitare di sedersi inutilmente vicini a qualsiasi airbag, ad esempio sul bordo del sedile o sporgendosi in avanti. Le cinture di sicurezza possono trattenervi nella vostra posizione prima e durante un incidente. Indossare sempre la cintura di sicurezza, anche in presenza di airbag. Il conducente deve sedersi nella posizione più arretrata possibile che gli consenta di mantenere il controllo della vettura.

Gli occupanti non devono sporgersi o dormire appoggiati alla portiera o ai cristalli laterali nei sedili con airbag integrati.

⚠ Avvertenza

I bambini appoggiati o molto vicini a un airbag che si gonfia possono subire lesioni gravi o morte. Quando si viaggia, assicurare sempre correttamente i bambini all'interno della vettura. Per leggere come, vedere *Bambini più grandi a pagina 3-30*. *Neonati e bambini piccoli a pagina 3-32*.

Il quadro strumenti integra una spia che segnala quando l'airbag è pronto per l'uso con il simbolo di un airbag.

Il sistema verifica che l'impianto elettrico dell'airbag non presenti malfunzionamenti. La spia indica un eventuale problema elettrico. Vedere *Spia di segnalazione airbag pronto a pagina 5-15*.

Dove si trovano gli airbag?

L'airbag frontale del conducente si trova al centro del volante.

L'airbag anteriore del passeggero anteriore esterno si trova nel quadro strumenti del passeggero.

La figura mostra il lato del conducente, il lato passeggero è similare

Gli airbag per gli impatti laterali montati sul sedile del passeggero anteriore esterno e del conducente sono sul lato dello schienale, vicinissimi alla portiera.

⚠ Avvertenza

Se un oggetto si trova tra un occupante e l'airbag, quest'ultimo potrebbe non gonfiarsi in maniera

(Continuazione)

Avvertenza (Continuazione)

corretta o potrebbe schiacciare l'oggetto contro la persona, causando lesioni gravi e persino la morte. La zona occupata da un airbag attivato deve essere mantenuta priva di ostacoli. Non mettere oggetti tra un occupante e un airbag, e non attaccare né sistemare nulla sul mozzo del volante o sopra o vicino alla copertura dell'airbag.

Non utilizzare accessori per sedili che bloccano l'area di gonfiaggio dell'airbag per gli urti laterali montati sul sedile.

Quando deve gonfiarsi un airbag?

Questo veicolo è dotato di airbag. Vedere *Sistema airbag a pagina 3-16*. Gli airbag hanno lo scopo di gonfiarsi se l'impatto supera la soglia di attivazione del sistema airbag specifico. Le soglie di attivazione sono utilizzate per prevedere la possibile gravità di un incidente in modo che gli airbag abbiano il tempo per gonfiarsi garantendo la sicurezza degli occupanti. Il veicolo è dotato di sensori elettronici che aiutano il sistema airbag a determinare la gravità dell'impatto. Le soglie di attivazione possono cambiare anche in funzione del design specifico di una vettura.

Gli airbag frontali sono stati ideati per gonfiarsi in caso di incidente da lieve a grave, frontale o quasi frontale, allo scopo di contribuire a ridurre il pericolo di lesioni gravi, soprattutto al testa e al torace del conducente o del passeggero anteriore esterno.

L'attivazione degli airbag frontali non dipende principalmente dalla velocità del veicolo. Dipende da cosa si colpisce, dalla direzione dell'urto e dalla rapidità di decelerazione della vettura.

Gli airbag anteriori possono azionarsi a diverse velocità d'impatto in base al caso che la vettura colpisca un oggetto in linea retta o con un'angolazione e che l'oggetto sia fisso o mobile, rigido o deformabile, stretto o largo.

Gli airbag frontali non sono predisposti per gonfiarsi durante i cappottamenti, negli urti posteriori o in molti impatti laterali.

Inoltre, la vettura è dotata di airbag frontali di tecnologia avanzata. Gli airbag anteriori di tecnologia avanzata regolano la ritenuta in base alla gravità dello scontro o all'interazione dell'occupante.

Il veicolo dispone di un sensore di posizione dei sedili che consente al sistema di rilevamento di monitorare la posizione del sedile del passeggero anteriore esterno. Il sensore di posizione del sedile fornisce le informazioni utilizzate per regolare l'attivazione dell'airbag frontale del passeggero anteriore esterno.

Gli airbag laterali montati nel sedile sono stati ideati in modo da gonfiarsi in caso di urti moderati o gravi, a seconda della posizione d'impatto. Gli airbag laterali montati sui sedili non sono progettati per gonfiarsi durante gli urti frontali, quelli quasi frontali, i cappottamenti e i tamponamenti. Un airbag per gli urti laterali montato sul sedile è predisposto per gonfiarsi sul lato della vettura urtata.

I caso d'urto nessuno può dire se un airbag si sia azionato semplicemente basandosi sui danni al veicolo o i costi di riparazione.

Cosa fa gonfiare un airbag?

In caso di attivazione, il sistema di rilevamento invia un segnale elettrico che attiva il rilascio del gas dal dispositivo di gonfiaggio. Questo gas riempie l'airbag causando una rottura della copertura. Il dispositivo di gonfiaggio, l'airbag e i componenti relativi fanno parte integrante del modulo airbag.

Per i posizionamenti degli airbag, vedere *Dove si trovano gli airbag? a pagina 3-18*.

Come fa un airbag ad agire come sistema di sicurezza?

Negli impatti da lievi a gravi frontali o quasi frontali, anche gli occupanti che indossano le cinture di sicurezza possono urtare il volante o il cruscotto. Negli urti da lievi a gravi, anche gli occupanti che indossano le cinture di sicurezza possono urtare la parte interna della vettura.

Gli airbag forniscono ulteriore protezione in aggiunta alle cinture di sicurezza distribuendo la forza dell'impatto più uniformemente sul corpo dell'occupante.

Ma gli airbag non sono di aiuto in molti tipi di urti, principalmente perché il movimento degli occupanti non va verso gli airbag. Per ulteriori informazioni, vedere *Quando dovrebbe gonfiarsi un airbag? a pagina 3-19*.

Gli airbag non devono mai essere considerati come qualcosa di più di un'integrazione delle cinture di sicurezza.

Cosa si vede dopo che un airbag si è gonfiato?

Dopo che gli airbag frontali e quelli per gli urti laterali montati nel sedile si sono gonfiati, si sgonfiano rapidamente, tanto rapidamente che alcune persone non si rendono nemmeno conto che si erano gonfiati. Alcuni componenti del modulo dell'airbag possono rimanere caldi per parecchi minuti. Per la posizione dei moduli airbag, vedere *Cosa fa gonfiare un airbag? a pagina 3-20*.

I componenti di un airbag che entrano in contatto con un occupante possono essere caldi, ma non eccessivamente. È possibile notare la fuoriuscita di fumo e polvere dagli sfiati degli airbag sgonfiati. Il gonfiaggio dell'airbag non toglie visibilità al conducente e non gli impedisce di guidare la vettura, né impedisce alle persone di scendere da essa.

⚠ Avvertenza

Quando un airbag si gonfia, nell'aria potrebbe essere presente polvere. La polvere potrebbe causare problemi respiratori alle persone con problemi di asma o altri problemi respiratori. Per evitare questo, tutti gli occupanti della vettura dovrebbero scendere da essa non appena sia possibile farlo in condizioni di sicurezza. Se un occupante ha problemi respiratori ma non riesce

(Continuazione)

Avvertenza (Continuazione)

a scendere dalla vettura dopo il gonfiaggio di un airbag, deve respirare aria fresca aprendo un finestrino o una portiera. In caso di problemi respiratori successivi all'attivazione di un airbag, si consiglia di consultare un medico.

La vettura è dotata di una funzione che può sbloccare automaticamente le portiere, accendere le luci dell'abitacolo, attivare i segnalatori di emergenza e spegnere il sistema di iniezione del combustibile quando gli airbag si gonfiano. È possibile bloccare le portiere, spegnere le luci dell'abitacolo e disattivare i segnalatori di emergenza utilizzando i comandi di queste funzioni.

⚠ Avvertenza

Uno scontro grave a sufficienza per gonfiare gli airbag potrebbe anche aver danneggiato funzioni importanti del veicolo, come l'impianto di alimentazione del carburante, gli impianti di frenata e sterzata, ecc. Anche se il veicolo sembra utilizzabile dopo uno scontro moderato, potrebbero essere presenti danni occulti che possono compromettere il funzionamento del veicolo in sicurezza.

Usare cautela qualora si tenti di riavviare il motore dopo un incidente.

In molti incidenti abbastanza gravi da causare l'attivazione dell'airbag, i parabrezza si rompono a causa della deformazione della vettura. Anche l'airbag del passeggero anteriore destro può causare una rottura del parabrezza.

- Gli airbag sono fatti in modo da potersi gonfiare solo una volta. Dopo che un airbag si è attivato, è necessario procurarsi alcuni componenti nuovi del sistema dell'airbag. In caso contrario, il sistema dell'airbag non sarà in grado di proteggere gli occupanti in caso di eventuali incidenti successivi. Un nuovo sistema comprende i moduli degli alberghi ed eventuali altri componenti. Il manuale di assistenza tecnica della vettura illustra la necessità di sostituire altri componenti.
- La vettura è dotata di una centralina di rilevamento e diagnostica che registra le informazioni dopo un incidente. Vedere *Registrazione dei dati della vettura e privacy a pagina 13-1*.
- Sul sistema airbag possono intervenire esclusivamente tecnici qualificati. Eventuali interventi tecnici non corretti potrebbero impedire al sistema airbag di funzionare correttamente. Rivolgersi al proprio concessionario per l'assistenza tecnica.

Sistema di rilevamento del passeggero

La vettura è dotata di un sistema di rilevamento del passeggero che si trova nel sedile del passeggero anteriore esterno. L'indicatore dello stato dell'airbag del passeggero si illuminerà sul quadro strumenti quando la vettura viene avviata.

Il simbolo per l'attivazione e la disattivazione sarà visibile durante il controllo del sistema. Quando il controllo del sistema è completato, sarà visibile il simbolo di attivazione o di disattivazione. Vedere *Indicatore di stato dell'airbag passeggero a pagina 5-16*.

Il sistema di rilevamento del passeggero disattiverà l'airbag frontale del passeggero anteriore esterno in certe condizioni. Nessun altro airbag risente del sistema di rilevamento del passeggero.

Il sistema di rilevamento del passeggero funziona mediante sensori integrati nel sedile del passeggero anteriore esterno e nella cintura di sicurezza. I sensori servono a rilevare la presenza di un occupante seduto correttamente e a determinare se l'airbag frontale del passeggero anteriore esterno debba potersi gonfiare o no.

In base alle statistiche sugli incidenti, è più sicuro sistemare i bambini nel sedile posteriore, utilizzando un sistema di sicurezza adeguato al loro peso e alla loro altezza.

Non trasportare sulla vettura sistemi di sicurezza per bambini rivolti in senso contrario al senso di marcia, anche se l'airbag è disattivato.

Non fissare mai un sistema di sicurezza rivolto in senso contrario al senso di marcia nella parte anteriore. Il bambino rivolto in senso contrario al senso di marcia correrebbe un rischio troppo grande in caso di gonfiaggio dell'airbag.

⚠ Avvertenza

In caso di attivazione dell'airbag frontale del passeggero, un bambino che viaggia in un sistema di sicurezza rivolto in senso contrario al senso di marcia potrebbe riportare lesioni gravi o morte. Questo perché lo schienale del sistema di sicurezza del bambino sarebbe molto vicino all'airbag che si gonfia. In caso di attivazione dell'airbag frontale del passeggero, se il sedile è in una posizione molto avanzata, un bambino che viaggia in un sistema di sicurezza rivolto in senso di marcia potrebbe riportare lesioni gravi o morte.

Anche se il sistema di rilevamento del passeggero ha disattivato l'airbag frontale del passeggero, nessun sistema è assolutamente esente da possibili

(Continuazione)

Avvertenza (Continuazione)

anomalie (fail-safe). Nessuno può garantire che un airbag non si gonfiera in circostanze insolite, anche se è disattivato.

Posizionare i sistemi di sicurezza per bambini rivolti in senso contrario al senso di marcia nei sedili posteriori, anche se l'airbag è disattivato. Se si posiziona un sistema di sicurezza per bambini rivolto in senso di marcia nel sedile passeggero anteriore esterno, portare sempre il sedile nella posizione più arretrata possibile. È meglio posizionare i sistemi di sicurezza per bambini nei sedili posteriori.

Il sistema di rilevamento del passeggero è stato progettato per disattivare l'airbag del passeggero anteriore esterno nei seguenti casi:

- Il sedile del passeggero anteriore esterno non è occupato.
- Il sistema rileva che è presente un sistema di sicurezza con un neonato o un bambino piccolo.
- Un passeggero anteriore esterno solleva il proprio peso dal sedile per un breve periodo di tempo.
- Si verifica un problema critico nel sistema airbag o nel sistema di rilevamento del passeggero.

Quando il sistema di rilevamento del passeggero ha disattivato l'airbag del passeggero anteriore esterno, la spia di disattivazione si accende e rimane accesa per ricordare che l'airbag è disattivato. Vedere *Indicatore di stato dell'airbag passeggero a pagina 5-16*.

Il sistema di rilevamento del passeggero serve ad attivare l'airbag frontale del passeggero anteriore esterno ogni volta che il sistema rileva che una persona delle dimensioni di un adulto si è seduta correttamente nel sedile del passeggero anteriore esterno.

Quando il sistema di rilevamento del passeggero ha consentito l'abilitazione dell'airbag, la spia di attivazione si accende e rimane accesa per ricordare che l'airbag è attivo.

Per alcuni bambini, compresi quelli che viaggiano in un sistema di sicurezza, e per adulti di piccola statura, il sistema di rilevamento del passeggero può disattivare o non disattivare l'airbag frontale del passeggero anteriore esterno, a seconda della posizione di seduta della persona e della sua costituzione. Chiunque si trovi a bordo di una vettura e abbia superato l'età e il peso che rende necessario l'uso di sistemi di sicurezza deve indossare

correttamente la cintura di sicurezza, indipendentemente dalla presenza o meno di un airbag per questa persona.

⚠ Avvertenza

Se la spia di segnalazione airbag pronto si accende e rimane accesa, significa che potrebbero esserci problemi con l'airbag. Per evitare lesioni a se stessi e agli altri, fare riparare immediatamente la vettura. Vedere *Spia di segnalazione airbag pronto a pagina 5-15* per maggiori informazioni, comprese informazioni importanti sulla sicurezza.

Se la spia ON è accesa per un sistema di sicurezza per bambini

Il sistema di rilevamento del passeggero serve a disattivare l'airbag del passeggero anteriore esterno quando rileva che il seggiolino è occupato da un neonato. Se è stato installato un sistema di sicurezza per bambini e la spia ON è accesa:

1. Spegnere la vettura.
2. Smontare il sistema di sicurezza per bambini dalla vettura.
3. Rimuovere eventuali altri oggetti dal sedile, come ad esempio coperte, cuscini, coprisedili, riscaldatori dei sedili o dispositivi per il massaggio.
4. Reinstallare il sistema di sicurezza per bambini seguendo le istruzioni fornite dal fabbricante del sistema, e consultare *Come fissare i sistemi di sicurezza per bambini a pagina 3-42*. Anche se il seggiolino per bambini è dotato di bloccaggio della cintura di sicurezza, verificare che l'arrotolatore sia fisso tirando completamente fuori da esso l'arrotolatore prima di allacciare la cintura. Quando viene fissato il blocco del riavvolgitore, la cintura può essere tesa ma non estratta dal riavvolgitore.
5. Se, dopo aver rimontato il sistema di sicurezza e aver riavviato la vettura, la spia è ancora accesa, spegnere la vettura. Poi reclinare leggermente lo schienale e regolare la seduta, se possibile, per assicurarsi che lo schienale non prema il sistema di sicurezza per bambini contro la seduta.
6. Riavviare la vettura.

Il sistema di rilevamento del passeggero potrebbe disattivare o non disattivare l'airbag di un bambino che siede in un sistema di sicurezza a seconda delle

dimensioni del bambino. È meglio posizionare i sistemi di sicurezza per bambini nei sedili posteriori.

Se la spia Off è accesa in presenza di un occupante adulto o di dimensioni equivalenti

Se un adulto è seduto nel sedile del passeggero anteriore esterno ed è accesa la spia di disattivazione, la causa potrebbe essere che tale occupante non è seduta correttamente oppure che è inserito il bloccaggio del seggiolino per bambini. Seguire le indicazioni seguenti per consentire al sistema di rilevare la presenza della persona e abilitare l'airbag frontale del passeggero anteriore esterno:

1. Spegnere la vettura.
2. Rimuovere eventuali altri oggetti dal sedile, come ad esempio coperte, cuscini, coprisedili, riscaldatori dei sedili o dispositivi per il massaggio.
3. Posizionare lo schienale del sedile in posizione verticale.
4. Far sedere la persona con la schiena diritta, al centro della seduta, con le gambe comodamente stese.
5. Se la fascia toracica della cintura viene estratta totalmente, si attiverà la funzione della sicura per i bambini. Questo potrebbe involontariamente far sì che il sistema di rilevamento del passeggero disattivi l'airbag per eventuali occupanti adulti. In questo caso, slacciare la cinghia, farla retrarre completamente e poi riagganciarla senza tirarla fuori del tutto.
6. Riavviare la vettura e fare rimanere la persona in questa posizione per due o tre minuti dopo che la spia ON si è accesa.

⚠ Avvertenza

Se l'airbag del passeggero anteriore esterno è disattivato per un occupante adulto, l'airbag non potrà gonfiarsi ed aiutare a proteggere il passeggero in caso d'incidente, causando un maggiore rischio di lesioni gravi o anche mortali. Un occupante adulti non dovrebbe sedersi sul sedile del passeggero anteriore esterno se la spia di disattivazione del relativo airbag è accesa.

Altri fattori che influiscono sul funzionamento del sistema

Le cinture di sicurezza mantengono il passeggero in posizione sul sedile durante le manovre e le frenate, consentendo così al sistema di rilevamento del passeggero di mantenere lo stato indicato per l'airbag del passeggero. Per maggiori informazioni sull'importanza dell'uso corretto dei sistemi di sicurezza, vedere "Cinture di sicurezza" e "Sistemi di sicurezza per bambini" nell'Indice analitico.

La presenza consistente di materiali vari, come coperte o cuscini, o dispositivi di aftermarket come coprisedili, riscaldatori per sedili e dispositivi per il massaggio può influire sul funzionamento del sistema di rilevamento del passeggero. Si consiglia di non utilizzare coprisedili o altri dispositivi di aftermarket, a meno che non siano stati omologati da GM per l'uso con la vettura specifica.

Vedere *Montaggio di dispositivi aggiuntivi sulle vetture dotate di airbag a pagina 3-28* per maggiori informazioni sulle modifiche che potrebbero influire sulla modalità di funzionamento del sistema.

La spia ON potrebbe essere accesa perché un oggetto come una valigetta, una borsa, una busta della spesa, un laptop o un altro dispositivo elettronico viene posizionato su un sedile non occupato. Per evitare questo, rimuovere l'oggetto dal sedile.

⚠ Avvertenza

Eventuali articoli riposti sotto il sedile del passeggero o tra la seduta e lo schienale del passeggero possono interferire con il funzionamento corretto del sistema di rilevamento del passeggero.

Interventi tecnici sulle vetture dotate di airbag

La presenza degli airbag richiede che le vetture che ne sono dotate siano gestite con particolari attenzioni. Vari componenti del sistema di airbag sono presenti in diversi punti della vettura. Per maggiori informazioni su come intervenire su una vettura e sul suo sistema airbag, rivolgersi al concessionario o consultare il manuale.

⚠ Avvertenza

Durante un intervento tecnico non corretto, un airbag può gonfiarsi anche fino a 10 secondi dopo lo spegnimento del veicolo e lo scollegamento della batteria. Se si è vicini all'airbag quando si gonfia, è possibile rimanere feriti. Evitare i connettori gialli. Potrebbero far parte del sistema

(Continuazione)

Avvertenza (Continuazione)

degli airbag. Assicurarsi di osservare le procedure tecniche corrette e che la persona che esegue il lavoro sia qualificata.

⚠ Avvertenza

Le procedure di sicurezza devono essere sempre osservate quando si effettui lo smaltimento del veicolo o di sue parti. Lo smaltimento dovrebbe essere effettuato solo da un centro di assistenza autorizzato, per aiutare a proteggere l'ambiente e la vostra salute.

Montaggio di dispositivi aggiuntivi a una vettura dotata di airbag

Se si aggiungono accessori che modificano il telaio della vettura, il paraurti, l'altezza, la parte anteriore o i lamierati laterali, è possibile che il sistema dell'airbag non funzioni correttamente. Il funzionamento del sistema airbag può anche risentire del cambiamento o dello spostamento di alcune parti di sedili anteriori, cinture di sicurezza della centralina di controllo airbag, volante, quadro strumenti, sensori anteriori o cablaggio airbag.

Il vostro concessionario e il manuale di assistenza tecnica possono fornire informazioni sulla posizione dei sensori degli airbag, della centralina di rilevamento e diagnosi e del fascio cavi dell'airbag.

Inoltre, la vettura è dotata di un sistema di rilevamento del passeggero per il sedile del passeggero anteriore esterno che comprende sensori integrati nel sedile del passeggero stesso. Il sistema di rilevamento del passeggero potrebbe non funzionare correttamente se il rivestimento originale del sedile viene sostituito da coperture, tappezzeria o rivestimenti non GM, o da coperture, tappezzeria o rivestimenti GM ma progettati per vetture diverse. I dispositivi come i riscaldatori per sedili di aftermarket o imbottiture o dispositivi per migliorare il comfort, montati sotto o sopra il tessuto del sedile, potrebbero anche interferire con il funzionamento del sistema di rilevamento del passeggero. Questo potrebbe impedire il gonfiaggio corretto dell'airbag o degli airbag del passeggero o impedire che il sistema di rilevamento del passeggero disattivi correttamente il/gli airbag del passeggero. Vedere *Sistema di rilevamento del passeggero a pagina 3-22*.

Se dovete modificare il vostro veicolo a causa di una disabilità e avete domande sui possibili effetti di tali modifiche sul sistema airbag oppure se avete domande sui possibili effetti di eventuali altre modifiche sul sistema airbag, consultate il vostro concessionario.

Controllo del sistema dell'airbag

Il sistema dell'airbag non richiede una manutenzione regolare e programmata o la sostituzione. Assicurarsi che la spia di segnalazione airbag pronto funzioni. Vedere *Spia di segnalazione airbag pronto a pagina 5-15*.

⚠ Attenzione

Se una copertura dell'airbag è danneggiata, aperta o rotta, l'airbag potrebbe non funzionare correttamente. Non aprire né

(Continuazione)

Attenzione (Continuazione)

rompere le coperture dell'airbag. Se ci sono coperture aperte o rotte, fare sostituire le coperture dell'airbag e/o il modulo dell'airbag. Per la posizione degli airbag, vedere *Dove si trovano gli airbag? a pagina 3-18*. Rivolgersi al proprio concessionario per l'assistenza tecnica.

Sostituzione dei componenti del sistema dell'airbag dopo un incidente

⚠ Avvertenza

Un incidente può danneggiare il sistema degli airbag della vettura. Un sistema dell'airbag danneggiato potrebbe non

(Continuazione)

Avvertenza (Continuazione)

funzionare correttamente e non proteggere adeguatamente il conducente e il/i passeggero/i in caso di incidente, causando lesioni gravi o persino morte. Per essere sicuri che i sistemi degli airbag funzionino correttamente dopo un incidente, farli controllare e, se necessario, sostituire rapidamente.

Se un airbag si gonfia, sarà necessario sostituire i componenti del sistema relativo. Rivolgersi al proprio concessionario per l'assistenza tecnica.

Se la spia di segnalazione airbag pronto rimane accesa dopo che la vettura viene avviata o si accende durante la marcia, il sistema dell'airbag potrebbe non funzionare correttamente. Fare riparare immediatamente la vettura.

Per ulteriori informazioni, vedere *Spia di segnalazione airbag pronto a pagina 5-15*.

⚠ Avvertenza

Le procedure di sicurezza devono essere sempre osservate quando si effettui lo smaltimento del veicolo o di sue parti. Lo smaltimento dovrebbe essere effettuato solo da un centro di assistenza autorizzato, per aiutare a proteggere l'ambiente e la vostra salute.

Sistemi di sicurezza per bambini

Bambini più grandi e ragazzi

I bambini più grandi e i ragazzi che non hanno più necessità dei rialzi devono indossare le cinture di sicurezza della vettura.

Le istruzioni del costruttore, fornite assieme al rialzo, indicano i limiti di peso e di età per il seggiolino. Fino a quando il bambino non supera la prova seguente, utilizzare un rialzo con una cintura di sicurezza a tre punti di ancoraggio:

- Sedersi appoggiando bene la schiena. Le ginocchia si piegano in corrispondenza del bordo del sedile? In caso affermativo, continuare. In caso negativo, continuare a utilizzare il rialzo.
- Allacciare la cintura di sicurezza a tre punti di ancoraggio. La fascia toracica della cintura poggia sulla spalla? In caso affermativo, continuare. In caso negativo, continuare a utilizzare il rialzo.
- La fascia addominale è in posizione bassa, sulle anche, a contatto con le cosce? In caso affermativo, continuare. In caso negativo, continuare a utilizzare il rialzo.

- La posizione corretta della cintura può essere mantenuta per tutta la durata del viaggio? In caso affermativo, continuare. In caso negativo, continuare a utilizzare il rialzo.

Q: Qual è il modo corretto di indossare le cinture di sicurezza?

A: Un bambino o un ragazzo deve indossare una cintura di sicurezza a tre punti di ancoraggio e usufruire della maggiore sicurezza che questa può fornire. La fascia toracica non deve attraversare il viso o il collo. La fascia addominale deve avvolgere i fianchi toccando appena la parte alta delle cosce. In questo modo, la forza della cintura di sicurezza si scarica sulle ossa pelviche in caso di incidente. Non deve mai essere indossata sull'addome; in caso di incidente, questo potrebbe causare lesioni interne gravi o anche fatali.

In base alle statistiche sugli incidenti, i bambini sono più al sicuro se accomodati e fissati con sistema di sicurezza sui sedili posteriori.

In caso di incidente, i bambini che non hanno allacciato correttamente le cinture possono colpire altre persone che invece le hanno allacciate, o possono essere sbalzati fuori dalla vettura. I bambini più grandi e i ragazzi devono utilizzare correttamente le cinture di sicurezza.

⚠ Avvertenza

Non permettere mai che una cintura di sicurezza venga indossata da più di un bambino. La cintura di sicurezza non può distribuire correttamente le forze d'urto. In caso di incidente, i bambini potrebbero essere schiacciati e riportare lesioni

(Continuazione)

Avvertenza (Continuazione)

gravi. Una cintura di sicurezza deve essere usata da una sola persona per volta.

⚠ Avvertenza

Non permettere a un bambino di indossare la cintura di sicurezza tenendo la fascia toracica dietro la schiena. Se un bambino non indossa correttamente la cintura di sicurezza, è possibile che subisca lesioni gravi. In caso di incidente, un bambino non sarebbe trattenuto dalla fascia toracica. Il bambino potrebbe spostarsi troppo in avanti, e questo aumenterebbe la probabilità di lesioni al collo e alla testa. Il bambino potrebbe anche scivolare al di sotto della fascia addominale. La forza della cintura verrebbe applicata quindi direttamente all'addome. Questo potrebbe causare lesioni gravi o fatali. La parte superiore della cintura deve passare sulla spalla e attraverso il torace.

Neonati e bambini piccoli

Tutti gli occupanti di una vettura hanno bisogno di protezione. Questo vale anche per i neonati e per tutti i bambini. Tutti devono utilizzare un adeguato sistema di sicurezza, indipendentemente dalla lunghezza del viaggio, dall'età e dall'altezza.

⚠ Avvertenza

I bambini possono subire lesioni o rimanere strangolati se hanno una cintura avvolta attorno al collo che continua a stringere. Non lasciare mai i bambini soli a bordo della vettura e non consentire loro di giocare con le cinture di sicurezza.

Ogni volta che un neonato o un bambino piccolo viaggiano a bordo di una vettura, devono essere protetti da un sistema di sicurezza adeguato. Né il sistema delle cinture di sicurezza né il sistema dell'airbag sono pensati per loro.

I bambini che non viaggiano in un sistema di sicurezza adeguato possono colpire altre persone o essere sbalzati fuori dalla vettura.

⚠ Avvertenza

Non tenere mai in braccio un neonato o un bambino quando si viaggia in auto. A causa delle forze d'urto, un neonato o un bambino piccolo diventerebbero così pesanti che non sarebbe possibile tenerli fermi in caso di incidente. Ad esempio, in un incidente a soli 40 km/h (25 miglia/h), un bambino che pesa 5,5 kg (12 libbre) diventerà immediatamente una forza di 110 kg (240 libbre) nelle braccia della persona che lo tiene. Un neonato deve viaggiare in un sistema di sicurezza adeguato.

⚠ Avvertenza

I bambini appoggiati o molto vicini a un airbag che si gonfia possono subire lesioni gravi o morte. Non fissare mai un sistema di sicurezza rivolto in senso contrario al senso di marcia nel sedile anteriore destro. Assicurare un sistema di sicurezza rivolto in senso contrario al senso di marcia in un sedile posteriore. È meglio fissare

(Continuazione)

Avvertenza (Continuazione)

in un sedile posteriore anche un sistema di sicurezza rivolto nel senso di marcia. Se si deve posizionare un sistema di sicurezza per bambini rivolto in senso di marcia nel sedile anteriore destro, portare sempre il sedile nella posizione più arretrata possibile.

La scelta di un particolare sistema deve considerare non solo il peso, l'altezza e l'età del bambino, ma anche se il sistema di sicurezza sia compatibile con la vettura sulla quale verrà utilizzato.

Per la maggior parte dei tipi di sistemi di sicurezza di base, sono disponibili molti modelli diversi. Quando si acquista un sistema di sicurezza per bambini, assicurarsi che sia stato realizzato specificamente per l'uso su un veicolo a motore.

Le istruzioni del costruttore fornite con il sistema di sicurezza indicano i limiti di peso e di altezza relativi a quel particolare sistema.

⚠ Avvertenza

Per ridurre il rischio di lesioni a collo e testa durante un incidente, i neonati e i bambini piccoli devono avere un sostegno totale. In caso di incidente, se un neonato o un bambino piccolo viaggia in una sistema di sicurezza per bambini rivolto in senso contrario, le forze d'urto possono essere distribuite nella parte più forte del corpo, ossia la schiena e le spalle. I neonati e i bambini piccoli devono viaggiare in un sistema di sicurezza rivolto in senso contrario al senso di marcia.

⚠ Avvertenza

Le ossa del bacino di un bambino piccolo sono ancora così piccole che le normali cinture di sicurezza potrebbero non poggiare sul bacino come dovrebbero. Anzi, potrebbero appoggiarsi attorno all'addome del bambino. In caso di incidente, la cintura scaricherebbe la forza su una zona del corpo non protetta da strutture ossee. Basterebbe questo per causare lesioni gravi o fatali. Per ridurre il rischio di lesioni gravi o fatali durante un incidente, i bambini piccoli devono sempre viaggiare in un sistema di sicurezza adeguato.

Sistemi di sicurezza per bambini

Seggiolino per neonati e bambini piccoli rivolto in senso contrario al senso di marcia

Un seggiolino per neonati e bambini piccoli rivolto in senso contrario al senso di marcia assicura il bambino con la superficie di seduta contro la schiena del bambino stesso.

L'imbragatura tiene fermo il bambino e, in caso di incidente, serve a fare sì che il bambino rimanga posizionato nel seggiolino.

Seggiolino per bambini rivolto nel senso di marcia

Un seggiolino per bambini rivolto nel senso di marcia tiene fermo il corpo del bambino grazie all'imbragatura.

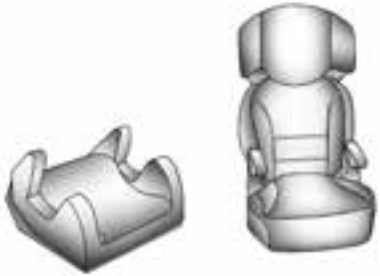

Rialzi per bambini

Un rialzo serve a consentire al bambino di indossare correttamente la cintura di sicurezza. Un rialzo può anche contribuire a consentire al bambino di guardare fuori dal finestrino.

Fissaggio di un sistema di sicurezza aggiuntivo sulla vettura

⚠ Avvertenza

Se il sistema di sicurezza non viene fissato correttamente a bordo della vettura, un bambino può rimanere gravemente ferito o ucciso in caso di incidente. Fissare correttamente il sistema di sicurezza nella vettura utilizzando la cintura di sicurezza della vettura, seguendo le istruzioni fornite unitamente al sistema e le istruzioni contenute nel presente manuale.

Per contribuire a ridurre le possibilità di lesioni, il sistema di sicurezza per bambini deve essere fissato alla vettura. I sistemi di sicurezza per bambini devono essere fissati ai sedili della vettura utilizzando le cinture addominali o la fascia addominale di una cintura di sicurezza a tre punti di ancoraggio. Se il sistema di sicurezza non è montato correttamente, i bambini possono correre rischi in caso di incidente.

Quando si posiziona un sistema di sicurezza aggiuntivo, consultare le istruzioni fornite con il sistema di sicurezza stesso o in un opuscolo, o entrambi, e il presente manuale. Le istruzioni del sistema di sicurezza sono importanti. Se non sono disponibili, quindi, richiedere una copia sostitutiva al costruttore.

Si ricorda che un sistema di sicurezza non fissato può spostarsi in caso di incidente o di arresto improvviso, ferendo gli occupanti della vettura. Assicurarsi di fissare correttamente i sistemi di sicurezza per bambini sulla vettura, anche se a bordo non ci sono bambini.

Sistemare il bambino nel sistema di sicurezza

⚠ Avvertenza

Se un bambino non viene posizionato correttamente nel sistema di sicurezza, può rimanere gravemente ferito o ucciso in caso di incidente. Posizionare il bambino correttamente come indicato nelle istruzioni fornite assieme al sistema di sicurezza per bambini.

Dove posizionare il sistema di sicurezza

In base alle statistiche sugli incidenti, neonati e bambini sono più sicuri se viaggiano in un sistema di sicurezza per neonati e bambini collocato su un sedile posteriore.

Se possibile, i bambini al di sotto dei 12 anni dovrebbero essere fissati sui sedili posteriori

Non fissare mai un sistema di sicurezza rivolto in senso contrario al senso di marcia nella parte anteriore. Il bambino rivolto in senso contrario al senso di marcia correrebbe un rischio troppo grande se l'airbag si gonfiasse.

Vedere *Come fissare i sistemi di sicurezza per bambini a pagina 3-42* per maggiori informazioni, comprese informazioni importanti sulla sicurezza.

NON posizionare un sedile per bambini rivolto verso la parte posteriore del veicolo su questo sedile. Possono verificarsi infortuni GRAVI O MORTALI. Il bambino rivolto in senso contrario al senso di marcia correrebbe un rischio troppo grande se l'airbag si gonfiasse.

⚠ Avvertenza

In caso di attivazione dell'airbag del passeggero anteriore destro, un bambino che viaggia in un sistema di sicurezza rivolto in senso contrario al senso di marcia potrebbe riportare lesioni gravi o morte. Questo perché lo schienale del sistema di sicurezza del bambino sarebbe molto vicino all'airbag che si gonfia. In caso di attivazione dell'airbag del passeggero anteriore destro, se il sedile è in una posizione molto avanzata, un bambino che viaggia in un sistema di sicurezza rivolto in senso di marcia potrebbe riportare lesioni gravi o morte.

(Continuazione)

Avvertenza (Continuazione)

Anche se il sistema di rilevamento del passeggero ha disattivato l'airbag frontale del passeggero anteriore destro, nessun sistema è assolutamente esente da possibili anomalie (fail-safe). Nessuno può garantire che un airbag non si attiverà in circostanze insolite, anche se è stato disattivato.

Posizionare i sistemi di sicurezza per bambini rivolti in senso contrario al senso di marcia nei sedili posteriori, anche se l'airbag è disattivato. Se si posiziona un sistema di sicurezza per bambini rivolto in senso di marcia nel sedile anteriore destro, portare sempre il sedile nella posizione più arretrata possibile. È meglio posizionare i sistemi di sicurezza per bambini nei sedili posteriori.

(Continuazione)

Avvertenza (Continuazione)

Per ulteriori informazioni, vedere *Sistema di rilevamento del passeggero a pagina 3-22*.

Quando si posiziona un seggiolino sul sedile posteriore, leggere attentamente le istruzioni fornite per assicurarsi che sia compatibile con il veicolo specifico.

I sedili di sicurezza per bambini e i rialzi variano notevolmente in dimensioni e alcuni potrebbero adattarsi meglio nelle posizioni di seduta centrali che nelle altre. Assicurarsi sempre che il dispositivo di sicurezza per bambini sia fissato adeguatamente.

A seconda di dove si posiziona il dispositivo di sicurezza per bambini e delle sue dimensioni, si potrebbe non essere in grado di avere accesso ai gruppi cintura di sicurezza adiacenti o agli ancoraggi ISOFIX per altri passeggeri o sistemi di sicurezza per bambini. Le posizioni di seduta adiacenti non dovrebbero essere utilizzate se il sistema di sicurezza per bambini impedisce l'accesso o interferisce con il posizionamento della cintura di sicurezza.

Dovunque si trovi il sistema di sicurezza per bambini, assicuratevi di fissarlo correttamente.

Si ricorda che un sistema di sicurezza non fissato può spostarsi in caso di incidente o di arresto improvviso, ferendo gli occupanti della vettura. Assicurarsi di fissare correttamente il seggiolino sul veicolo, anche se a bordo non ci sono bambini.

Idoneità di montaggio dei sistemi di sicurezza per bambini ISOFIX

Fascia di peso	Classe dimensioni	Fissaggio	Posizioni ISOFIX
			Passeggero
Culla	F	ISO/L1	X
	G	ISO/L2	X
0 (fino a 10 kg)	E	ISO/R1	X
0+ (fino a 13 kg)	E	ISO/R1	X
	D	ISO/R2	X
	C	ISO/R3	X
L (da 9 a 18 kg)	D	ISO/R2	X
	C	ISO/R3	X
	B	ISO/F2	X
	B1	ISO/F2X	X
	A	ISO/F3	X

Fascia di peso	Classe dimensioni	Fissaggio	Posizioni ISOFIX
			Passeggero
X = Posizione ISOFIX non adatta per sistemi di sicurezza per bambini ISOFIX in questa fascia di peso e/o in questa classe dimensionale.			
IUF = idoneo per tutti i sistemi di sicurezza per bambini ISOFIX di categoria "universale" montati nel senso di marcia, approvati per l'uso nella fascia di peso.			
IL = Idoneo per particolari sistemi di sicurezza ISOFIX per bambini delle categorie "veicoli speciali", "ristrette" o "semiuniversali".			

Idoneità di montaggio dei sistemi di sicurezza per bambini

Fascia di peso		Posizioni di seduta
		Passeggero
Fascia 0	Fino a 10 kg	X
Fascia 0 +	Fino a 13 kg	X
Fascia I	Da 9 a 18 kg	X
Fascia II	Da 15 a 25 kg	X
Fascia III	Da 22 a 36 kg	X
X = Posizione di seduta non idonea per bambini in questa fascia di peso.		
U = Adatto per tutti i sistemi di sicurezza di categoria "universale", approvati per l'uso in questa fascia di peso.		

UF = Adatto per tutti i sistemi di sicurezza di categoria "universale" montati nel senso di marcia, approvati per l'uso in questa fascia di peso.
L = Idoneo per particolari sistemi di sicurezza per bambini delle categorie "veicoli speciali", "ristrette" o "semiuniversali".
B = Sistema di ritenuta integrato in questa fascia di peso.

Classe di misura ISOFIX e dispositivo sedile:

A - ISO/F3: Il sistema di sicurezza per bambini rivolto in avanti della misura massima nella classe di peso da 9 a 18 kg.

B - ISO/F2: Il sistema di sicurezza per bambini più piccoli rivolto in avanti nella classe di peso da 9 a 18 kg.

B1 - ISO/F2X: Il sistema di sicurezza per bambini più piccoli rivolto in avanti nella classe di peso da 9 a 18 kg.

C - ISO/R3: Il sistema di sicurezza per bambini rivolto all'indietro nella classe di peso fino a 13 kg.

D - ISO/R2: Il sistema di sicurezza per bambini più piccoli rivolto all'indietro nella classe di peso fino a 13 kg.

E - ISO/R1: Il sistema di sicurezza per bambini rivolto all'indietro nella classe di peso fino a 13 kg.

Sistemi di sicurezza per bambini ISOFIX

Alcuni sistemi di sicurezza per bambini sono muniti di sistema ISOFIX. Come parte del sistema ISOFIX, i sistemi di sicurezza per bambini possono avere ancoraggi inferiori e/o un Top Tether. Il sistema ISOFIX può contribuire a trattenere il sistema di sicurezza per bambini durante la guida o in caso di incidente. Alcuni veicoli hanno ancoraggi inferiori e/o Top Tether progettati appositamente per fissare un sistema di sicurezza per bambini con agganci inferiori e/o un Top Tether.

Alcuni sistemi di sicurezza per bambini con un Top Tether sono progettati per essere utilizzati indipendentemente dal fatto che il Top Tether sia ancorato o meno. Altri sistemi di sicurezza per bambini necessitano che il Top Tether sia ancorato. Le leggi nazionali o le norme locali possono imporre l'ancoraggio dei Top Tether.

La vettura non è munita di ancoraggi inferiori o di ancoraggi Top Tether per il fissaggio di un sistema di sicurezza per bambini con ISOFIX. Se una legge nazionale o una norma locale prevedono che il Top Tether sia munito di ancoraggio, astenersi dall'utilizzare il sistema di sicurezza per bambini su questa vettura, in quanto non è possibile garantire un perfetto ancoraggio del Top Tether. Per fissare il sistema di sicurezza per bambini in questa vettura è necessario utilizzare le cinture di sicurezza, a meno che una legge nazionale o una norma locale non prevedano che il Top Tether debba essere munito di ancoraggio. Consultare le istruzioni sui sistemi di sicurezza per bambini e le istruzioni contenute nel presente manuale, in merito al fissaggio di un sistema di sicurezza per bambini usando le cinture di sicurezza della vettura. Vedere *Come fissare i sistemi di sicurezza per bambini a pagina 3-42*.

Montaggio dei sistemi di sicurezza per bambini

Questa vettura è dotata di airbag. Inoltre, la vettura è dotata di un sistema di rilevamento del passeggero che serve a disattivare l'airbag frontale del passeggero anteriore destro in determinate condizioni. Vedere *Sistema di rilevamento del passeggero a pagina 3-22*. *Indicatore di stato dell'airbag passeggero a pagina 5-16* per maggiori informazioni, comprese informazioni importanti sulla sicurezza.

NON posizionare un sedile per bambini rivolto verso la parte posteriore del veicolo su questo sedile. Possono verificarsi infortuni GRAVI O MORTALI. Il bambino rivolto in senso contrario al senso di marcia correrebbe un rischio troppo grande se l'airbag si gonfiasse.

⚠ Avvertenza

In caso di attivazione dell'airbag del passeggero anteriore destro, un bambino che viaggia in un sistema di sicurezza rivolto in senso contrario al senso di marcia potrebbe riportare lesioni gravi o morte. Questo perché lo schienale del sistema di sicurezza del bambino sarebbe molto vicino all'airbag che si gonfia. In caso di attivazione dell'airbag del passeggero anteriore destro, se il sedile è in una posizione molto avanzata, un bambino che viaggia in un

(Continuazione)

Avvertenza (Continuazione)

sistema di sicurezza rivolto in senso di marcia potrebbe riportare lesioni gravi o morte.

Anche se il sistema di rilevamento del passeggero ha disattivato l'airbag frontale del passeggero anteriore destro, nessun sistema è assolutamente esente da possibili anomalie (fail-safe). Nessuno può garantire che un airbag non si attiverà in circostanze insolite, anche se è stato disattivato.

Posizionare i sistemi di sicurezza per bambini rivolti in senso contrario al senso di marcia nei sedili posteriori, anche se l'airbag è disattivato. Se si posiziona un sistema di sicurezza per bambini rivolto in senso di marcia nel sedile anteriore destro, portare sempre il sedile nella posizione

(Continuazione)

Avvertenza (Continuazione)

più arretrata possibile. È meglio posizionare i sistemi di sicurezza per bambini nei sedili posteriori.

Per ulteriori informazioni, vedere *Sistema di rilevamento del passeggero a pagina 3-22*.

Non installare sulla vettura sistemi di sicurezza per bambini rivolti in senso contrario al senso di marcia, anche se l'airbag è disattivato.

Non fissare un sistema di sicurezza per bambini in una posizione priva di ancoraggio Top Tether se una legge nazionale o una norma locale richiedono che il Top Tether sia ancorato, oppure se le istruzioni fornite con il sistema di sicurezza indicano che la cinghia superiore deve essere ancorata.

Per fissare il sistema di sicurezza in questa posizione, si utilizzerà la cintura di sicurezza a tre punti di ancoraggio. Seguire le istruzioni fornite con il sistema di sicurezza per bambini.

1. Portare il sedile nella posizione più arretrata possibile prima di montare un sistema di sicurezza rivolto nel senso di marcia.

   Quando il sistema di rilevamento del passeggero ha disabilitato l'airbag frontale del passeggero anteriore destro, la spia OFF dell'indicatore di stato dell'airbag deve accendersi e rimanere accesa all'avviamento della vettura. Vedere *Indicatore di stato dell'airbag passeggero a pagina 5-16*.

2. Posizionare il sistema di sicurezza per bambini sul sedile.

   Rimuovere la cintura di sicurezza dalla guida, facendo scorrere il nastro attraverso l'apertura della guida medesima. Non fissare il sistema di sicurezza per bambini con la cintura di sicurezza fatta passare attraverso la guida.

3. Prendere la linguetta di chiusura e far passare la parte addominale e quella toracica della cintura di sicurezza della vettura attraverso o attorno al sistema di sicurezza. Le istruzioni del sistema di sicurezza per bambini mostrano in che modo operare.

4. Inserire la linguetta di chiusura nella fibbia fino a quando non scatta in posizione.

   Posizionare il pulsante di sblocco sulla fibbia in modo che la cintura di sicurezza possa essere slacciata velocemente se necessario.

5. Estrarre completamente la fascia toracica dal riavvolgitore per bloccare. Quando viene fissato il blocco del riavvolgitore, la cintura può essere tesa ma non estratta dal riavvolgitore.

6. Per stringere la cintura, esercitare una pressione sul sistema di sicurezza, tirare la fascia toracica della cintura di sicurezza per rendere più aderente la fascia addominale e inserire la fascia toracica nel riavvolgitore. Quando si monta un sistema di sicurezza per bambini rivolto nel senso di marcia, potrebbe essere utile usare il ginocchio per premere sul sistema di sicurezza quando si stringe la cintura.

Cercare di estrarre la cintura dal riavvolgitore per assicurarsi che il riavvolgitore sia bloccato. Se il riavvolgitore non è bloccato, ripetere le Fasi 5 e 6.

7. Prima di posizionare un bambino del dispositivo di sicurezza per bambini, assicurarsi che sia ben fissato in posizione. Per controllare, afferrare il sistema di sicurezza per bambini nella zona di scorrimento della cintura di sicurezza e tentaredi muoverlo da lato a lato e avanti e indietro. Se il sistema di sicurezza per bambini è montato correttamente, lo spostamento non dovrebbe essere più di 2,5 cm (1 pollici).

Se l'airbag è disattivato, la spia OFF dell'indicatore di stato dell'airbag si accende e rimane accesa quando la vettura viene avviata.

Se è stato montato un seggiolino e la spia ON è accesa, consultare "Se la spia ON è accesa per un sistema di sicurezza per bambini" in *Sistema di rilevamento del passeggero a pagina 3-22* per maggiori informazioni.

Per rimuovere il sistema di sicurezza, slacciare la cintura di sicurezza e farla ritornare nella posizione di partenza.

Inserire nuovamente la cintura di sicurezza nella guida, facendo scorrere il nastro attraverso l'apertura della guida medesima.

✍ NOTE

Oggetti e bagagli

Vani portaoggetti
Vani portaoggetti 4-1
Cassetto portaoggetti del cruscotto 4-1
Cassetto portaoggetti 4-2
Portabibite 4-2
Vano bagagli/portaoggetti posteriore 4-2
Vani portaoggetti della consolle centrale 4-3

Altre soluzioni
Copertura del carico 4-4
Rete di carico 4-5
Rete di sicurezza 4-5

Vani portaoggetti

⚠ Avvertenza

Non posizionare oggetti pesanti o affilati nei vani portaoggetti. In caso d'incidente questi oggetti potrebbero far aprire il coperchio causando lesioni.

Cassetto portaoggetti del cruscotto

Premere il pulsante per abbassare il display e accedere al vano portaoggetti posto dietro di esso.

Nell'angolo superiore sinistro è presente una porta USB. Vedere "Lettori audio" nel manuale del sistema di infotainment.

Premere nuovamente il pulsante per sollevare il display e chiudere il vano portaoggetti.

Il vano portaoggetti non può essere azionato quando è attiva la modalità valet, se presente. Vedere "Modalità valet" in "Impostazioni" nel manuale Infotainment.

Tenere il vano portaoggetti chiuso quando non utilizzato.

Cassetto portaoggetti

Per aprire, premere il pulsante. Se in dotazione, il cassettino portaoggetti si blocca quando è abilitata la modalità valet. Vedere *Personalizzazione del veicolo a pagina 5-47*.

Portabibite

Premere la parte superiore del coperchio per accedere ai portabibite. Si tratta di un divisore amovibile.

Vano bagagli/portaoggetti posteriore

⚠ Attenzione

Non posizionare oggetti pesanti o affilati nei vani portaoggetti posteriori situati nell'area portellone/baule. Al di sotto del portellone/baule, gli oggetti potrebbero danneggiarsi.

Nella figura il cabrio, simile al coupé

Nel pavimento dell'area portellone/baule, sul lato del conducente, si trova un vano portaoggetti. Tirare verso l'alto per aprire il coperchio.

Divisorio baule posteriore

Se il veicolo è dotato di capote, è presente un divisorio del baule per impedire che il carico interferisca con la movimentazione della medesima. Il divisorio deve essere in posizione per muovere il tetto apribile. Se il divisorio non è posizionato correttamente, sarà visualizzato un messaggio e si udirà un rumore. Vedere *Messaggi sul tetto apribile a pagina 5-34*.

Solo per capote

Tirare il divisorio verso l'alto e agganciarlo in posizione su entrambi i lati del vano bagagli.

Il divisorio del baule è un pannello moquettato piatto con un'aletta orizzontale che può essere fissata alla parte superiore del baule per fornire ulteriore spazio di carico.

Quando la capote è sollevata, il divisorio può essere sganciato e disposto in maniera piatta per aumentare lo spazio di carico nel baule.

Vani portaoggetti della consolle centrale

⚠ Attenzione

La zona all'interno della consolle può divenire molto calda. Non collocare oggetti che, col calore, potrebbero danneggiarsi.

Per l'apertura, premere il pulsante sul lato conducente.

All'interno, esistono due porte USB, una presa per gli accessori e un lettore di schede SD. Vedere *Prese di corrente a pagina 5-5*. "Lettori audio" nel manuale del sistema di infotainment.

Altre soluzioni

Copertura del carico

Se presente, la copertura del carico consente di nascondere gli oggetti contenuti nella parte posteriore del veicolo. Inoltre, la copertura evita che, una volta conservato nel vano posteriore, il tetto amovibile possa abbagliare.

La copertura del carico si compone di due parti, una piatta e una a forma di L.

Fissaggio della copertura piatta del carico

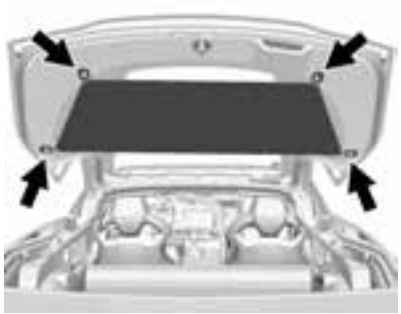

Fissare gli anelli elastici posti sui quattro angoli della copertura del carico ai ganci presenti nelle parti anteriore e posteriore del baule.

Fissaggio della copertura a forma di L del carico

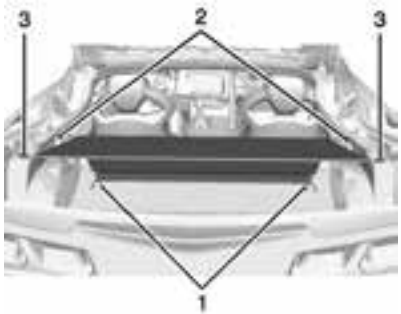

1. Fissare gli anelli di plastica presenti sulla copertura alle cinghie sul pianale (1) e sui pannelli laterali (2).
2. Fissare gli anelli posteriori della copertura ai ganci sui pannelli laterali (3).

Non utilizzare i ganci e le cinghie della copertura del carico per fissare oggetti diversi dalla copertura. Non sono progettati per resistere a carichi pesanti.

Rete di carico

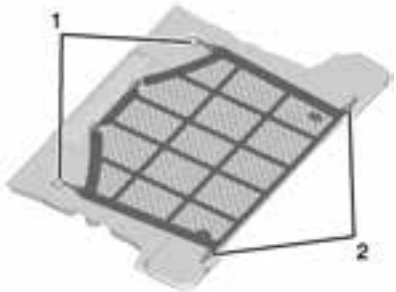

Il veicolo è fornito di rete fermacarico. Spiegare la rete e fissare i ganci anteriori (1) alle cinghie anteriori, come indicato, poste nella zona di carico. Tirare la rete sugli oggetti caricati sul pianale e fissare i ganci posteriori (2) alle cinghie posteriori.

Rete di sicurezza

Il veicolo potrebbe essere dotato di rete di sicurezza da impiegare per i piccoli oggetti. Fissare la rete ai ganci nella parte posteriore dell'area di carico. La rete non deve essere usata per carichi pesanti.

✍ NOTE

Strumenti e comandi

Comandi

Regolazione del volante 5-2
Comandi al volante 5-2
Avvisatore acustico 5-2
Tergilavacristalli 5-2
Impianto lavafari 5-4
Orologio 5-4
Prese di corrente 5-5
Accendisigari 5-6
Posaceneri 5-6

Spie, strumenti di misurazione e indicatori

Spie, strumenti di misurazione e indicatori 5-7
Quadro strumenti 5-8
Tachimetro 5-12
Contachilometri 5-12
Contachilometri parziale 5-13
Contagiri 5-13
Indicatore del carburante 5-13
Indicatore della temperatura del liquido di raffreddamento del motore 5-14
Segnalazione della cintura di sicurezza 5-14
Spia airbag operativi 5-15
Indicatore di stato dell'airbag lato passeggero 5-16
Spia del sistema di ricarica 5-17
Spia MIL 5-17
Spia dell'impianto frenante . . . 5-20
Spia del freno di stazionamento elettrico 5-21
Spia manutenzione freno di stazionamento elettrico 5-21
Spia del sistema di antibloccaggio (ABS) 5-21
Spia cambio marcia 5-22
Spia di trazione mancante . . . 5-22
Spia StabiliTrak® OFF 5-23
Spia del sistema di controllo della trazione (TCS)/ StabiliTrak® 5-23
Spia della pressione dei pneumatici 5-23
Spia della pressione dell'olio motore 5-24
Spia riserva carburante 5-25
Spia di sicurezza 5-25
Spia abbaglianti accesi 5-25
Spia fendinebbia posteriori 5-25
Segnalazione luci accese 5-26
Spia del controllo automatico della velocità di crociera 5-26
Spia portiera socchiusa 5-26

Display informativi

Driver Information Center (DIC) 5-26
Head-Up Display (HUD) 5-29

Messaggi del veicolo

Messaggi del veicolo 5-33
Tensione della batteria e messaggi di ricarica 5-33
Messaggi impianto frenante 5-34
Messaggi bussola: 5-34
Messaggi tetto apribile 5-34
Messaggi controllo automatico della velocità di crociera 5-36
Messaggi portiera aperta 5-36
Messaggi impianto di raffreddamento motore 5-37
Messaggi olio motore 5-37
Messaggi potenza motore . . . 5-38
Messaggi impianto di alimentazione carburante . . . 5-38

Messaggi chiave e chiusura 5-39
Messaggi luci 5-39
Messaggi sistema di stabilizzazione 5-40
Messaggi sistema airbag 5-43
Messaggi di sicurezza 5-43
Messaggi manutenzione veicolo 5-43
Avvio messaggi veicolo 5-44
Messaggi pneumatici 5-44
Messaggi cambio 5-45
Messaggi promemoria del veicolo 5-46
Messaggi velocità veicolo 5-46
Messaggi relativi al liquido lavacristalli 5-46
Messaggi relativi ai finestrini 5-46

Personalizzazione del veicolo
Personalizzazione del veicolo 5-47

Comandi

Regolazione del volante

Premere il comando per spostare il volante a regolazione telescopica e dell'inclinazione in senso verticale o orizzontale.

Le posizioni relative alla regolazione telescopica e dell'inclinazione del volante possono essere memorizzate tra le proprie impostazioni. Vedere *Sedili con memoria a pagina 3-4*.

Non regolare il volante durante la guida.

Comandi al volante

Il sistema Infotainment può essere gestito tramite i comandi al volante. Vedere "Comandi al volante" nel manuale Infotainment.

Avvisatore acustico

Per suonare esercitare pressione sui simboli o vicino ai simboli dell'avvisatore acustico sull'imbottitura centrale del volante.

Tergilavacristalli

Con l'accensione del veicolo in posizione ACC/ACCESSORY o ON/RUN/START, spostare la leva del tergicristalli per selezionare la velocità del tergicristalli.

HI: Usare per passate rapide.

LO: Usare per passate lente.

INT (tergicristalli intermittenti): Portare la leva in alto su INT per passate intermittenti, poi portare la ghiera INT verso l'alto per passate più frequenti o verso il basso per passate meno frequenti.

OFF: Usare per disattivare i tergicristalli.

1X (Mist): Per la passata singola: abbassare brevemente la leva del tergicristallo. Per le passate multiple: tenere la leva del tergicristallo abbassata.

Rimuovere neve e ghiaccio dalle spazzole tergicristalli e dal parabrezza prima di utilizzarle. Se risultano bloccate sul parabrezza dal ghiaccio, liberarle delicatamente o sciogliere il ghiaccio. Sostituire le spazzole se danneggiate. Vedere *Sostituzione delle spazzole a pagina 10-40*.

Il peso della neve o il ghiaccio possono sovraccaricare il motorino del tergicristallo.

Posizione di riposo del tergicristalli

Se l'accensione del veicolo è portata in posizione OFF con i tergicristalli in posizione LO, HI, o INT si arresteranno immediatamente.

Se la leva del tergicristallo viene quindi portata su OFF prima che venga aperta la porta conducente oppure entro 10 minuti, i tergicristalli si avvieranno di nuovo e si porteranno verso la base del parabrezza.

Se l'accensione viene portata in posizione OFF mentre i tergicristalli eseguono le passate per la funzione lavacristallo, i tergicristalli continueranno il movimento fino a raggiungere la base del parabrezza.

(Liquido di lavaggio parabrezza): Tirare la leva del tergicristalli verso di sé per spruzzare il liquido lavavetri e azionare il tergicristalli. I tergicristalli continueranno a funzionare fino a quando la leva venga rilasciata o venga raggiunto il tempo massimo di lavaggio. Quando viene rilasciata la leva, potrebbero essere necessarie ulteriori passate in base al tempo di azionamento del

lavavetri. Vedere *Liquido lavavetri a pagina 10-29* per informazioni sulle modalità di rabbocco del serbatoio del liquido di lavaggio.

⚠ Avvertenza

Quando la temperatura esterna scende sotto lo zero, non utilizzare il lavacristalli fino a quando il parabrezza non si sia riscaldato. Altrimenti il liquido di lavaggio rischia di gelare sul parabrezza e ostruire la visuale.

Impianto lavafari

I lavafari sono montati sui lati dei fari.

I fari devono essere accesi per azionare il lavafari. Se i fari non sono accesi, verrà lavato solo il parabrezza.

Tirare la leva verso di sé e tenerla brevemente tirata per attivare l'impianto. I lavafari spruzzeranno una volta, faranno una pausa e spruzzeranno di nuovo. I lavafari spruzzeranno di nuovo dopo cinque cicli di lavacristallo.

Per riempire il liquido lavavetri, vedere *Liquido lavavetri a pagina 10-29*.

Orologio

I comandi del sistema Infotainment permettono di accedere alla data e ora attraverso il sistema di menu. Vedere "Home Page" nel manuale Infotainment per informazioni sull'utilizzo del sistema dei menu.

Impostazione dell'ora

Per impostare l'ora:

1. Dalla Home Page, premere il pulsante a video IMPOSTAZIONI e successivamente Ora e data.
2. Premere Imposta ora e premere + o − per aumentare o diminuire le ore, i minuti e AM o PM. Premere 12Hr o 24Hr per l'orologio a 12 o 24 ore.
3. Premere ⬅ per tornare al menu precedente.

Se è impostata la regolazione automatica, l'ora visualizzata sull'orologio potrebbe non aggiornarsi immediatamente quando si entra in una zona compresa in un nuovo fuso orario.

Per impostare la data:

1. Premere il tasto IMPOSTAZIONI sullo schermo e premere Ora e data.
2. Premere Imposta data e premere + o − per aumentare o diminuire il mese, il giorno o l'anno.
3. Premere ⬅ per tornare al menu precedente.

Per regolare il display dell'orologio:

1. Premere il tasto IMPOSTAZIONI sullo schermo e premere Ora e data.

2. Premere Mostra orologio e premere Spento o Acceso per spegnere o accendere il display dell'orologio.
3. Premere ⬅ per tornare al menu precedente.

Prese di corrente

Utilizzare la presa di corrente degli accessori per collegare dispositivi elettrici quali il cellulare o il lettore MP3.

Ci sono tre prese di corrente per gli accessori:

- di fronte al portabicchieri. Aprire lo scomparto sullo sportello per accedervi;
- all'interno del portaoggetti della consolle centrale;
- nel bagagliaio.

Sollevare la copertura per accedervi e riposizionarla quando non in uso.

Le prese di corrente poste di fronte al portabicchieri e all'interno del portaoggetti della consolle centrale sono alimentate quando l'accensione si trova in posizione ON/RUN/START o ACC/ACCESSORY oppure entro 10 minuti dallo spegnimento del motore, anche aprendo la portiera lato conducente. Vedere *Alimentazione per gli accessori (Retained Accessory Power, RAP) a pagina 9-21*.

La presa di corrente nel bagagliaio è alimentata ininterrottamente. Se questa presa di corrente viene utilizzata quando l'accensione si trova in posizione di spegnimento del motore/OFF, la batteria del veicolo potrebbe scaricarsi. Utilizzarla per collegare il mantenitore della batteria, se in dotazione.

⚠ Avvertenza

La presa nel bagagliaio è sempre alimentata. Non lasciare dispositivi elettrici inseriti quando il veicolo non è in uso: il veicolo potrebbe prendere fuoco e causare lesioni o morte.

⚠ Attenzione

Se si lasciano dispositivi elettrici collegati per periodi di tempo prolungati a veicolo spento, la batteria si scarica. Staccare sempre i dispositivi elettrici quando non sono in uso e non collegare dispositivi che superano un valore nominale di 20 amp.

Alcuni accessori possono risultare incompatibili con la presa di corrente degli accessori e possono

sovraccaricare i fusibili del veicolo o dell'adattatore. In caso di problemi, consultare il proprio concessionario.

Quando si aggiungono dispositivi elettrici, assicurarsi di seguire le istruzioni appropriate a corredo dei dispositivi stessi. Vedere *Dispositivi elettrici aggiuntivi a pagina 9-50*.

Si raccomanda di consultare un tecnico qualificato o il concessionario per il montaggio adeguato dell'apparecchio.

⚠ Attenzione

Se si lasciano dispositivi pesanti appesi alle prese si possono provocare danni non coperti dalla garanzia del veicolo. Le prese di corrente sono state ideate solo per accessori come ad esempio i cavi dei caricabatteria per telefoni cellulari.

Accendisigari

Se presente, premere a fondo l'accendisigari e poi rilasciarlo. Non appena pronto, scatterà indietro autonomamente.

⚠ Attenzione

Tenere l'accendisigari premuto durante la fase di riscaldamento non gli consente di scattare e allontanarsi dall'elemento riscaldante quando è caldo. L'accendisigari e l'elemento riscaldante possono subire danni da surriscaldamento o, altrimenti, si rischia la bruciatura di un fusibile. Non tenere l'accendisigari premuto durante la fase di riscaldamento.

Posaceneri

Se presente, il posacenere si trova sul cruscotto, di fronte alla leva del cambio. Per usare il posacenere, premere l'incavo nella parte alta dello sportellino.

⚠ Attenzione

Se nel posacenere vengono gettati carte, spille o altri oggetti infiammabili, le sigarette incandescenti o altri materiali fumanti possono determinarne l'accensione e causare danni al veicolo. Mai gettare materiali infiammabili nel posacenere.

Eventuali oggetti, come ad esempio le graffette, potrebbero incastrarsi dietro e sotto il coperchio del posacenere impedendone il movimento. Evitare di appoggiare oggetti piccoli nelle vicinanze del posacenere.

Spie, strumenti di misurazione e indicatori

Le spie e gli strumenti di misurazione possono segnalare eventuali anomalie prima che divengano così gravi da richiedere riparazioni o sostituzioni costose. Prestare attenzione alle spie e agli strumenti di misurazione può prevenire il rischio di lesioni.

Le spie si illuminano per possibili problemi ad una delle funzioni del veicolo. Alcune spie si illuminano brevemente durante l'avviamento del motore per segnalare semplicemente che funzionano correttamente.

Gli strumenti di misurazione possono indicare eventuali problemi ad una delle funzioni del veicolo. Spesso gli strumenti di misurazione e le spie funzionano contemporaneamente per la segnalazione di un problema al veicolo.

Qualora una delle spie si illumini e rimanga accesa durante la marcia o uno degli strumenti di misurazione segnali un possibile problema, consultare la sezione del manuale che spiega come intervenire. Seguire il consiglio del presente manuale. Rimandare le riparazioni può causare spese maggiori e creare anche situazioni di pericolo.

Quadro strumenti

In figura, il tema sportivo; gli altri temi sono simili.

Quadro strumenti riconfigurabile

È possibile scegliere tra quattro configurazioni di visualizzazione del display del quadro strumenti: Link to Drive Mode, Sport, Pista e Tour. Lo stile della parte centrale del quadro strumenti cambierà in funzione del tema selezionato. Scegliendo Link to Drive Mode (modalità legata alla guida), la configurazione del quadro cambierà per adattarsi alle impostazioni del controllo della modalità di guida sulla consolle. Vedere *Controllo della modalità di guida a pagina 9-33*. Scegliendo Meteo o Eco con il comando della modalità di guida, il quadro strumenti visualizzerà il tema Tour.

Sport

Comprende un contagiri di forma circolare, centrato sul display. Il DIC è contenuto all'interno della ghiera del contagiri. Inoltre, negli angoli inferiori di sinistra e destra, sono presenti due gruppi di indicatori configurabili di piccole dimensioni.

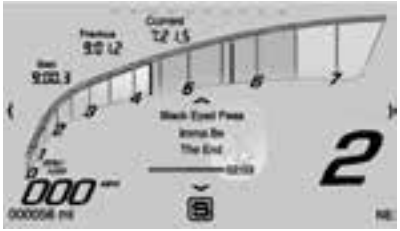

Pista

Comprende un contagiri asimmetrico con marcature pronunciate di colore rosso e un cronometro che indica il giro attuale, il precedente e il migliore.

Tour

Comprende un contagiri circondato parzialmente da una ghiera. Il DIC è contenuto all'interno della ghiera del contagiri. Presenta anche una zona in cui sono visualizzate le icone o le immagini per il DIC o i contatti della rubrica.

La configurazione del display del quadro strumento viene selezionata tramite il menu del quadro. Vedere "Impostazioni" nel capitolo "Menu del quadro strumenti" che segue.

Menu del quadro strumenti

Al centro del quadro strumenti si trova una zona del display interattiva.

Utilizzare il comando al volante sul lato destro per aprire e scorrere le diverse voci e display.

Premere ◁ per accedere alle applicazioni del quadro strumenti. Utilizzare △ o ▽ per scorrere l'elenco delle applicazioni.

- Info. Qui è possibile visualizzare i display del Driver Information Center. Vedere *Driver Information Center (DIC) a pagina 5-26*.
- Prestazioni
- Audio
- Telefono
- Navigazione (se in dotazione)
- Impostazioni

Prestazioni

Premere SEL per accedere al menu Prestazioni. Utilizzare △ o ▽ per scorrere le voci disponibili.

Forza G: Fornisce al conducente l'indicazione relativa alle prestazioni del veicolo in curva. La forza G è visualizzata al centro del DIC sotto forma di valore numerico.

Bolla attrito: Display visivo a quattro quadranti, indicativo dei quattro angoli della vettura, con una "bolla" che mostra il punto di massima inerzia sul veicolo.

Timer prestazioni: Premere ▷ quando viene visualizzato il timer prestazioni per accedere al menu. Premere ▷ mentre è evidenziato Set Start Speed (imposta velocità di inizio), quindi utilizzare △ o ▽ per immettere la velocità di inizio.

Premere SEL per effettuare il salvataggio. Premere ▷ mentre è evidenziato Set End Speed (imposta velocità di fine), quindi utilizzare △ o ▽ per immettere la velocità di fine. Premere SEL per effettuare il salvataggio. Dopo aver immesso le velocità di inizio e di fine, premere ◁ per tornare al DIC e attenersi alle istruzioni che appaiono a video. Alla successiva accelerazione, il timer prestazioni registrerà il tempo. Per azzerare il timer, evidenziare Reset (azzera) nel menu del timer prestazioni e premere SEL.

Cronometro: Premere ▷ quando è visualizzato il cronometro per avviarlo, arrestarlo o azzerarlo. Quando il cronometro è attivo, sarà visualizzata un'icona che lo riproduce. Per avviare il cronometro, premere SEL mentre è attiva la pagina del cronometro. Se il cronometro è attivo, la pressione di SEL su una qualsiasi pagina fermerà la rilevazione del giro corrente e ne inizierà una nuova. Inoltre, se SEL viene mantenuto premuto in una qualsiasi pagina, il cronometro si fermerà.

Temperatura olio: Indica la temperatura attuale dell'olio in gradi centigradi (°C) o Fahrenheit (°F).

Pressione dell'olio: Indica la pressione attuale dell'olio in kilopascal (kPa) o in libbre per pollice quadrato (psi).

Tensione della batteria: Mostra il voltaggio corrente della batteria.

Temperatura del liquido del cambio: Indica la temperatura del liquido del cambio in gradi Celsius (°C) o in gradi Fahrenheit (°F).

Temperatura pneumatici: Indica lo stato della temperatura degli pneumatici con le voci Freddo, Caldo o Molto caldo. Caldo è tipico della normale guida mentre Molto caldo è tipico della guida aggressiva. Se le informazioni relative alla temperatura degli pneumatici non sono disponibili, potrebbe essere visualizzato Sconosciuto.

Audio

Quando è aperta la app relativa all'audio, utilizzare △ o ▽ per cambiare stazione oppure per passare al brano successivo o precedente, a seconda della sorgente audio al momento selezionata. Premere SEL per accedere al menu Audio. Nel menu Audio, passare in rassegna la musica, selezionarla dai preferiti oppure cambiare la sorgente audio.

Telefono

Premere SEL per accedere al menu Telefono. Nel menu Telefono, se non ci sono telefonate in corso, visualizzare le ultime chiamate o far scorrere i contatti. Se è attiva una chiamata, silenziare o ripristinare il telefono oppure passare dal funzionamento con ricevitore a quello in viva-voce e viceversa.

Navigazione

Se presente, premere SEL per accedere al menu di navigazione. Visualizza una mappa o il percorso svolta dopo svolta. Se non vi è un percorso attivo, premere ▷ per richiamare l'ultimo percorso e per attivare/disattivare i comandi vocali. Se vi è un percorso attivo, premere SEL per annullare la guida vocale del percorso o per attivare/disattivare i comandi vocali.

Impostazioni

Premere SEL per accedere al menu Impostazioni. Utilizzare △ o ▽ per scorrere le voci del menu Impostazioni.

Unità: Premere ▷ mentre Unità è visualizzato per accedere al menu Unità. Scegliere il sistema US o metrico premendo SEL quando la voce desiderata è evidenziata.

Tema del display: Premere ▷ per accedere al menu Tema del display. Scegliere il tema del quadro strumenti effettuando una selezione tra Link to Drive Mode, Pista, Sport o Tour.

Allarme velocità: Il visualizzatore dell'Allarme velocità consente al conducente di impostare una velocità che non si vuole superare. Per impostare l'allarme velocità, premere ▷ quando l'allarme velocità viene visualizzato. Abilitare l'allarme velocità, quindi premere △ o ▽ per regolare il valore. Premere SEL per impostare la velocità. Dopo aver impostato la velocità, questa funzione può essere disattivata premendo SEL mentre è visualizzata la presente pagina. Se viene superato il limite di velocità selezionato, un avviso a pop-up viene visualizzato con un segnale acustico.

Indicatori di piccole dimensioni: Premere ▷ mentre sono visualizzati gli indicatori di piccole dimensione per accedere al menu, quindi selezionare gli indicatori da visualizzare nel tema Sport sul lato sinistro o destro del display. Effettuare una scelta tra indicatore pressione dell'olio, indicatore temperatura olio, tensione batteria, indicatore temperatura liquido cambio o indicatore vuoto.

Informazioni software: Visualizza le informazioni del software open source.

Tachimetro

Il tachimetro mostra la velocità del veicolo in chilometri orari (km/h) o in miglia orarie (mph).

Contachilometri

Il contachilometri indica la distanza percorsa dal veicolo, in chilometri o miglia.

Il veicolo è dotato di contachilometri antimanomissione. Qualora sia necessario installare sul veicolo un nuovo quadro, è necessario impostare il chilometraggio del vecchio contachilometri su quello nuovo. Se questo non è possibile,

viene impostato a zero e viene collocata un'etichetta sulla porta conducente che indica la vecchia lettura del contachilometri.

Contachilometri parziale

Il contachilometri parziale indica il chilometraggio percorso dal veicolo dall'ultimo reset del contachilometri stesso.

Al contachilometri parziale si accede e può essere reimpostato attraverso il Driver Information Center (DIC). Vedere *Driver Information Center (DIC) a pagina 5-26*.

Contagiri

Il contagiri visualizza il numero di giri al minuto (rpm) del motore.

Indicatore del carburante

Con l'accensione inserita, l'indicatore del livello di carburante indica la quantità di carburante residuo nel serbatoio.

Una freccia sull'indicatore del livello carburante segnala su quale lato del veicolo è posto lo sportellino del carburante.

Quando l'indicatore arriva in prossimità del vuoto, si accende la spia di livello carburante minimo. È ancora presente una piccola quantità di carburante, ma il serbatoio del carburante deve essere riempito presto.

I quattro punti seguenti sono domande frequenti dei proprietari. Nessuna di queste indica un problema a carico dell'indicatore del carburante:

- alla stazione di servizio, la pompa si chiude prima che l'indicatore segnali il pieno;
- Per il pieno serve un poco di carburante in più o in meno rispetto a quanto segnalato dall'indicatore; Ad esempio, l'indicatore ha indicato che il serbatoio era mezzo pieno ma, per riempirlo, di fatto, è stata necessaria una quantità di carburante leggermente superiore o inferiore.
- l'indicatore si sposta leggermente in fase di curva o di accelerazione;

- l'indicatore impiega alcuni secondi per stabilizzarsi dopo l'inserimento dell'accensione e si sposta su "vuoto" quando questa viene disinserita.

Indicatore della temperatura del liquido di raffreddamento del motore

Questo indicatore indica la temperatura del liquido di raffreddamento del motore.

Se la lancetta dell'indicatore si muove verso l'estremità alta, il motore è troppo caldo.

Questo valore indica quanto segnalato dalla spia di avvertimento. Significa che il liquido di raffreddamento del motore si è surriscaldato. Se il veicolo è stato utilizzato in condizioni di guida normali, accostare, arrestare il veicolo e disattivare il motore il più presto possibile. Vedere *Surriscaldamento del motore a pagina 10-28* per maggiori informazioni.

Segnalazione della cintura di sicurezza

Indicatore della cintura di sicurezza del conducente

Sul quadro strumenti si trova un indicatore della cintura di sicurezza del conducente.

Quando il veicolo viene avviato la spia lampeggia e si sente un cicalino che ricorda al conducente di allacciare la cintura di sicurezza. La luce resta accesa fissa finché la cintura non viene allacciata. Questo ciclo può continuare diverse volte se la cintura del conducente resta slacciata o si slaccia durante la marcia del veicolo.

Se la cintura di sicurezza del conducente è agganciata, non si attivano né la spia né il cicalino.

Indicatore della cintura di sicurezza del passeggero

Sul quadro strumenti si trova un indicatore della cintura di sicurezza del passeggero.

Quando il veicolo viene avviato la spia lampeggia e si sente un cicalino che ricorda al passeggero di allacciare la cintura di sicurezza. La luce resta accesa fissa finché la cintura non viene allacciata. Questo ciclo continua diverse volte se la cintura del passeggero resta slacciata o si slaccia durante la marcia del veicolo.

Se la cintura di sicurezza del passeggero è già agganciata, non si attivano né l'indicatore né il cicalino.

L'indicatore e il cicalino della cintura di sicurezza del passeggero del sedile anteriore possono attivarsi anche quando sul sedile vengono appoggiati oggetti quali valigette, borsette, buste della spesa, computer portatili o altri dispositivi elettronici. Per disattivare spia e/o cicalino, rimuovere gli oggetti dal sedile o allacciare la cintura di sicurezza.

Spia airbag operativi

Questa spia si accende in caso di problema elettrico del sistema airbag. Il controllo di sistema copre il/i sensore/i dell'airbag, il sistema di rilevazione del passeggero, i pretensionatori, i moduli airbag, il cablaggio e il modulo di rilevamento e diagnostica urti. Per ulteriori informazioni sul sistema airbag, vedere *Sistema airbag a pagina 3-16* Sistema airbag.

La spia di segnalazione airbag pronto si attiva per alcuni secondi all'avviamento del veicolo. Se la spia non appare, risolvere immediatamente il problema.

⚠ Avvertenza

Se la spia di segnalazione airbag pronto rimane accesa dopo l'avviamento del veicolo o si attiva durante la marcia, il sistema airbag potrebbe non funzionare correttamente. Gli airbag del veicolo potrebbero non gonfiarsi in caso di urto o potrebbero addirittura gonfiarsi senza motivo. Per evitare possibili lesioni, portare immediatamente il veicolo in officina.

Se si presenta un problema con il sistema airbag, potrebbe comparire anche un messaggio nel Driver Information Center (DIC). Vedere *Messaggi del sistema airbag a pagina 5-43*.

Indicatore di stato dell'airbag lato passeggero

Il veicolo è dotato di sistema di rilevamento del passeggero. Per importanti informazioni sulla sicurezza, vedere *Sistema di rilevamento della presenza del passeggero a pagina 3-22*. L'indicatore di stato dell'airbag passeggero si trova sul quadro strumenti.

All'avviamento del veicolo, come controllo di sistema, l'indicatore di stato dell'airbag lato passeggero illuminerà i simboli di "acceso" e "spento" per alcuni secondi.

Successivamente, dopo alcuni secondi, sull'indicatore di stato si illuminano alternativamente i simboli di "acceso" o "spento", in modo da indicare il reale stato dell'airbag frontale del passeggero anteriore esterno.

Se il simbolo di attivato si illumina sull'indicatore di stato dell'airbag del passeggero, significa che l'airbag frontale anteriore esterno è pronto per l'uso.

Se l'indicatore di stato dell'airbag fa accendere il simbolo di disattivato, il sistema di rilevamento della presenza del passeggero ha disattivato l'airbag frontale del passeggero anteriore esterno.

Se, dopo alcuni secondi, entrambe le spie dell'indicatore di stato restano accese o se non si illuminano affatto, può esserci un problema alle spie o al sistema di rilevamento del passeggero. Contattare il proprio rivenditore per l'assistenza.

⚠ Avvertenza

Se la spia di segnalazione airbag pronto si accende e rimane accesa, significa che potrebbero esserci problemi con l'airbag. Per evitare lesioni a se stessi e agli altri, fare riparare immediatamente la vettura. Vedere *Spia airbag pronto a pagina 5-15* per maggiori informazioni, comprese informazioni importanti sulla sicurezza.

Spia del sistema di ricarica

La spia del sistema di ricarica si attiva brevemente quando si inserisce l'accensione con il motore non in funzione per un controllo di operatività della spia stessa. All'avviamento del motore la spia deve spegnersi.

Se rimane accesa o si illumina durante la marcia, è possibile che vi sia un problema al sistema di ricarica elettrica. Far controllare il sistema dal concessionario. Se si continua a guidare con la spia accesa si rischia di scaricare la batteria.

Quando questa spia si accende, anche il Driver Information Center (DIC) visualizza un messaggio. Vedere *Messaggi sulla tensione della batteria e di ricarica a pagina 5-33*.

Se si deve percorrere una breve distanza quando la spia è accesa, accertarsi di spegnere tutti gli accessori, come radio e condizionamento dell'aria.

Spia MIL

Un sistema computerizzato denominato OBD II (On-Board Diagnostics, Diagnostica a bordo di seconda generazione) controlla il funzionamento del veicolo per assicurare che le emissioni siano a livelli accettabili per aiutare a mantenere un ambiente pulito. La spia MIL si accende quando il veicolo è in modalità Solo assistenza tecnica, come controllo che ne indica il funzionamento. In caso di mancata accensione, portare il veicolo dal concessionario per la manutenzione. Vedere *Posizioni della chiave nel blocchetto di accensione a pagina 9-17*.

Se la spia MIL si accende a motore in funzione indica la presenza di un problema di sistema OBD II e può essere necessario procedere a diagnosi e manutenzione.

I malfunzionamenti vengono spesso segnalati dal sistema prima che i problemi veri e propri si manifestino. Prendere seriamente le segnalazioni delle spie può scongiurare il rischio di danni gravi al veicolo. Questo sistema aiuta inoltre il tecnico dell'assistenza a effettuare una diagnosi corretta di qualsiasi malfunzionamento.

⚠ Attenzione

Se si continua a guidare il veicolo con questa spia accesa, si rischia che il sistema di controllo delle emissioni smetta di funzionare, che il consumo di carburante del veicolo non sia ottimale e che il motore non giri regolarmente. Ciò potrebbe portare a dover eseguire riparazioni costose che potrebbero non essere coperte dalla garanzia del veicolo.

⚠ Attenzione

Qualsiasi modifica apportata a motore, cambio, sistema di scarico, impianto di aspirazione o di alimentazione del veicolo o la sostituzione dei pneumatici originali con altri rispondenti a diversi criteri di valutazione delle prestazioni dei pneumatici (TCP -

(Continuazione)

Attenzione (Continuazione)

tire performance criteria) possono influire sul controllo delle emissioni e determinare l'accensione di questa spia. Apportare modifiche a tali sistemi potrebbe rendere necessaria l'esecuzione di riparazioni costose che potrebbero non essere coperte dalla garanzia del veicolo. Ciò potrebbe anche causare il mancato superamento di eventuali prove delle emissioni o di manutenzione. Vedere *Accessori e modifiche a pagina 10-2*.

Questa spia si attiva in caso di malfunzionamento in una delle due modalità possibili:

Spia lampeggiante: Si è rilevata una mancata accensione. Un mancata accensione determina l'aumento delle emissioni del veicolo e rischia di danneggiare il sistema di controllo delle emissioni. Possono essere necessarie diagnosi e manutenzione.

Per impedire danni più gravi al veicolo:

- Ridurre la velocità del veicolo.
- Evitare brusche accelerazioni.
- Evitare pendenze molto ripide.

Se la spia continua a lampeggiare, arrestare il veicolo e parcheggiare. Spegnere il veicolo, attendere almeno 10 secondi quindi riavviare il motore. Se la spia continua a lampeggiare, attenersi alle indicazioni precedenti e recarsi quanto prima dal concessionario per l'assistenza.

Spia fissa: Sul veicolo è stato rilevato un malfunzionamento del sistema di controllo delle emissioni. Possono essere necessarie diagnosi e manutenzione.

Quanto segue può correggere un malfunzionamento del sistema di controllo delle emissioni:

- Se il rifornimento del carburante è avvenuto utilizzando l'adattatore per l'imbuto del sistema senza tappo, verificare che quest'ultimo sia stato rimosso. Vedere "Riempimento del serbatoio con la tanica della benzina" in *Riempire il serbatoio a pagina 9-47*. Il sistema di diagnosi è in grado di rilevare se l'adattatore è rimasto montato sul veicolo, consentendo al carburante di evaporare nell'atmosfera. La spia deve spegnersi dopo aver percorso alcuni tratti con l'adattatore rimosso.
- Verificare che venga utilizzato carburante di buona qualità. Una scarsa qualità del carburante determina un'efficienza di funzionamento del motore inferiore a quella progettata e può causare l'arresto del motore dopo l'accensione, l'arresto del motore durante un cambio marcia, mancate accensioni, esitazione o singhiozzo durante l'accelerazione. Tali condizioni possono risolversi dopo che il motore ha raggiunto la temperatura di esercizio.

Se si verificano una o più di queste condizioni, usare un carburante di marca diversa. Perché la spia si spenga potrebbe essere necessario almeno un pieno di carburante adeguato.

Vedere *Carburante a pagina 9-46*.

Se nessuno degli accorgimenti citati ha determinato lo spegnimento della spia, il concessionario potrà eseguire un controllo del veicolo. Il concessionario dispone infatti di tutte le apparecchiature di prova e degli attrezzi diagnostici necessari per risolvere qualsiasi problema meccanico o elettrico che possa essersi verificato.

Prove delle emissioni e programmi di manutenzione

In base a dove si vive, il veicolo potrebbe dover essere inserito in un programma di controllo e manutenzione del sistema di controllo delle emissioni. Per la prova, l'apparecchiatura di controllo dell'impianto emissioni viene possibilmente collegata al Connettore di collegamento dati (DLC) del veicolo.

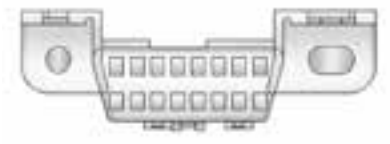

Il DLC si trova sotto il cruscotto, in prossimità della leva di sgancio del cofano. Consultate il vostro concessionario se necessitate assistenza.

Il veicolo potrebbe non superare la prova se:

- La spia MIL è accesa quando il motore è in funzione o se il veicolo passa in modalità Solo assistenza tecnica e la spia MIL non si accende. Rivolgersi al proprio concessionario per assistenza nel verificare il funzionamento corretto della spia MIL.
- Il sistema OBD II (On-Board Diagnostics) determina che i sistemi di controllo delle emissioni non sono stati diagnosticati correttamente. Il veicolo sarebbe in questo caso considerato non pronto per la prova. Questo può verificarsi se la batteria a 12 volt è stata sostituita di recente o si è scaricata. Il sistema diagnostico è progettato per valutare i sistemi di controllo delle emissioni dannose durante le normali condizioni di guida. Per questa valutazione possono essere necessari anche alcuni giorni di guida normale. Se ciò è stato fatto e il veicolo non supera comunque la prova per incompleta operatività del sistema OBD II, il concessionario può approntare il veicolo per la prova.

Spia dell'impianto frenante

L'impianto frenante del veicolo è costituito da due circuiti idraulici. Se uno dei due circuiti smette di funzionare, l'altro continua a funzionare ed è in grado di arrestare il veicolo. Per le normali prestazioni di frenata è comunque necessario che siano in funzione entrambi i circuiti.

Se si accende la spia, c'è un problema all'impianto frenante. Far controllare l'impianto frenante immediatamente.

Questa spia si accende brevemente quando il veicolo viene acceso. Se non si accende, farla riparare in modo che sia in grado di segnalare eventuali problemi.

Se la spia si accende e resta accesa, c'è un problema all'impianto frenante di base.

⚠ Avvertenza

Se la spia dell'impianto frenante si accende l'impianto frenante potrebbe non funzionare correttamente. Guidare quando la spia dell'impianto frenante è accesa può causare incidenti. Se la spia rimane accesa dopo che il veicolo è stato allontanato dalla

(Continuazione)

Avvertenza (Continuazione)

strada e fermato con attenzione, farlo rimorchiare per la manutenzione.

Spia del freno di stazionamento elettrico

La spia di stato del freno di stazionamento si accende quando si aziona il freno di stazionamento. Se la spia continua a lampeggiare dopo il disinserimento del freno di stazionamento o si accende durante la marcia, il sistema del freno di stazionamento elettronico o un altro sistema presentano qualche problema. Può inoltre venire visualizzato un messaggio sul Driver Information Center (DIC). Vedere *Messaggi dell'impianto frenante a pagina 5-34*.

Rivolgersi al concessionario di fiducia se la spia non si accende o se continua a lampeggiare.

Spia manutenzione freno di stazionamento elettrico

La spia manutenzione freno di stazionamento elettrico deve accendersi brevemente quando il veicolo viene portato su ON/RUN (acceso/marcia). In caso contrario, far riparare il veicolo dal concessionario di fiducia.

Se questa spia resta accesa, c'è un problema a uno dei sistemi del veicolo che sta impedendo al sistema del freno di stazionamento di funzionare a pieno regime. Si può ancora guidare il veicolo ma è bene portarlo dal concessionario per la verifica il prima possibile. Vedere *Freno di stazionamento elettrico a pagina 9-28*. Se il Driver Information Center (DIC) visualizza un messaggio, vedere *Messaggi dell'impianto frenante a pagina 5-34*.

Spia del sistema di antibloccaggio (ABS)

Questa spia si accende brevemente quando il motore viene avviato.

In caso di mancata accensione, portare il veicolo dal concessionario per la manutenzione.

Se la spia dell'ABS rimane accesa, disinserire l'accensione.

Se la spia si accende durante la marcia, fermarsi non appena sia possibile farlo in sicurezza e spegnere il veicolo. Accendere nuovamente il motore per azzerare il sistema. Se la spia dell'ABS rimane accesa o si riaccende durante la marcia, il veicolo necessita di manutenzione. Quando la spia si accende e resta fissa può attivarsi anche un cicalino.

Se la spia dell'ABS è l'unica spia accesa, i freni del veicolo sono in ordine, ma i freni del sistema antibloccaggio non funzionano.

Se sia la spia dell'ABS che dell'impianto frenante sono accese, i freni antibloccaggio del veicolo non funzionano ed è presente anche un problema ai freni normali. Contattare il proprio rivenditore per l'assistenza.

Vedere *Spia dell'impianto frenante a pagina 5-20*. *Messaggi dell'impianto frenante a pagina 5-34*.

Spia cambio marcia

Questa spia si accende quando viene raccomandata una marcia per un miglior risparmio di carburante. Quando la freccia è rivolta verso l'alto si raccomanda una marcia più alta. Quando la freccia è rivolta verso il basso si raccomanda una marcia più bassa. Il numero visualizzato con la freccia indica la marcia raccomandata.

Spia di trazione mancante

Questa spia si accende brevemente quando si avvia il motore. In caso di mancata accensione, portare il veicolo dal concessionario per la manutenzione. Se il sistema funziona normalmente, la spia si spegne.

La spia di trazione mancante si accende quando il Sistema di controllo della trazione (TCS) è stato disattivato premendo e rilasciando il pulsante TCS/ StabiliTrak.

Questa spia e la spia StabiliTrak OFF si accendono quando StabiliTrak viene spento.

Se il TCS è disattivato, la rotazione a vuoto delle ruote non viene limitata. Regolare la guida di conseguenza.

Vedere *Controllo trazione/Controllo elettronico della stabilità a pagina 9-30*.

Spia StabiliTrak® OFF

Questa spia si accende brevemente quando si avvia il motore. In caso di mancata accensione, portare il veicolo dal concessionario per la manutenzione.

Questa spia si accende quando il sistema Stabilitrak viene spento. Se il sistema StabiliTrak è disinserito, lo sarà anche il sistema di controllo della trazione (TCS).

Se il sistema StabiliTrak e il TCS sono disattivati, il sistema non assiste il conducente nel controllo del veicolo. Attivare i sistemi TCS e StabiliTrak e la spia si spegne.

Vedere *Controllo trazione/Controllo elettronico della stabilità a pagina 9-30*.

Spia del sistema di controllo della trazione (TCS)/StabiliTrak®

Questa spia si accende brevemente quando il motore viene avviato.

In caso di mancata accensione, portare il veicolo dal vostro concessionario per la manutenzione. Se il sistema funziona normalmente la spia si spegne.

Se la spia è accesa e non lampeggia, il TCS e potenzialmente il sistema StabiliTrak sono stati disabilitati. Può essere visualizzato un messaggio del DIC. Controllare i messaggi del DIC per determinare quali funzioni non sono più operative e se il veicolo necessita di riparazioni.

Se la spia/avviso è accesa e non lampeggia, il TCS e/o il sistema StabiliTrak sono stati disabilitati.

Vedere *Controllo trazione/Controllo elettronico della stabilità a pagina 9-30*.

Spia della pressione dei pneumatici

Per veicoli dotati di sistema di controllo della pressione dei pneumatici (TPMS), questa spia si accende brevemente all'avviamento del motore. Fornisce informazioni sulla pressione dei pneumatici e sul TPMS.

Se la spia è accesa a luce fissa

Uno o più pneumatici sono molto sgonfi.

È possibile che compaia anche un messaggio sulla pressione dei pneumatici sul Driver Information Center (DIC). Vedere *Messaggi relativi ai pneumatici a pagina 5-44*. Fermarsi il prima possibile e gonfiare i pneumatici fino al raggiungimento del valore di pressione segnalato sull'etichetta relativa alle informazioni su carico e pneumatici. Vedere *Press. pneum. a pagina 10-55*.

Se la spia prima lampeggia e poi resta fissa

Se la spia lampeggia per circa un minuto e poi rimane accesa fissa, potrebbe esserci un problema con il TPMS. Se il problema non viene risolto, la spia si accende ad ogni ciclo di accensione. Vedere *Funzionamento controllo pressione dei pneumatici a pagina 10-59*.

Spia della pressione dell'olio motore

⚠ Attenzione

Una mancata manutenzione dell'olio può portare al danneggiamento del motore. Anche guidare con il livello dell'olio motore basso può danneggiare il motore. Le riparazioni non saranno coperte dalla garanzia del veicolo. Controllare il livello dell'olio olio quanto prima. Aggiungere olio se necessario, ma se il livello dell'olio si trova nei limiti operativi e la pressione dell'olio è ancora bassa, sottoporre il veicolo a manutenzione. Attenersi sempre al programma di manutenzione per il cambio dell'olio.

Questa spia dovrebbe accendersi brevemente quando il motore viene avviato. In caso di mancata accensione, portare il veicolo dal concessionario per la manutenzione.

Se la spia si accende e rimane fissa, il passaggio dell'olio attraverso il motore non avviene correttamente. Il veicolo potrebbe avere un basso livello di olio o altri problemi all'impianto. Contattare il concessionario.

Spia riserva carburante

Questa spia si trova accanto all'indicatore del carburante e si accende brevemente all'accensione del veicolo, come controllo di operatività della spia stessa.

Si accende inoltre quando il serbatoio di carburante è in riserva. La spia si spegne quando viene aggiunto carburante. In caso di mancata accensione, portare il veicolo alla manutenzione.

Spia di sicurezza

La spia di sicurezza deve illuminarsi brevemente all'accensione del motore. In caso di mancata accensione, portare il veicolo dal concessionario per la manutenzione. Se il sistema funziona normalmente la spia si spegne.

Se la spia si accende e il motore non si avvia, potrebbe esserci un problema con il sistema antifurto. Vedere *Funzionamento immobilizzatore a pagina 2-18*.

Spia abbaglianti accesi

Questa spia si accende quando si utilizzano gli abbaglianti.

Vedere *Commutatore abbaglianti/ anabbaglianti a pagina 6-2*.

Spia fendinebbia posteriori

Questa spia si accende quando si utilizzano i retronebbia.

Per ulteriori informazioni vedere *Lampadine retronebbia a pagina 6-6*.

Segnalazione luci accese

Questa spia si accende quando si utilizzano i fari esterni. Vedere *Comandi luci esterne a pagina 6-1*.

Spia del controllo automatico della velocità di crociera

Nei veicoli dotati di controllo automatico della velocità di crociera, la relativa spia è bianca quando il sistema è acceso e pronto e verde quando è impostato e attivo.

La spia si spegne quando il controllo automatico della velocità di crociera viene disattivato. Vedere *Cruise Control a pagina 9-41*.

Spia portiera socchiusa

Questa spia si accende quando una delle portiere è aperta o non chiusa saldamente. Prima di mettersi alla guida, controllare che tutte le portiere siano state chiuse adeguatamente.

Display informativi

Driver Information Center (DIC)

I display del DIC sono visualizzati al centro del quadro strumenti, nell'applicazione delle informazioni. Vedere *Quadro strumenti a pagina 5-8*. Le informazioni sono disponibili esclusivamente quando l'accensione si trova in posizione ON/RUN. I display indicano lo stato di molti sistemi del veicolo. I comandi per il DIC si trovano sui comandi sulla destra del volante.

△ **o** ▽ **:** Premere per spostarsi vero l'alto o verso il basso nell'elenco.

◁ **o** ▷ **:** Premere ◁ per aprire i menu delle applicazioni sulla sinistra. Premere ▷ per aprire i menu di interazione sulla destra.

SEL (selezione): Premere per aprire un menu o selezionare una voce del menu. Premere e tenere premuto per reimpostare i valori su certe schermate.

Pagine informazioni DIC

Di seguito è presentato l'elenco di tutte le possibili visualizzazioni delle informazioni del DIC. In base al veicoclo, alcune potrebbero non essere disponibili.

Velocità attuale: Visualizza la velocità del veicolo in chilometri orari (km/h) o in miglia orarie (mph).

Parziale A o B/Consumo medio di carburante/Velocità media: Il parziale visualizza la distanza corrente percorsa in chilometri (km) o miglia (mi), dall'ultimo azzeramento del contachilometri parziale. Il contachilometri parziale può essere azzerato premendo e tenendo premuto SEL quando questo display è attivo.

Consumo medio di carburante indica i litri medi approssimativi consumati per 100 chilometri (l/100 km) o miglia per gallone (m/gal). Tale valore viene calcolato in base al numero di litri/100km (m/gal) registrato dall'ultima reimpostazione delle voci di menu. I consumi medi di carburante possono essere azzerati premendo e tenendo premuto SEL quando questo display è attivo.

Velocità media visualizza la velocità media del veicolo in chilometri orari (km/h) o miglia orarie (mph). La media viene calcolata in base alle varie velocità del veicolo registrate dall'ultimo azzeramento del valore. La velocità media può essere azzerata premendo e tenendo premuto SEL quando questo display è attivo.

Autonomia di guida/consumo istantaneo di carburante: Autonomia di guida visualizza la distanza approssimativa che il veicolo può percorrere senza effettuare il rifornimento di carburante. LOW (riserva) viene visualizzato quando il livello di carburante del veicolo è basso. Il calcolo dell'autonomia del carburante si basa sulla media del consumo carburante da parte del

veicolo negli ultimi viaggi e sulla quantità di carburante restante nel serbatoio.

Consumo istantaneo di carburante indica il consumo attuale di carburante in litri per 100 chilometri (l/100 km) o miglia per gallone (m/gal). Tale valore riflette solamente il consumo di carburante registrato dal veicolo al momento della visualizzazione e cambia spesso in base al variare delle condizioni di guida.

Questo display può anche mostrare il numero di cilindri con cui viaggia il veicolo. Vedere *Active Fuel Management® (gestione carburante attiva) a pagina 9-22*.

Durata dell'olio: Visualizza una stima della durata utile rimanente dell'olio. Se è visualizzato REMAINING OIL LIFE 99% (DURATA OLIO RESTANTE 99%), significa che resta il 99% della durata attuale dell'olio.

Quando la durata dell'olio restante è limitata, il display visualizza il messaggio CHANGE OIL SOON (SOSTITUZIONE OLIO MOTORE URGENTE). Vedere *Messaggi sull'olio motore a pagina 5-37*. Cambiare l'olio il prima possibile. Vedere *Olio motore a pagina 10-11*. Oltre a quanto suggerito dal sistema di monitoraggio della durata dell'olio motore, si raccomanda di eseguire ulteriori interventi manutentivi in base a quanto descritto nel libretto dei tagliandi di manutenzione programmata.

Il display Oil Life (Durata dell'olio) deve essere azzerato a ogni cambio dell'olio. Non si azzererà automaticamente. Non azzerare accidentalmente la visualizzazione della durata dell'olio se non quando si è provveduto al cambio dell'olio. Non potrà più essere rimesso realmente a zero fino al cambio di olio seguente. Per azzerare i sistema di durata olio del motore, mantenere premuto SET per alcuni secondi quando è attiva la visualizzazione della durata olio. Vedere *Sistema della durata olio motore a pagina 10-18*.

Pressione pneumatici: Visualizza le pressioni approssimative di tutti e quattro i pneumatici. La pressione degli pneumatici è visualizzata in chilopascal (kPa) o in libbre per pollice quadrato (psi). Se la pressione è bassa, il valore dello pneumatico è visualizzato in giallo. Vedere *Sistema di monitoraggio della pressione pneumatici a pagina 10-58*. *Funzionamento controllo pressione dei pneumatici a pagina 10-59*.

Miglior risparmio medio di carburante: Visualizza il consumo medio di carburante, il risparmio migliore data la distanza selezionata e un grafico a barre che mostra il consumo istantaneo di carburante.

Premere ▷ per cambiare la distanza selezionata.

Carburante utilizzato/Timer: Visualizza il numero approssimativo di litri (l) o galloni (gal) di carburante

utilizzati dall'ultimo azzeramento. Il carburante utilizzato può essere azzerato premendo e tenendo premuto SEL quando questo display è attivo.

Questo display può anche fungere da timer. Per avviare/arrestare il timer, premere ▷ mentre è attivo questo display e poi SEL per avviare/arrestare il timer. Il display mostrerà il tempo trascorso dall'ultimo azzeramento del timer. Per azzerare il timer, mantenere premuto SEL oppure utilizzare ▷ per accedere al menu mentre è attivo questo display.

Indice ECO: Consente al conducente di determinare l'efficienza di guida.

Questo display può anche mostrare il numero di cilindri con cui viaggia il veicolo. Vedere *Active Fuel Management® (gestione carburante attiva) a pagina 9-22*.

Limite di velocità: Visualizza le informazioni sui cartelli stradali provenienti dal database della sede stradale presente nel sistema di navigazione di bordo.

Ore/giri vita motore: Visualizza il numero totale delle ore di esercizio del motore. Indica anche il numero totale di giri motore diviso per 10,000.

Head-Up Display (HUD)

⚠ Avvertenza

Se l'immagine HUD è troppo brillante, o troppo alta nel campo di visualizzazione, potreste avere bisogno di più tempo per vedere ciò che è necessario quando fuori è buio. Verificare che l'immagine HUD non sia troppo luminosa e che essa si trovi nella parte bassa del proprio campo visivo.

Se il veicolo è dotato di HUD, alcune informazioni relative al funzionamento del veicolo sono proiettate sul parabrezza.

Le informazioni HUD appaiono come immagine focalizzata verso la parte anteriore del veicolo.

⚠ Attenzione

Se cercate di usare l'immagine HUD come ausilio di parcheggio, potreste malgiudicare la distanza e danneggiare il veicolo. Non usate l'immagine HUD come ausilio al parcheggio.

Le informazioni HUD possono essere visualizzate in varie lingue. La lettura del tachimetro e di altri valori numerici può essere visualizzata in unità di misura metrica o inglese.

La scelta della lingua viene modificata attraverso la radio e le unità di misura sono modificate attraverso il quadro strumenti.

Vedere *Personalizzazione del veicolo a pagina 5-47*. "Settings" a *Quadro strumenti a pagina 5-8*.

L'HUD può visualizzare diversi avvisi e informazioni per i veicoli dotati di queste funzioni.

- Tachimetro
- Contagiri
- Indicatore comandi cambio manuale (se presente)

  Questi schermi sull'HUD sono da usare quando si usano i comandi del cambio manuale per cambiare marcia.
- Luce cambio

  Questa spia viene usata per le prestazioni di guida per indicare che è stato raggiunto il miglior livello di prestazione del veicolo per innestare la marcia superiore successiva. Una freccia con la punta rivolta verso l'alto apparirà sullo schermo appena prima di raggiungere la modalità di cut-off del carburante motore.
- Cronometro
- Indicatore forza G
- Informazioni audio
- Manovra imminente dal navigatore a bordo
- Chiamata in arrivo

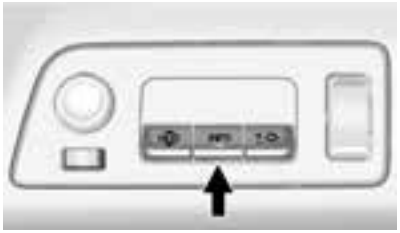

Il comando HUD si trova sul lato sinistro del volante, sul quadro strumenti.

Per regolare l'immagine HUD in modo da visualizzare correttamente quanto dovuto:

1. Regolare il sedile del conducente.
2. Avviare il motore.

Utilizzare le seguenti impostazioni per regolare l'HUD.

HUD **(Regolazione immagine):** Sollevare o spingere verso il basso per regolare verticalmente l'immagine dell'HUD.

INFO **(Vista display):** Premere per selezionare la vista del display. A ciascuna pressione, la vista del display passa nella vista successiva. Se vengono visualizzati i messaggi del veicolo, è possibile che, premendo il pulsante di selezione DIC, questi siano cancellati. Vedere *Driver Information Center (DIC) a pagina 5-26*.

±☼ **(Image Brightness (Luminosità immagine)):** Sollevare e tenere premuto per una maggiore luminosità. Premere in basso e tenere premuto per attenuare il display. Tenere premuto in basso per spegnere il display.

L'immagine HUD si oscurerà e illuminerà automaticamente per compensare l'illuminazione esterna.

Tuttavia, è possibile regolare il comando della luminosità dell'HUD secondo le proprie esigenze.

L'immagine HUD può illuminarsi temporaneamente in base all'angolo e alla posizione della luce del sole sul display HUD. Questo è normale.

Gli occhiali da sole polarizzati possono rendere difficoltosa la visione dell'immagine HUD.

Viste display

Sono numerose le viste HUD che è possibile visualizzare:

Tour: Visualizza la velocità del veicolo, la posizione della marcia e l'indicatore cambio.

Sport: Visualizza la velocità del veicolo, il contagiri circolare, l'indicatore cambio e l'indicatore forza G.

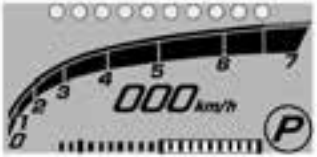

Pista: Visualizza la velocità del veicolo, il contagiri lineare, la posizione della marcia, le luci cambio e l'indicatore forza G.

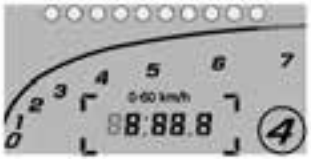

Timing: Visualizza il contagiri lineare, la posizione della marcia, le luci cambio e il timer prestazioni o il cronometro. Il contenuto visualizzato del timer prestazioni o cronometro varia in funzione delle caratteristiche attualmente in uso nel quadro strumenti. Vedere *Quadro strumenti a pagina 5-8*.

Interruzioni

Le informazioni sulle interruzioni sono provvisoriamente visualizzate in qualsiasi vista dell'HUD. Una volta visualizzato, l'HUD torna alla precedente vista HUD. Le interruzioni possono comprendere:

- Informazioni audio
- Informazioni sulla navigazione svolta per svolta

- Informazioni sulla chiamata in arrivo
- Avvertimenti veicolo

Audio: Possono essere visualizzati selezionando una nuova sorgente, stazione radio o tipologia di supporto.

Navigazione: Le informazioni sulla navigazione svolta per svolta possono essere visualizzate quando è attiva la navigazione e una manovra imminente rimane in sospeso. Rimane visualizzata fino al completamento della manovra, dopodiché la visualizzazione HUD torna alla vista precedente.

Telefono: Può visualizzare la ricezione di una chiamata in arrivo da un telefono Bluetooth collegato. Viene visualizzato provvisoriamente fino a quando la chiamata viene risposta o ignorata.

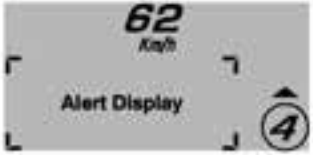

Avvertimenti veicolo: Gli avvertimenti sul quadro strumenti possono essere respinti. Non tutti gli avvertimenti sono visualizzati nell'HUD.

Cura del display HUD

Pulire l'interno del parabrezza per rimuovere lo sporco o la pellicola che potrebbero ridurre la nitidezza o la chiarezza dell'immagine HUD.

Pulire l'obiettivo dell'HUD con un panno morbido e del detergente per vetri. Strofinare delicatamente l'obiettivo, quindi asciugarlo.

Risoluzione dei problemi dell'HUD

Controllare che:

- Le lenti HUD non risultino coperte.
- Le impostazioni della luminosità dell'HUD non risultino troppo offuscate o troppo luminose.
- l'HUD sia stato regolato all'altezza corretta;

- non siano indossati occhiali da sole con lenti polarizzate;
- il parabrezza e l'obiettivo dell'HUD siano puliti.

Se l'immagine HUD non è corretta, contattate il vostro rivenditore.

Il parabrezza è parte del sistema HUD. Vedere *Sostituzione del parabrezza a pagina 10-41*.

Messaggi del veicolo

I messaggi visualizzati sul DIC indicano lo stato del veicolo o eventuali azioni che è necessario eseguire per correggere eventuali problematiche. Possono essere visualizzati più messaggi uno dopo l'altro.

I messaggi che non richiedono azioni immediate possono essere riconosciuti e cancellati premendo SET. I messaggi che richiedono azione immediata non possono essere cancellati finché tale azione non viene eseguita. Tutti i messaggi sono da prendere seriamente in considerazione. La cancellazione dei messaggi non risolverà il problema.

Di seguito sono riportati alcuni messaggi del veicolo che potrebbero essere visualizzati a seconda del contenuto del veicolo.

Tensione della batteria e messaggi di ricarica

Salvabatteria attivo

Questo messaggio viene visualizzato quando il veicolo ha rilevato che la tensione della batteria sta scendendo al di sotto di un valore ragionevole. Il dispositivo salvabatteria ridurrà quindi le funzioni del veicolo in modo percettibile. Questo messaggio viene visualizzato nel momento in cui vengono disattivate queste funzioni. Spegnere gli accessori non necessari per consentire la ricarica della batteria.

Basso livello batteria

Questo messaggio viene visualizzato quando la tensione della batteria è bassa. Vedere *Batteria a pagina 10-33*.

Assistenza. Sistema di rcarica batteria

Questo messaggio viene visualizzato in caso di guasto al sistema di ricarica della batteria. Portare il veicolo dal concessionario per la manutenzione.

Messaggi impianto frenante

Bassop livello liquido freni

Questo messaggio viene visualizzato quando il livello del liquido dei freni è basso. Vedere *Liquido dei freni a pagina 10-31*.

Rilasciare il freno di parcheggio

Questo messaggio viene visualizzato se il Freno di Stazionamento Elettrico è attivo mentre il veicolo è in moto. Vedere *Freno di stazionamento elettrico a pagina 9-28*.

Assistenza. Sevo sterzo

Questo messaggio potrebbe essere visualizzato quando si verifica un problema alla sovralimentazione di assistenza alla frenata. Quando viene visualizzato questo messaggio, è possibile che sia udibile il rumore del motore della sovralimentazione di assistenza alla frenata e si avverta una pulsazione del pedale del freno. È del tutto normale in queste condizioni. Portare il veicolo dal concessionario per la manutenzione.

Assistenza. Freno di parcheggio

Questo messaggio viene visualizzato in caso di guasto al freno di stazionamento. Portare il veicolo dal concessionario per la manutenzione.

Premere freno Per sbloccare freno di Staz.

Questo messaggio viene visualizzato se si tenta di rilasciare il Freno di Stazionamento Elettrico senza premere il pedale del freno. Vedere *Freno di stazionamento elettrico a pagina 9-28*.

Messaggi bussola:

È possibile che dei trattini siano visualizzati se il veicolo perde temporaneamente la comunicazione con il Sistema di posizionamento globale (GPS).

Messaggi tetto apribile

I messaggi riportati di seguito riguardano i veicoli dotati di capote elettrica.

ATTACCA TRAMEZZO BAGAGLIAIO PER FAR FUNZIONARE IL TETTO

Se il divisorio del bagagliaio non è montato, sarà visualizzato questo messaggio e suonerà un cicalino. Aprire il portellone/vano bagagli e assicurarsi che il carico sia fissato correttamente e non ci siano oggetti sul divisorio.

Tens batt troppo bassa capote disabilitato

Questo messaggio viene visualizzato quando la tensione della batteria è troppo bassa per far funzionare il tetto convertibile.

Chiudi bagagliaio per azionare capote

Questo messaggio viene visualizzato se il bagagliaio è aperto quando cercate di azionare il tetto convertibile. Accertarsi che il bagagliaio sia chiuso prima di azionare il tetto apribile.

TETTO PIEGHEVOLE MOVIMENTO COMPLETATO

Questo messaggio viene visualizzato quando la capote conclude correttamente un ciclo di apertura/chiusura.

TETTO PIEGH NON ASSI COMPL MOV TETTO

Questo messaggio viene visualizzato quando la capote non è fissata. Saranno emesse numerose segnalazioni acustiche. Completare il ciclo di apertura o chiusura elettrica della capote. Se non fosse possibile spostare la capote in posizione di apertura o chiusura completa, verificare che non vi siano corpi estranei lungo la corsa dei componenti della capote.

SOLO AZIONAMENTO MANUALE CAPOTE POSSIBILE

Questo messaggio indica che la posizione della capote non può essere determinata del tutto dai componenti della capote elettrica. Tentare di spostare la capote in un'altra direzione. Questo messaggio viene visualizzato anche se uno dei comandi della capote è in errore. Vedere "Movimentazione manuale della capote" in *Tetto apribile a pagina 2-28*.

Ridurre velocità per azionare capote

Questo messaggio viene visualizzato quando la velocità del veicolo supera o è prossima alla velocità di interruzione della capote.

Temperatura troppo bassa capote disabilitato

Questo messaggio compare e una segnalazione acustica viene emessa quando il pulsante della capote elettrica viene premuto e la temperatura del motorino pompa capote elettrica è eccessivamente bassa per consentire la movimentazione: circa 0 °C (32 °F) per l'apertura e -20 °C (-4 °F) per la chiusura. Spostare il veicolo in un luogo più caldo ed attendere che la temperatura si alzi. In base alla temperatura iniziale del veicolo e alla temperatura del luogo nuovo, questo processo potrebbe richiedere diverse ore.

Capote non assicurati

Questo messaggio viene visualizzato quando la capote elettrica non è completamente aperta o chiusa. Premere e tenere premuto il pulsante fino a quando la capote elettrica non è completamente aperta o chiusa. Questa condizione è indicata dalla visualizzazione del messaggio TETTO PIEGHEVOLE MOVIMENTO COMPLETATO e dall'emissione di una segnalazione acustica.

ABBAS TETTO COMPL MOV TETTO

Questo messaggio viene visualizzato quando la capote elettrica non riesce più a mantenersi in una posizione intermedia. I componenti del sistema capote possono spostarsi in questo intervallo, a causa di forze esterne. Mantenere gli oggetti lontani dal normale percorso di movimentazione dei componenti del sistema capote.

Capote surriscaldato - Aspetta

Questo messaggio compare e una segnalazione acustica viene emessa quando il pulsante della capote elettrica viene premuto e la temperatura del motorino pompa capote elettrica è eccessivamente alta. Attendere che il motore della pompa del tetto apribile elettrico si raffreddi prima di usare il tetto apribile elettrico.

PULSANTE "PARCHEGGIATORE" ATTIVO - CAPOTE DISABILITATO

Questo messaggio viene visualizzato quando è attivo il modo bloccato.

Messaggi controllo automatico della velocità di crociera

Vel croc impost a XXX

Questo messaggio viene visualizzato quando è stato impostato il controllo automatico della velocità di crociera; indica la velocità a cui è impostato. Vedere *Cruise Control a pagina 9-41*.

Messaggi portiera aperta

Portiera Aperta

Sul DIC, verrà visualizzato un simbolo di portiera aperta che indica quale delle portiere è aperta. Il messaggio PORTIERA APERTA può essere visualizzato anche se il veicolo inizia a muoversi. Chiudere completamente la portiera.

Cofano Aperto

Questo messaggio viene visualizzato, assieme a un simbolo di cofano aperto, quando il cofano è aperto. Chiudere completamente il cofano.

Bagagliaio Aperto

Questo messaggio viene visualizzato assieme a un simbolo quando il bagagliaio è aperto. Chiudere completamente il bagagliaio.

Messaggi impianto di raffreddamento motore

Causa temperatura motore alta, aria condizionata spenta

Questo messaggio viene visualizzato quando il liquido di raffreddamento del motore raggiunge temperature superiori alla normale temperatura di esercizio. Per evitare una ulteriore sollecitazione del motore caldo, il compressore del climatizzatore verrà automaticamente spento. Il compressore verrà nuovamente inserito quando la temperatura del liquido di raffreddamento tornerà ai valori standard. È possibile continuare a guidare il veicolo.

Se il messaggio viene visualizzato ripetutamente, rivolgersi al concessionario per le dovute riparazioni al fine di evitare danni al motore.

Motore surriscaldato Motore al minimo

Questo messaggio viene visualizzato quando la temperatura del liquido di raffreddamento del motore è eccessivamente elevata. Fermarsi e lasciar girare il motore al minimo fino a che non si raffredda.

Motore surriscaldato Spegnere motore

Questo messaggio viene visualizzato e si ode un cicalino continuo se il sistema di raffreddamento del motore raggiunge temperature non sicure per il funzionamento. Fermarsi e spegnere il veicolo non appena possibile in modo da evitare danni gravi. Questo messaggio si cancella quando il motore si è raffreddato fino ad una temperatura di funzionamento sicura.

Messaggi olio motore

Cambiot olio motore urg

Questo messaggio viene visualizzato quando l'olio motore deve essere cambiato. Quando si cambia l'olio motore assicurarsi di reimpostare il sistema di durata olio. Vedere *Sistema della durata olio motore a pagina 10-18*, *Driver Information Center (DIC) a pagina 5-26*, *Olio motore a pagina 10-11*. il libretto dei tagliandi di manutenzione programmata.

Olio mot caldo Motore al minimo

Questo messaggio viene visualizzato quando la temperatura dell'olio motore è eccessivamente elevata. Fermarsi e lasciar girare il motore al minimo fino a che non si raffredda.

Basso livello olio Aggiungere olio

Su alcuni veicoli, questo messaggio viene visualizzato quando il livello dell'olio motore potrebbe essere troppo basso. Controllare il livello dell'olio prima di rabboccare fino al livello consigliato. Se l'olio non è basso e questo messaggio resta attivato, portare il veicolo al proprio concessionario per la manutenzione. Vedere *Olio motore a pagina 10-11*.

Pressione olio bassa - Spegnere motore

Questo messaggio viene visualizzato in caso di livello basso della pressione olio. Arrestare il veicolo appena possibile e in tutta sicurezza e non utilizzarlo fino a quando non sia stato posto rimedio alla causa della pressione bassa dell'olio. Controllare l'olio il prima possibile e portare il veicolo in officina presso il vostro concessionario.

MODALITÀ OLIO INSUFFICIENZA ATTIVA

Questo messaggio indica che i comandi del motore si sono attivati per evitare la condizione di disponibilità insufficiente di olio. Ciò potrebbe ridurre la potenza motore disponibile.

Messaggi potenza motore

Potenza motore ridotta

Questo messaggio viene visualizzato in caso di diminuzione della potenza del motore. La riduzione della potenza del motore può limitare la capacità di accelerazione del motore. Se il messaggio viene visualizzato, ma non si percepisce alcuna riduzione delle prestazioni, proseguire a destinazione. È possibile che si abbia una riduzione delle prestazioni in occasione dell'uso successivo della macchina. Quando si visualizza questo messaggio, è possibile guidare il veicolo a velocità ridotta ma accelerazione e velocità massime potrebbero risultare ridotte. Ogni qualvolta il messaggio rimane visualizzato, contattare il concessionario il prima possibile per effettuare la manutenzione.

Messaggi impianto di alimentazione carburante

Basso livello carburante

Questo messaggio viene visualizzato quando il livello del carburante è basso. Rabboccare il carburante non appena possibile

Messaggi chiave e chiusura

Nessun telecomando rilevato

Quando è possibile che le batterie del telecomando non abbiano carica sufficiente. Vedere "Avviamento del veicolo con batteria del telecomando in esaurimento" in *Funzionamento impianto ingresso senza chiave con telecomando (RKE) a pagina 2-3*.

Nessun portachiavi remoto rilevato. Poni chiave nella tasca del trasmettitore. Quindi, avvia il veicolo

Questo messaggio viene visualizzato quando si tenta di avviare il veicolo se il telecomando RKE non viene rilevato. È possibile che le batterie del telecomando non abbiano carica sufficiente. Vedere "Avviamento del veicolo con batteria del telecomando in esaurimento" in *Funzionamento impianto ingresso senza chiave con telecomando (RKE) a pagina 2-3*.

Nessun telecomando rilevato Premere freno per riavviare

Questo messaggio viene visualizzato se il telecomando RKE non viene più rilevato nel veicolo. Premere il pedale del freno per riavviare il veicolo.

Chiavi programmate

Questo messaggio viene visualizzato quando si programmano nuove chiavi nel veicolo.

Telecomando Lasciato Nel Veicolo

Questo messaggio viene visualizzato quando si abbandona il veicolo con il telecomando RKE ancora all'interno.

Sostituire la batteria nel telecomando

Questo messaggio viene visualizzato quando la batteria nel telecomando RKE deve essere sostituita.

Messaggi luci

Controllo Luci Automatico Accesa / Controllo Luci Automatico Spento

Questo messaggio viene visualizzato quando il controllo automatico dei fari è stato attivato o disattivato. Vedere *Impianto fari automatico a pagina 6-3*.

Indicatore di direzione attivato

Questo messaggio viene visualizzato se è stato lasciato acceso l'indicatore di direzione. Spegnere l'indicatore di direzione.

Messaggi sistema di stabilizzazione

Modalità competitive

Viene visualizzato questo messaggio e viene emesso un segnale acustico quando è selezionata la modalità Competitive Driving (guida competitiva). Si accenderà la spia sul quadro strumenti quando è selezionata la modalità Competitive Driving (guida competitiva). Quando questa modalità è selezionata, è disponibile il Launch Control. Il sistema di controllo della trazione (TCS) non sarà in funzione in modalità Competitive Driving (guida competitiva). Regolare la guida di conseguenza. Vedere *Modalità competitive a pagina 9-36*, comprendente le informazioni "Launch Control" (controllo di partenza lanciata).

Vel max 129 KM/H (80 MPH)

Questo messaggio viene visualizzato quando è presente un'anomalia nel sistema di controllo selettivo della guida. La velocità del veicolo sarà limitata a un valore determinato dal veicolo quando il sistema ammortizzatore non ha funzionato e gli shock sono in modalità soft completa. Contattare il concessionario il prima possibile per la manutenzione del veicolo.

Per confermare il messaggio, premere il pulsante SEL. Il messaggio viene visualizzato di nuovo a distanza di 10 minuti fino a quando la situazione cambia.

MODALITÀ DI TRAZIONE PERF 1 - BAGNATO. MOVIM ATTIVA ABILIT.

Viene visualizzato questo messaggio e viene emesso un segnale acustico quando è selezionata la modalità Performance Traction Management (gestione delle prestazioni di trazione). La spia del quadro strumenti si accenderà anche quando è selezionata questa modalità. Quando questa modalità è selezionata, è disponibile il Launch Control. In questa modalità, sono disponibili il controllo della trazione e il sistema StabiliTrak che sono destinati all'uso in caso di pista con fondo stradale bagnato. Regolare la guida di conseguenza. Questo sistema è disponibile esclusivamente sui modelli con pacchetto prestazionale FE4-Z51 e Magnetic Ride Control. Per ulteriori informazioni relativamente all'uso di questa modalità, vedere "Gestione della trazione per guida ad alta velocità" e "Controllo di partenza lanciata" in *Modalità competitive a pagina 9-36*.

MODALITÀ DI TRAZIONE PERF 2 - ASC. MOVIM ATTIVA ABILIT.

Viene visualizzato questo messaggio e viene emesso un segnale acustico quando è selezionata la modalità Performance Traction Management (gestione delle prestazioni di trazione). La spia del quadro strumenti si accenderà anche quando è selezionata questa modalità. Quando questa modalità è selezionata, è disponibile il Launch Control. In questa modalità, sono disponibili il controllo della trazione e il sistema StabiliTrak che sono destinati all'uso in caso di pista con fondo stradale asciutto. Regolare la guida di conseguenza. Questo sistema è disponibile esclusivamente sui modelli con FE4. Per ulteriori informazioni relativamente all'uso di questa modalità, vedere "Gestione della trazione per guida ad alta velocità" e "Controllo di partenza lanciata" in *Modalità competitive a pagina 9-36*.

MODALITÀ DI TRAZIONE PERF 3 - SPORT. MOVIM ATTIVA ABILIT.

Viene visualizzato questo messaggio e viene emesso un segnale acustico quando è selezionata la modalità Performance Traction Management (gestione delle prestazioni di trazione). La spia del quadro strumenti si accenderà anche quando è selezionata questa modalità. Quando questa modalità è selezionata, è disponibile il Launch Control. In questa modalità, sono disponibili il controllo della trazione e il sistema StabiliTrak che sono destinati all'uso in caso di pista con fondo stradale asciutto. Regolare la guida di conseguenza. Questo sistema è disponibile esclusivamente sui modelli con FE4. Per ulteriori informazioni relativamente all'uso di questa modalità, vedere "Gestione della trazione per guida ad alta velocità" e "Controllo di partenza lanciata" in *Modalità competitive a pagina 9-36*.

MODALITÀ DI TRAZIONE PERF 4 - SPORT. MOVIM ATTIVA DISAB.

Viene visualizzato questo messaggio e viene emesso un segnale acustico quando è selezionata la modalità Performance Traction Management (gestione delle prestazioni di trazione). La spia del quadro strumenti si accenderà anche quando è selezionata questa modalità. Quando questa modalità è selezionata, è disponibile il Launch Control. In questa modalità è disponibile il controllo della trazione, destinato all'uso in caso di fondo stradale asciutto. Quando è selezionata questa modalità, il sistema StabiliTrak è disabilitato. Rispetto alle modalità 1-3, questa modalità richiede una maggiore perizia del conducente. Adattare quindi la propria guida di conseguenza. Questo sistema è disponibile esclusivamente sui modelli con FE4. Per ulteriori informazioni relativamente all'uso di

questa modalità, vedere "Gestione della trazione per guida ad alta velocità" e "Controllo di partenza lanciata" in *Modalità competitive a pagina 9-36*.

MODALITÀ DI TRAZIONE PERF 5 - CORSA. MOVIM ATTIVA DISAB.

Viene visualizzato questo messaggio e viene emesso un segnale acustico quando è selezionata la modalità Performance Traction Management (gestione delle prestazioni di trazione). La spia del quadro strumenti si accenderà anche quando è selezionata questa modalità. Quando questa modalità è selezionata, è disponibile il Launch Control. In questa modalità è disponibile il controllo della trazione, destinato all'uso in caso di fondo stradale asciutto. Quando è selezionata questa modalità, il sistema StabiliTrak è disabilitato. Rispetto alle modalità 1-4, questa modalità richiede una maggiore perizia del conducente. Adattare quindi la propria guida di conseguenza. Questo sistema è disponibile esclusivamente sui modelli con FE4. Per ulteriori informazioni relativamente all'uso di questa modalità, vedere "Gestione della trazione per guida ad alta velocità" e "Controllo di partenza lanciata" in *Modalità competitive a pagina 9-36*.

ASSALER POSTERIORE DISATTIVATO

Se viene visualizzato questo messaggio, il differenziale posteriore elettronico autobloccante (se in dotazione) non funziona. Guidare con prudenza. Evitare velocità sostenute, guida aggressiva e brusche entrate in curva. Il sistema potrebbe essere surriscaldato. Lasciar raffreddare il sistema. Se questo messaggio rimane visualizzato, contattare il proprio concessionario. Il veicolo non presenta criticità di guida; tuttavia, procedere con prudenza. Quando viene visualizzato questo messaggio, la tenuta di strada del veicolo sarà ridotta in caso di manovre pesanti. Il sistema StabiliTrak ne risentirà. Vedere *Controllo trazione/Controllo elettronico della stabilità a pagina 9-30*.

Assistenza. STABILITRAK

Questo messaggio viene visualizzato in caso di problemi con il sistema StabiliTrak e se il veicolo necessita di assistenza. Si accende anche la spia del sistema StabiliTrak sul cruscotto e viene emessa una segnalazione acustica. Contattare il concessionario. Quando viene visualizzato questo messaggio, il sistema non funziona. Regolare la guida di conseguenza. Vedere *Controllo trazione/Controllo elettronico della stabilità a pagina 9-30*.

Assistenza. Controllo trazione

Se viene visualizzato questo messaggio durante la marcia, è stato rilevato un problema al sistema di controllo della trazione (TCS) e il veicolo necessita di assistenza. Contattare il concessionario. Quando viene visualizzato questo messaggio, il sistema non controllerà il pattinamento delle ruote. Regolare la guida di conseguenza.

Si accende anche la spia del sistema di controllo della trazione (TCS) sul cruscotto e viene emessa una segnalazione acustica.

Quando viene visualizzato questo messaggio, i sistemi computerizzati non coadiuvano il conducente nel controllo del veicolo. Contattare il concessionario il prima possibile per la riparazione dell'impianto frenante. Regolare la guida di conseguenza. Vedere *Controllo trazione/Controllo elettronico della stabilità a pagina 9-30*.

Per confermare il messaggio, premere il pulsante SEL.

SHOCKS INOPERATIVE (ammortizzatori non funzionanti)

Questo messaggio viene visualizzato in caso di malfunzionamento nel sistema Selective Ride Control, a seguito del quale gli ammortizzatori rimarranno completamente morbidi. Questo messaggio avverte il conducente che la gestione del veicolo potrebbe risentirne. Contattare il concessionario il prima possibile per la manutenzione del veicolo.

Per confermare il messaggio, premere il pulsante SEL. Il messaggio viene visualizzato di nuovo a distanza di 10 minuti fino a quando la situazione cambia.

Messaggi sistema airbag

Assistenza. Airbag

Questo messaggio viene visualizzato quando si verifica un problema all'impianto airbag. Portare il veicolo dal concessionario per la manutenzione.

Messaggi di sicurezza

Tentativo di furto

Questo messaggio viene visualizzato se il veicolo rileva una condizione di manomissione.

Messaggi manutenzione veicolo

PROGRAMM. QUADRO STRUMENTI

Questo messaggio viene visualizzato in caso di guasto nel quadro strumenti. Portare il veicolo dal concessionario per la manutenzione.

Assistenza. Servosterzo - Guidare cn prudenza

Questo messaggio viene visualizzato se c'è un problema con il sistema del servosterzo e si potrebbe udire il suono di un cicalino. Portare il veicolo dal concessionario per la manutenzione.

Assistenza. Assale posteriore

Questo messaggio viene visualizzato in caso di rilevamento di un problema nel differenziale posteriore elettronico autobloccante. Quando è visualizzato, il sistema non è funzionante e occorre regolare la guida di conseguenza. Portare il veicolo presso il concessionario il prima possibile per farlo controllare.

Quando viene visualizzato questo messaggio, la tenuta di strada del veicolo sarà ridotta in caso di manovre pesanti. Il sistema StabiliTrak ne risentirà. Vedere *Controllo trazione/Controllo elettronico della stabilità a pagina 9-30*.

Assistenza. Cercare subito assistenza

Questo messaggio viene visualizzato quando si verifica un problema al veicolo. Portare il veicolo dal concessionario per la manutenzione.

Avvio messaggi veicolo

Premere friz per avv

Questo messaggio viene visualizzato tentando di avviare un veicolo dotato di cambio manuale senza prima premere il pedale della frizione.

Assistenza. Sistema accensione a distanza senza chiave

Questo messaggio viene visualizzato quando si verifica un problema al sistema di avvio a pulsante. Portare il veicolo dal concessionario per la manutenzione.

Messaggi pneumatici

Assistenza. Sistema di Monitoraggio Pressione Pneumatici

Questo messaggio viene visualizzato in caso di problema al sistema di monitoraggio pressione pneumatici (TPMS). Vedere *Funzionamento controllo pressione dei pneumatici a pagina 10-59*.

Programmaz. Pneum Attiva

Questo messaggio viene visualizzato quando il sistema esegue l'apprendimento sui nuovi pneumatici. Vedere *Funzionamento controllo pressione dei pneumatici a pagina 10-59*.

Pressione Pneumatici Bassa. Gonfiare Pneumatici

Questo messaggio viene visualizzato quando la pressione di uno o più pneumatici è bassa.

Inoltre in questo messaggio verranno visualizzate le scritte ANTER SINIST, ANTER DESTRO, POSTER SINIS, o POSTER DEST per indicare la posizione del pneumatico sgonfio.

Si accenderà la spia di pressione pneumatico bassa. Vedere *Spia della pressione dei pneumatici a pagina 5-23*.

Se sul DIC viene visualizzato un messaggio relativo alla pressione dei pneumatici, fermarsi appena possibile. Gonfiare i pneumatici fornendo aria fino a che la pressione non raggiunge i valori indicati nell'etichetta informativa sul carico dei pneumatici. Vedere *Pneumatici a pagina 10-51*, *Limiti di carico dei veicolo a pagina 9-14*, e *Press. pneum. a pagina 10-55*.

È possibile ricevere più di un messaggio per pressione pneumatici alla volta. Il DIC mostrerà anche i valori di pressione dei pneumatici. Vedere *Driver Information Center (DIC) a pagina 5-26*.

Messaggi cambio

Cambio 1 - 4 per economia di combustibile

Questo messaggio viene visualizzato sui veicoli con cambio manuale quando è possibile cambiare solo dalla 1 (prima) alla 4 (quarta) invece che dalla 1 (prima) alla 2 (seconda).

Assistenza. Cambio

Questo messaggio viene visualizzato quando si verifica un problema al cambio. Contattare il concessionario.

Cambio negato

Questo messaggio viene visualizzato tentando di passare ad una marcia non appropriata per la velocità del veicolo e per i giri del motore al minuto (giri/min.).

Trasmissione bollente - Motore al minimo

Questo messaggio viene visualizzato con un segnale acustico se l'olio del cambio del veicolo si scalda eccessivamente. Guidare con una temperatura dell'olio del cambio eccessiva può danneggiare il veicolo. Fermare il veicolo e lasciarlo riposare per raffreddare il cambio. Questo messaggio si cancella quando la temperatura del liquido raggiunge un livello di sicurezza.

Se viene visualizzato questo messaggio durante il funzionamento su strade pianeggianti, il veicolo potrebbe necessitare di assistenza. Contattare il concessionario per un controllo.

Messaggi promemoria del veicolo

Possibilità di ghiaccio guidare con cautela

Questo messaggio viene visualizzato quando è possibile la presenza di ghiaccio.

Prima ruotare il controllo tergicristallo a intermittente

Questo messaggio viene visualizzato quando si tenta di regolare la velocità di intermittenza del tergicristallo senza che sia selezionata l'intermittenza sul comando del tergicristallo. Vedere *Tergilavacristalli a pagina 5-2*.

Messaggi velocità veicolo

LIMITE DI VELOCITÀ SUPERATO

Questo messaggio viene visualizzato quando la velocità del veicolo è superiore a quella di avvertimento. Vedere "Allarme velocità" in *Quadro strumenti a pagina 5-8*.

LIMITE VELOCITÀ IMPOST A XXX

Questo messaggio viene visualizzato quando è impostato un avviso sulla velocità. Vedere "Allarme velocità" in *Quadro strumenti a pagina 5-8*.

Messaggi relativi al liquido lavacristalli

Fluido lavavetri basso - Agg. liquido

Questo messaggio può essere visualizzato quando il livello del liquido di lavaggio è basso. Vedere *Liquido lavavetri a pagina 10-29*.

Messaggi relativi ai finestrini

Apri poi chiudi finestra conducente / Apri poi chiudi finestra del passeggero

Questo messaggio viene visualizzato quando il finestrino deve essere riprogrammato. Se la batteria del veicolo è stata ricaricata o scollegata, sarà necessario programmare ogni finestrino anteriore perché la funzione di sollevamento rapido sia abilitata. Vedere *Alzacristalli elettrici a pagina 2-21*.

Personalizzazione del veicolo

Usare i comandi dell'impianto audio per accedere ai menu di personalizzazione delle funzioni del veicolo.

Le seguenti sono tutte funzioni di personalizzazione possibili. In base al veicoclo, alcune potrebbero non essere disponibili.

Comandi del sistema audio di Infotainment

Per accedere al menu di personalizzazione:

1. Premere IMPOSTAZIONI sulla Home Page del display del sistema Infotainment.
2. Premere la funzione desiderata per visualizzare un elenco di opzioni disponibili.
3. Premere per selezionare l'impostazione della funzione desiderata.
4. Premere ◁ BACK sulla mascherina oppure il pulsante a video Indietro per tornare al menu precedente.

Menu di personalizzazione

Possono essere disponibili le seguenti voci di menu:

- Ora e data
- Modalità di guida
- Lingua (Language)
- Modo bloccato
- Radio
- Veicolo
- Bluetooth
- Voce
- Display
- Videocamera posteriore
- Ritorna impost. fabbrica
- Informazioni software

Ciascun menu è descritto nel dettaglio nelle informazioni seguenti.

Ora e data

Impostare manualmente ora e data. Vedere *Orologio a pagina 5-4*.

Modalità di guida

Effettuare la selezione e le voci che seguono potrebbero essere visualizzate:

- Gestione sound motore
- Sterzo
- Sospensione

Gestione sound motore

Consente di attivare o disattivare la funzione Engine Sound Management (gestione suono motore).

Selezionare Auto (selettore modalità) o Spento.

Sterzo

Consente di attivare o disattivare la funzione sterzo.

Selezionare Auto (selettore modalità), Itinerario, Sport o Terreno.

Sospensione

Consente di attivare o disattivare la funzione sospensione.

Selezionare Auto (selettore modalità), Itinerario, Sport o Terreno.

Lingua (Language)

Selezionare Lingua (Language), quindi sceglierne una tra quelle disponibili.

La lingua selezionata sarà visualizzata sul display e il riconoscimento vocale rifletterà tale lingua.

Modo bloccato

Ciò bloccherà il sistema Infotainment, i comandi del sistema Infotainment e il cassetto portaoggetti dello schermo.

Per attivare e disattivare il modo bloccato, immettere il codice a quattro cifre sulla tastiera. Premere Inserire per passare alla schermata di conferma. Reimmettere il codice a quattro cifre. Premere BLOCCO per bloccare il sistema. Immettere il codice a quattro cifre per sbloccare il sistema. Premere il pulsante a video Indietro per tornare al menu precedente.

Radio

Premere per visualizzare il menu della radio; potrebbero essere visualizzate le seguenti voci:

- Gestione preferiti
- Numero di pagine dei preferiti
- Feedback udibile per tocco
- Bose AudioPilot
- Max. volume all'avviamento

Gestione preferiti

Consente di modificare i preferiti. Vedere "Gestione preferiti" in "Impostazioni" alla sezione "Radio" nel manuale Infotainment.

Numero di pagine dei preferiti

Premere per impostare il numero di preferiti da visualizzare.

Selezionare il numero desiderato oppure premere Automatico e il sistema Infotainment regolerà automaticamente il numero dei preferiti visualizzati.

Feedback udibile per tocco

Consente di attivare o disattivare la funzione Feedback udibile per tocco.

Selezionare Spento o Acceso.

Bose AudioPilot

Questa funzione regola il volume sulla base della rumorosità all'interno del veicolo. Vedere "Tecnologia di compensazione della rumorosità Bose AudioPilot" in "Impostazioni del sistema Infotainment" nel manuale Infotainment.

Max. volume all'avviamento

Questa funzione imposta il volume massimo all'avviamento. Se, all'avviamento del veicolo, il volume è maggiore di questo livello, esso sarà riportato al presente livello. Per

impostare il volume massimo all'avviamento, premere + o - per aumentarlo o diminuirlo.

Veicolo

Effettuare la selezione e le voci che seguono potrebbero essere visualizzate:

- Qualità condizionamento e aria
- Comfort e comodità
- Luci
- Blocco porta elettrico
- Blocco, sblocco, avviam. remoti

Qualità condizionamento e aria

Effettuare la selezione e le voci che seguono potrebbero essere visualizzate:

- Max. velocità ventilatore auto
- Deumidificazione automatica

Max. velocità ventilatore auto

Questa funzione imposta la velocità automatica massima delle ventole.

Selezionare Basso, Medio, o Alto.

Deumidificazione automatica

Quando l'impostazione è attiva, il disappannamento anteriore reagirà automaticamente alle condizioni di temperatura e umidità che potrebbero causare l'appannamento.

Selezionare Spento o Acceso.

Comfort e comodità

Effettuare la selezione e le voci che seguono potrebbero essere visualizzate:

- Richiamo memoria automatico
- Opzioni di uscita comfort
- Volume segnali acustici
- Retrovis. inclin. retromar.

Richiamo memoria automatico

Consente di attivare o disattivare la funzione.

Selezionare Spento, Acceso - Porta conduc. aperta o Acceso - Ad avviamento acceso (se in dotazione).

Opzioni di uscita comfort

Consente di attivare o disattivare la funzione.

Selezionare Spento o Acceso.

Volume segnali acustici

Permette la selezione del volume del segnale acustico.

Premere + o - per regolare il volume.

Retrovis. inclin. retromar.

Consente di attivare o disattivare la funzione.

Selezionare Spento, Acceso - Conduc. e passeg., Acceso - Conducente o Acceso - Passeggero.

Luci

Effettuare la selezione e le voci che seguono potrebbero essere visualizzate:

- Luci localizzazione veicolo
- Luci di uscita

Luci localizzazione veicolo

Questa funzione fa lampeggiare le luci esterne quando si preme 🔓 sul telecomando RKE per individuare il veicolo.

Selezionare Spento o Acceso.

Luci di uscita

Consente di impostare per quanto tempo le luci esterne restano accese quando si abbandona il veicolo al buio.

Selezionare Spento, 30 secondi, 60 secondi o 120 secondi.

Blocco porta elettrico

Effettuare la selezione e le voci che seguono potrebbero essere visualizzate:

- Unlocked Door Anti Lock Out (Porta sbloccata anti chiusura accidentale)
- Blocco porte automatico
- Blocco porta ritardato

Unlocked Door Anti Lock Out (Porta sbloccata anti chiusura accidentale)

Quando è attiva, questa funzione impedisce il blocco della porta conducente quando è aperta. Se si seleziona Spento. il menu Blocco porta ritardato sarà disponibile.

Selezionare Spento o Acceso.

Blocco porte automatico

Quando è attivo, le portiere si bloccheranno automaticamente superata la velocità veicolo di 13 km/h (8 mph).

Selezionare Spento o Acceso.

Blocco porta ritardato

Quando azionata, questa funzione ritarderà la chiusura centralizzata delle portiere. Per escludere il relè premere l'interruttore della chiusura centralizzata sulla portiera.

Selezionare Spento o Acceso.

Blocco, sblocco, avviam. remoti

Effettuare la selezione e le voci che seguono potrebbero essere visualizzate:

- Feedback luce sblocco remoto
- Feedback blocco remoto
- Sblocco porta remoto
- Sblocco passivo porta
- Blocco passivo porta
- Avviso telecom. lasciato in auto

Feedback luce sblocco remoto

Quando questa funzione è attiva, le luci esterne lampeggiano quando si sblocca il veicolo con il telecomando RKE.

Selezionare Spento o Acceso.

Feedback blocco remoto

Permette di selezionare che tipo di feedback viene fornito quando si chiude a chiave il veicolo con il telecomando RKE.

Selezionare Spento, Luci e clacson, Solo luci, o Solo clacson.

Sblocco porta remoto

Permette di selezionare quali porte vengono sbloccate premendo il pulsante 🔓 sul telecomando RKE.

Selezionare Tutte le porte o Porta conducente.

Sblocco passivo porta

Questo consente la selezione delle portiere da sbloccare quando si utilizza il tasto sulla portiera del conducente per sbloccare il veicolo.

Selezionare Tutte le porte o Porta conducente.

Blocco passivo porta

Questa funzione può essere attivata o disattivata oppure può essere utilizzata per selezionare feedback la risposta quando si utilizza il tasto sulla portiera del conducente per bloccare il veicolo. Vedere *Funzionamento impianto ingresso senza chiave con telecomando (RKE) a pagina 2-3*.

Selezionare Spento, Acceso con suono clacson o Acceso.

Avviso telecom. lasciato in auto

Questa funzione fa suonare un cicalino quando il telecomando RKE viene lasciato nel veicolo.

Selezionare Spento o Acceso.

Bluetooth

Effettuare la selezione e le voci che seguono potrebbero essere visualizzate:

- Collega nuovo dispositivo
- Gestione dispositivi
- Suonerie
- Numeri casella vocale

Collega nuovo dispositivo

Selezionare per accoppiare un dispositivo nuovo. Vedere "Accoppiamento" in "Comandi sistema di Infotainment" alla sezione "Bluetooth" nel manuale Infotainment.

Gestione dispositivi

Selezionare per effettuare il collegamento ad una diversa sorgente del telefono, per scollegare un telefono o per eliminarne uno.

Suonerie

Premere per cambiare suoneria per il telefono specifico. Il telefono non deve essere collegato per cambiare suoneria.

Numeri casella vocale

Questa funzione visualizza il numero della casella vocale di tutti i telefoni collegati. Il numero casella vocale può essere cambiato selezionando EDIT (modifica) o premendo il pulsante EDIT e immettendo un numero nuovo. Successivamente, premere SALVA o premere il pulsante SAVE.

Voce

Effettuare la selezione e le voci che seguono potrebbero essere visualizzate:

- Soglia riconoscim. vocale

- Lunghezza indicazioni
- Velocità audio feedback

Soglia riconoscim. vocale

Questa funzione consente di regolare la sensibilità del sistema di riconoscimento del parlato.

Selezionare Conferma più o Conferma meno.

Lunghezza indicazioni

Questa funzione regola la lunghezza delle indicazioni vocali.

Selezionare Corto o Lungo.

Velocità audio feedback

Questa funzione regola la velocità dell'audio di risposta.

Selezionare Lento, Medio o Veloce.

Display (visualizza)

Effettuare la selezione e le voci che seguono potrebbero essere visualizzate:

- Modalità
- Calibra schermo tattile
- Spegni display

Modalità

Selezionare per alternare la schermata del display tra guida diurna o notturna.

Selezionare Automatico, Giorno o Notte.

Calibra schermo tattile

Selezionare per calibrare lo schermo a sfioramento e successivamente seguire le istruzioni.

Spegni display

Selezionare per spegnere il display. Toccare uno dei punti nella zona del display o premere un pulsante sulla mascherina per accendere il display.

Videocamera posteriore

Effettuare la selezione e le voci che seguono potrebbero essere visualizzate:

- Linee guida

Linee guida

Selezionare per impostare su Spento o Acceso. Vedere *Videocamera posteriore a pagina 9-44*.

Return to Factory Settings (Ripristinare le impostazioni predefinite)

Effettuare la selezione e le voci che seguono potrebbero essere visualizzate:

- Ripristina impostazioni veicolo
- Rimuovi tutti i dati privati
- Ripristina impostazioni radio

Ripristina impostazioni veicolo

Questo consente la selezione delle impostazioni del veicolo da ripristinare.

Selezionare Annulla o Ripristina.

Rimuovi tutti i dati privati

Questo permette alla selezione di eliminare tutte le informazioni private dal veicolo.

Selezionare Annulla o Cancella.

Ripristina impostazioni radio

Questo abilita la selezione delle impostazioni della radio da ripristinare.

Selezionare Annulla o Ripristina.

Informazioni software

Selezionare per visualizzare le informazioni sul software corrente del sistema di Infotainment.

✍ NOTE

Illuminazione

Illuminazione esterna
Comandi delle luci esterne 6-1
Segnalazione luci esterne accese 6-2
Commutatore abbaglianti/ anabbaglianti 6-2
Avvisatore ottico 6-2
Luci diurne (DRL) 6-2
Impianto fari automatico 6-3
Sistema Twilight Sentinel 6-4
Lampeggiatori di emergenza 6-5
Indicatori di direzione 6-6
Retronebbia 6-6

Illuminazione interna
Comando di illuminazione del cruscotto 6-7
Luci di cortesia 6-7
Luci di lettura 6-8

Funzioni d'illuminazione
Illuminazione in entrata 6-8
Luci di uscita 6-8
Funzione salvabatteria 6-9
Funzione salvabatteria per l'illuminazione esterna 6-9

Illuminazione esterna

Comandi delle luci esterne

Il comando per le luci esterne si trova sulla leva degli indicatori di direzione.

Ci sono quattro posizioni:

⏻ **(Off):** Spegne tutte le luci.

AUTO (Automatico): Imposta le luci esterne in modalità automatica. La modalità AUTO accende e spegne le luci esterne in base alle condizioni di luminosità all'esterno del veicolo.

Per escludere la modalità AUTO, disattivare il comando.

Per azzerare la modalità AUTO, ruotare il comando verso le luci esterne e poi nuovamente su AUTO. La modalità automatica si ripristina anche alla riaccensione del veicolo, posto che il comando sia lasciato in posizione AUTO.

(Luce di parcheggio): Accende le luci di parcheggio comprese tutte le luci tranne i fari.

La spia del freno di stazionamento si accende e rimane accesa quando le luci di parcheggio sono accese con motore spento e accensione in posizione ACC/ACCESSORY.

(Fari): Accende i fari insieme alle luci di parcheggio e alle luci del quadro strumenti.

Segnalazione luci esterne accese

Se il comando delle luci esterne viene lasciato sulla posizione Fari o Luci di parcheggio e la portiera del conducente viene aperta ad accensione disinserita, una segnalazione acustica viene attivata per ricordare di spegnere le luci.

Commutatore abbaglianti/anabbaglianti

Per accendere gli abbaglianti, spingere in avanti la leva degli indicatori di direzione e rilasciarla. Per tornare agli anabbaglianti, premere di nuovo la leva o tirarla verso di sé e rilasciarla.

Questa spia si accende nel quadro strumenti quando gli abbaglianti sono accesi.

Avvisatore ottico

Per utilizzare la funzione di avvisatore ottico, spingere verso di sé velocemente la leva dell'indicatore di direzione. Il segnalatore abbagliante lampeggerà per indicare all'altro conducente che si intende passare. Se gli anabbaglianti sono spenti e sono accesi i fendinebbia, lampeggeranno i fendinebbia.

Luci diurne (DRL)

Il DRL aumenta la visibilità del veicolo durante il giorno nei confronti dei veicoli provenienti nel senso contrario di marcia.

Il sistema DRL fa accendere le luci dedicate quando si verificano le seguenti condizioni:

- È ancora giorno e l'accensione è inserita.
- Il comando delle luci esterne è in posizione AUTO.

- Il freno di stazionamento è disinserito.

Quando le luci DRL sono inserite, si accendono solo le luci anteriori. Le luci di parcheggio, le luci di posizione posteriori, le luci del quadro strumenti o le altre luci esterne non si accenderanno quando sono in uso le luci DRL.

Quando è abbastanza buio all'esterno, le luci anteriori si attenueranno fino a diventare luci di parcheggio e si accenderanno i normali anabbaglianti.

Quando è luminoso all'esterno, le luci normali si spegneranno e si accenderanno le DRL. Se il motore del veicolo viene avviato in un garage buio, i fari si accendono immediatamente. Una volta che il veicolo esce dal garage, dopo circa un minuto, il sistema di accensione automatica dei fari commuta su luci DRL, a patto che vi sia luce all'esterno. Durante questo intervallo di tempo, il quadro strumenti non è illuminato come al solito. Verificare che la manopola di regolazione della luminosità del cruscotto sia regolata sul valore massimo. Vedere *Controllo delle luci del quadro strumenti a pagina 6-7*.

Se è abbastanza buio all'esterno e il comando di regolazione delle luci esterne è disabilitato, potrebbe apparire un messaggio sul Driver Information Center (DIC) Vedere *Messaggi relativi alle luci a pagina 5-39*.

Il messaggio DIC si disattiva ruotando il comando di regolazione luci esterne in posizione di disinserimento per una seconda volta oppure accendendo i fari. Invece, se le luci di parcheggio sono state accese, il messaggio continuerà ad essere visualizzato sul DIC.

Il normale sistema dei fari dovrebbe essere acceso quando è necessario.

Impianto fari automatico

Quando il comando delle luci esterne viene impostato su AUTO e fuori è abbastanza buio, i fari e le luci di parcheggio si accendono automaticamente.

Un sensore di luce è ubicato sulla parte superiore del quadro strumenti. Non coprire il sensore. Altrimenti i fari si accenderanno quando non necessario.

Il sistema potrebbe anche accendere i fari e le luci di parcheggio quando si guida in un parcheggio al coperto o in galleria.

Quando fuori è sufficientemente luminoso, i fari e le luci di parcheggio si spegneranno o potrebbero passare in modalità Luci diurne (DRL).

Il sistema fari automatico si spegne quando il comando delle luci esterne viene posizionato su ⏻ o il quadro è spento.

Per riattivare il sistema di accensione automatica dei fari, girare nuovamente la ghiera su ⏻ e poi rilasciarla.

Se il sistema di accensione automatica dei fari ha acceso i fari e il motore viene spento, i fari si spegneranno di conseguenza. Quando la portiera del conducente viene aperta, i fari e le luci di parcheggio si accenderanno per un determinato periodo di tempo.

La durata del periodo di illuminazione ritardata può essere modificato. Vedere "Luci di in uscita" in *Personalizzazione del veicolo a pagina 5-47*.

Il normale sistema dei fari dovrebbe essere acceso quando è necessario.

Luci accese con tergicristalli

Se i tergicristalli del parabrezza vengono azionati in presenza di luce diurna e motore acceso e il comando di regolazione delle luci esterne è su AUTO, i fari, le luci di parcheggio e altre luci esterne si accenderanno. Il tempo che i fari impiegano ad accendersi dipende dalla velocità dei tergicristalli. Quando i tergicristalli vengono disinseriti, le luci si spengono. Per disabilitarli, spostare il comando di regolazione luci esterne su ⏻ o ≡DO≡.

Sistema Twilight Sentinel

Il Twilight Sentinel® è un sistema di accensione automatica dei fari. Quando questa funzione è attiva, i fari e le luci di parcheggio vengono accesi e spenti in base al rilevamento del livello di illuminazione esterno.

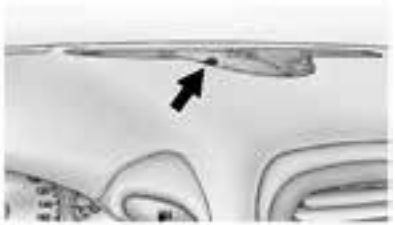

Fare attenzione a non coprire il sensore luce nella parte alta del cruscotto.

AUTO: Attiva il sistema.

Se la ghiera si trova già in posizione AUTO all'avviamento del veicolo, il Twilight Sentinel si attiva automaticamente.

In condizioni di scarsa luminosità, i fari e le luci di parcheggio si accendono automaticamente.

Se la luminosità esterna è sufficiente, i fari e le luci di parcheggio si spengono automaticamente.

Il Twilight Sentinel può accendere le luci anche quando si viaggia in un'area scarsamente illuminata.

Il Twilight Sentinel si disattiva circa un minuto dopo essersi allontanati dall'area con scarsa illuminazione. Durante questo breve intervallo, il quadro strumenti non è illuminato come al solito. Assicurarsi che il regolatore di luminosità del cruscotto sia impostato sulla massima luminosità. Vedere *Controllo delle luci del quadro strumenti a pagina 6-7*.

Per disattivare temporaneamente il Twilight Sentinel, girare la ghiera su ⏻.

Per riattivare il Twilight Sentinel, girare nuovamente la ghiera su ⏻ e poi rilasciarla.

Se il Twilight Sentinel ha comandato l'accensione dei fari, al disinserimento dell'accensione del veicolo, i fari rimarranno accesi per un certo periodo di tempo mentre si abbandona il veicolo.

Utilizzare il Driver Information Center per attivare o disattivare il Twilight Sentinel e per aumentare o diminuire la durata di questo intervallo. Vedere "Opzioni personali" in *Personalizzazione del veicolo a pagina 5-47*.

Il normale sistema dei fari dovrebbe essere acceso quando è necessario.

Luci accese con tergicristalli

Se i tergicristalli del parabrezza vengono azionati alla luce diurna con il motore acceso e il comando delle luci esterne è su AUTO, i fari, le luci di stazionamento e altre luci esterne si accendono. Il tempo di transizione per l'accensione delle luci varia in base alla velocità del tergicristalli. Quando i tergicristalli non sono in funzione queste luci si spengono. Spostare il comando delle luci esterne su ⏻ o ≡DO≡ per disabilitare questa funzione.

Lampeggiatori di emergenza

I segnalatori di emergenza segnalano agli altri che si ha un problema. Il pulsante si trova in prossimità del centro del cruscotto.

⚠ **(Lampeggiatori di emergenza):** Premerlo per far lampeggiare gli indicatori di direzione anteriori e posteriori. Premere nuovamente il pulsante per spegnere i lampeggiatori.

I segnalatori di emergenza funzionano indipendentemente dalla modalità dell'accensione, anche con accensione disinserita.

Con i segnalatori di emergenza accesi, gli indicatori di direzione non funzioneranno.

Indicatori di direzione

Sollevare o abbassare completamente la leva per segnalare una svolta.

Una freccia sul quadro strumenti lampeggia nella direzione di svolta o di cambio corsia.

Sollevare o abbassare la leva fino all'attivazione della freccia lampeggiante per segnalare un cambio di corsia. Una volta rilasciata la leva, gli indicatori di direzione lampeggeranno automaticamente per tre volte. Se si desidera che lampeggino per un tempo maggiore, mantenere la leva abbassata/sollevata.

La leva ritornerà in posizione iniziale al suo rilascio.

Se, dopo aver segnalato una svolta o un cambio di corsia, le frecce lampeggiano velocemente o non si accendono, è possibile che uno dei LED degli indicatori di direzione non funzioni.

Se un LED non funziona, rivolgersi al concessionario di fiducia.

Cicalino indicatore di direzione inserito

Se l'indicatore di direzione resta inserito per più di 1,2 Km (0,75 mi) di marcia, verrà emessa una segnalazione acustica.

Se è necessario lasciare inserito l'indicatore di direzione per più di 1,2 km (0,75 miglia), disinserirlo ed inserirlo di nuovo.

Retronebbia

Ruotare la ghiera su ⌀ e rilasciarla per accendere e spegnere i retronebbia.

Se i fendinebbia sono accesi, anche la spia dei fendinebbia sul quadro strumenti sarà accesa.

Non utilizzare i fendinebbia quando la visibilità è buona perché potrebbero disturbare gli altri guidatori. Si consiglia inoltre di non utilizzare i retronebbia quando si guida in città. Utilizzare i retronebbia solo in presenza di nebbia o foschia perché il vostro veicolo sia visibile alle altre auto.

Illuminazione interna

Comando di illuminazione del cruscotto

La manopola relativa a questa funzione si trova a sinistra del cruscotto.

Ruotare la manopola in senso orario o antiorario per aumentare o diminuire la luminosità del quadro strumenti nelle ore notturne. Ruotare la manopola fino a battuta in senso orario per accendere le luci dell'abitacolo.

Luci di cortesia

Quando si apre una portiera o il baule/portellone, a meno che fuori non vi sia luce, si accenderanno le luci interne.

Le luci del vano posteriore si accendono esclusivamente alla sua apertura.

Per accendere e spegnere le luci di cortesia, ruotare la manopola di regolazione della luminosità sul cruscotto completamente in senso orario o antiorario.

Luci di lettura

Le luci di lettura sono nella consolle superiore. Queste luci si accendono quando viene aperta una portiera. Quando le portiere sono chiuse, accenderle una per volta premendo il relativo pulsante.

Funzioni d'illuminazione

Illuminazione in entrata

Fari, luci di parcheggio, luci posteriori, luci della targa, luci degli specchietti esterni, plafoniera e la maggior parte delle luci interne si accenderanno brevemente di notte o in aree a bassa illuminazione premendo il pulsante 🔓 sul telecomando RKE. Quando viene aperta la portiera del conducente tutte le luci dei comandi, le luci del Driver Information Center (DIC) e le luci delle tasche delle portiere si accendono. Dopo circa 30 secondi, le luci esterne si spengono e la plafoniera e le altre luci interne iniziano ad attenuarsi.
L'illuminazione in entrata può essere disabilitata manualmente cambiando posizione all'accensione rispetto a OFF o premendo il pulsante 🔒 sul telecomando RKE.

Questa funzione può essere modificata. Vedere “Vehicle Locator Lights (Luci di avvicinamento)” a *Personalizzazione del veicolo a pagina 5-47*.

Luci di uscita

I fari, le luci posteriori, le luci di parcheggio, le luci degli specchietti retrovisori esterni e le luci della targa si accendono di notte o nelle aree a bassa illuminazione, quando la portiera del conducente viene aperta dopo aver disinserito l'accensione. La luce della plafoniera si accende dopo che l'accensione passa in posizione OFF. Le luci esterne e il leggimappa restano accese una volta chiusa la porta per un periodo di tempo impostato, quindi si spengono automaticamente.

Le luci esterne si spengono immediatamente portando il comando della luce esterna su OFF.

Questa funzione può essere modificata. Vedere *Personalizzazione del veicolo a pagina 5-47*.

Funzione salvabatteria

Questo veicolo è dotato di una funzione che consente di evitare lo scaricamento della batteria qualora una della seguenti luci venga lasciata accesa: luci specchietti di cortesia, luci vano di carico, luci di lettura o illuminazione vano portaoggetti. Queste luci, qualora una di esse sia stata lasciata accesa, vanno automaticamente in timeout dopo circa 10 minuti. Per ripristinarle, bisognerà spegnere tutte le luci o inserire l'accensione.

Funzione salvabatteria per l'illuminazione esterna

Le luci esterne si spengono subito dopo aver portato l'accensione su OFF, se le luci di parcheggio o i fari sono stati lasciati accesi manualmente. In questo modo la batteria non si scarica. Per riaccendere le luci, ruotare il comando di regolazione luci esterne in posizione di disinserimento e poi di nuovo in posizione luci di parcheggio o fari.

Se le luci vengono riaccese manualmente dopo lo spegnimento dell'accensione, rimarranno accese e potrebbero scaricare la batteria.

✍ NOTE

Sistema Infotainment

Introduzione
Infotainment 7-1

Introduzione

Infotainment

Per informazioni su radio, lettori audio, telefono e sistema di navigazione, vedere il manuale Infotainment. Comprende anche informazioni sulle impostazioni.

✍ NOTE

Comandi di climatizzazione

Sistemi di climatizzazione
Sistema di climatizzazione automatico duale 8-1

Bocchette aria
Bocchette aria 8-5

Manutenzione
Filtro aria dell'abitacolo 8-5

Sistemi di climatizzazione

Sistema di climatizzazione automatico duale

Questo sistema controlla il riscaldamento, il raffreddamento e la ventilazione dell'abitacolo.

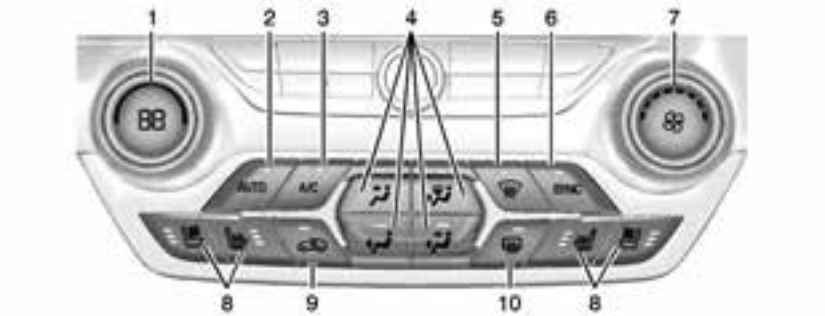

1. Controllo della temperatura del conducente
2. AUTO (funzionamento automatico)
3. A/C (climatizzatore)
4. Modalità di distribuzione dell'aria
5. Sbrinamento
6. SYNC
7. Comando ventola
8. Sedili anteriori riscaldati e ventilati per conducente e passeggero ridondante

9. Ricircolo
10. Lunotto termico

Controllo della temperatura del passeggero

Il controllo della temperatura del passeggero si trova sotto la bocchetta di ventilazione lato passeggero.

Accensione/spegnimento del sistema

Premere AUTO per accendere il sistema. Ruotare completamente la manopola di comando della ventola in senso antiorario per disattivare la ventola.

Funzionamento automatico

Il sistema controlla automaticamente la velocità della ventola, l'erogazione dell'aria, la climatizzazione e la ricircolazione per riscaldare o raffreddare il veicolo alla temperatura desiderata.

Quando la spia indicatrice AUTO (automatico) è accesa, il sistema è in funzione in modalità completamente automatica. In caso di regolazione manuale della distribuzione dell'aria o della velocità della ventola oppure in caso di spegnimento dell'A/C, la spia AUTO si spegne e il display visualizza le impostazioni selezionate.

Per far passare il veicolo al funzionamento automatico:

1. Premere AUTO.
2. Impostare la temperatura. Attendere affinché il sistema si stabilizzi. Poi regolare la temperatura in modo da ottenere il comfort migliore.

La funzione del sistema è di raggiungere il più velocemente possibile la temperatura impostata. Il sistema di regolazione AUTO funziona meglio con i finestrini completamente alzati e con il tetto removibile chiuso o con il tetto convertibile installato.

Funzionamento manuale

Comando della temperatura per conducente e passeggero: La temperatura può essere regolata separatamente per il conducente e il passeggero.

Ruotare la manopola in senso orario o antiorario per aumentare o diminuire la temperatura lato

conducente. Premere △ o ▽ per aumentare o diminuire la temperatura lato passeggero.

SYNC: Premere per collegare tutte le impostazioni delle zone del climatizzatore alle impostazioni del conducente. La spia SYNC si accenderà. Dopo aver regolato la temperatura lato passeggero, la spia SYNC si spegne.

Comando ventola: Ruotare il pomolo in senso orario o antiorario per aumentare o diminuire la velocità della ventola. Ruotare completamente la manopola in senso antiorario per spegnere la ventola.

Premere AUTO per tornare al funzionamento automatico.

Modalità di distribuzione dell'aria: Premere , , o per cambiare la direzione del flusso d'aria. Una spia si accende nel pulsante della modalità selezionata.

La modifica della modalità annulla la modalità di funzionamento automatico e il sistema passa alla modalità manuale. Premere AUTO per tornare al funzionamento automatico.

(ventilazione): L'aria viene erogata dalle bocchette del quadro strumenti.

(pavimento): L'aria viene erogata dalle bocchette a pavimento.

(doppio livello): L'aria viene erogata dalle bocchette del quadro strumenti e a da quelle a pavimento.

(disappannamento): L'aria viene erogata alle bocchette del parabrezza e del pavimento per eliminare umidità o appannamenti sui finestrini. La modalità di ricircolo non può essere scelta quando ci si trova in modalità disappannamento.

(sbrinamento): Premere per eliminare appannamenti e brina dal parabrezza con maggiore rapidità. L'aria viene erogata dalle bocchette a pavimento e da quelle laterali dei finestrini. La modalità di ricircolo non può essere selezionata è attivata la modalità di sbrinamento.

Per ottenere i migliori risultati, rimuovere la neve e il ghiaccio dal parabrezza prima della sbrinatura.

Non guidare il veicolo fino a quando i finestrini non siano puliti.

A/C (climatizzatore): Premere per attivare o disattivare il climatizzatore. Spegnendo la ventola, il climatizzatore non funziona e la spia potrebbe spegnersi.

Premere AUTO per tornare al funzionamento automatico e il climatizzatore funzionerà come richiesto. Quando la spia è accesa, il climatizzatore funziona in automatico per raffreddare l'aria dell'abitacolo o per deumidificare l'aria quanto basta per eliminare più velocemente l'appannamento del parabrezza.

8-4 Comandi di climatizzazione

Alla disattivazione e riattivazione del compressore del climatizzatore, è possibile avvertire un leggero cambiamento nelle prestazioni del motore. Si tratta di un evento normale. Il sistema è progettato per contribuire al contenimento dei consumi con opportune regolazioni, mantenendo pur sempre la temperatura selezionata.

Se il climatizzatore viene spento, il funzionamento automatico si annulla.

(ricircolo): Premere per inserire il ricircolo dell'aria. Si accende una spia indicatrice. L'aria viene fatta ricircolare per raffreddare più velocemente l'abitacolo o per evitare che l'aria esterna e i cattivi odori penetrino all'interno. La modalità di ricircolo non è disponibile in modalità sbrinamento o anti-appannamento.

Lunotto termico

(lunotto termico): Premere per attivare o disattivare il lunotto termico.

Il lunotto termico si disattiva automaticamente dopo circa 10 minuti. Se riattivato, resta in funzione per circa cinque minuti prima di disattivarsi.

In presenza di specchietti retrovisori termici esterni, questi si attivano con il lunotto termico e aiutano ad eliminare l'appannamento o il ghiaccio dalla superficie dello specchietto. Vedere *Specchietti termici a pagina 2-20*.

In presenza di capote elettrica, il lunotto termico e gli specchietti riscaldati vengono disattivati automaticamente quando la capote elettrica è in movimento o è abbassata.

⚠ Attenzione

L'uso di lamette o oggetti acuminati nella parte interna del lunotto può dare origine a danni all'antenna o alle resistenze termiche. Le riparazioni non sono

(Continuazione)

Attenzione (Continuazione)

coperte dalla garanzia del veicolo. Non applicare alcun oggetto sul lunotto.

/ (Sedili riscaldati e ventilati per conducente e passeggero, se presenti): Premere per riscaldare o ventilare il sedile. Vedere *Sedili anteriori riscaldati e ventilati a pagina 3-8*.

Sensori

Il sensore solare e di temperatura aria all'interno dell'abitacolo, posto sul cruscotto, accanto al parabrezza, rileva il calore solare e misura la temperatura iniziale in abitacolo.

Il sistema di climatizzazione usa le informazioni del sensore per regolare la temperatura, la velocità della ventola, il ricircolo e la modalità di distribuzione dell'aria per il miglior comfort.

Il sensore di umidità e temperatura parabrezza è montato sulla superficie interna del vetro del parabrezza, accanto allo specchietto retrovisore interno. Il sistema di climatizzazione automatico utilizza questo sensore per capire se è o meno necessario il disappannamento.

Se uno di questi sensori si blocca o viene coperto, il sistema di climatizzazione automatico potrebbe non funzionare a dovere.

Esiste anche un sensore dietro il paraurti anteriore. Questo sensore legge la temperatura dell'aria all'esterno, e aiuta a mantenere la temperatura all'interno del veicolo. Qualsiasi cosa possa coprire la parte anteriore del veicolo, potrebbe determinare una lettura errata della temperatura.

Bocchette aria

Per modificare la direzione del flusso d'aria, agire sulla levetta presente sulle bocchette dell'aria.

Consigli operatore

- Rimuovere eventuali accumuli di ghiaccio, neve o foglie dalle prese d'aria alla base del parabrezza perché potrebbero ostruire il flusso d'aria nel veicolo.
- L'uso di deflettori dell'aria non approvati da GM può pregiudicare il funzionamento ottimale del sistema.
- Tenere sgombra da oggetti l'area attorno alla base del cruscotto e il percorso dell'aria sotto i sedili, per favorire la circolazione dell'aria all'interno del veicolo.

Manutenzione

Filtro aria dell'abitacolo

Il filtro antipolline rimuove alcune particelle dall'aria, incluso il polline e particelle di polvere. Riduzioni nel flusso d'aria, che potrebbero verificarsi con una certa frequenza in aree soggette a polvere, segnalano la necessità di sostituire il filtro. Vedere *Manutenzione programmata a pagina 11-2*.

⚠ Attenzione

Viaggiando sprovvisti di filtro antipolline potrebbero penetrare all'interno del climatizzatore acqua e particelle microscopiche, come carta e foglie, provocando danni. Accertarsi di sostituire sempre il vecchio filtro dell'aria con uno nuovo.

8-6 Comandi di climatizzazione

Il filtro antipolline è posto nel vano motore, lato del passeggero, vicino al serbatoio di espansione del liquido di raffreddamento. Vedere *Panoramica del vano motore a pagina 10-8*.

Per controllare o sostituire il filtro dell'aria:

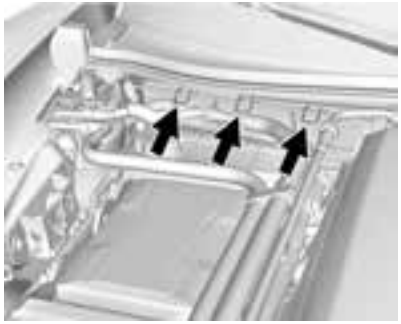

1. Sganciare i morsetti di fissaggio dal coperchio del filtro antipolline. Per accedere al coperchio del filtro, potrebbe essere necessario spostare brevemente fuori ingombro le tubazioni PVC.
2. Rimuovere il coperchio.

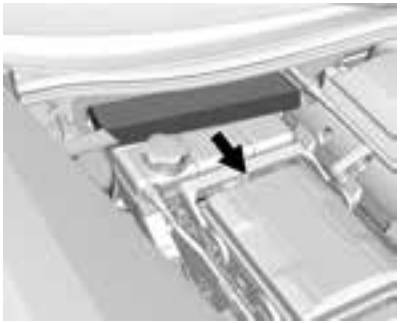

3. Rimuovere il filtro e installare un nuovo filtro dell'aria.
4. Riposizionare il coperchio del filtro.
5. Agganciare i morsetti di fissaggio.

Guida e funzionamento

Informazioni sulla guida
Guida difensiva 9-2
Controllo del veicolo 9-2
Uso del freno 9-2
Sterzo 9-3
Rientro dal Fuoristrada 9-3
Perdita di controllo 9-4
Prove su pista e guida competitiva 9-5
Guida su Strade Bagnate 9-9
Ipnosi da autostrada 9-10
Pendii e Strade di Montagna 9-11
Guida in Inverno 9-11
Se il veicolo è bloccato 9-13
Limiti di carico del veicolo 9-14

Avvio e funzionamento
Rodaggio di un veicolo nuovo 9-16
Spoiler anteriore 9-17
Posizioni di accensione 9-17
Avviamento del motore 9-19
Funzione di mantenimento dell'alimentazione elettrica degli accessori (RAP) 9-21
Parcheggio 9-21
Parcheggio su oggetti infiammabili 9-21
Active Fuel Management® . . . 9-22

Gas di scarico del motore
Gas di scarico del motore 9-22
Veicolo parcheggiato con motore acceso 9-23

Cambio manuale
Cambio manuale 9-23
Funzione Active Rev Match 9-25

Freni
Sistema di antibloccaggio (ABS) 9-27
Freno di stazionamento 9-28
Assistenza alla frenata 9-30

Sistema di controllo della guida (RCS)
Controllo trazione/Controllo elettronico della stabilità 9-30
Controllo della modalità di guida 9-33
Modalità di guida competitiva 9-36
Differenziale autobloccante (tranne Z51) 9-40
Differenziale autobloccante (solo Z51) 9-41

Controllo della velocità di crociera
Controllo della velocità di crociera 9-41

Sistemi di assistenza al conducente
Retrocamera (RVC) 9-44

Carburante
Carburante 9-46
Additivi per carburante 9-47
Rifornimento 9-47
Rifornimento di un contenitore portatile di carburante 9-49

Traino di un rimorchio
Informazioni generali sul traino 9-50

Conversioni e accessori
Apparecchiature elettriche accessorie 9-50

Informazioni sulla guida

Guida difensiva

Guida difensiva vuol dire "prevedere sempre l'imprevedibile". Il primo passo per la guida difensiva è indossare costantemente le cinture di sicurezza. Vedere *Cinture di sicurezza a pagina 3-9*.

- Partite dal presupposto che gli altri utenti della strada (pedoni, ciclisti e altri conducenti) commetteranno disattenzioni ed errori. Bisogna anticiparne le mosse e stare sempre all'erta.
- Mantenere una distanza di sicurezza sufficiente tra il veicolo e il conducente che vi precede.
- Rimanere concentrati sulla guida.

Controllo del veicolo

Frenare, sterzare e accelerare sono fattori importanti che contribuiscono a controllare il veicolo durante la guida.

Uso del freno

Per compiere l'azione di frenare sono necessari un tempo di percezione ed uno di reazione. Decidere di premere il pedale del freno rappresenta il tempo di percezione. Premerlo realmente è il tempo di reazione.

Il tempo di reazione di un conducente medio è di circa tre quarti di secondo. In questo spazio di tempo, un veicolo che viaggia a 100 km/h (60 miglia/ora) percorre 20 m (66 piedi), una distanza che può essere notevole in caso di emergenza.

Per quanto riguarda la frenata, i suggerimenti utili da tenere a mente sono:

- Mantenere una distanza di sicurezza sufficiente tra il proprio veicolo e quello che precede.
- Evitare di frenare bruscamente senza necessità.
- Adeguare la velocità al traffico.

Se il motore dovesse fermarsi durante la guida, frenare normalmente ma senza premere ripetutamente i freni. Questa operazione potrebbe rendere il pedale più duro da premere. In caso di arresto del motore, il sistema di assistenza alla frenata avrà ancora una forza residua, che tuttavia entrerà in funzione quando viene azionato il freno. Una volta entrato in funzione il servo freno, il tempo di arresto potrà aumentare e il pedale del freno divenire più rigido da premere.

Sterzo

Servosterzo elettrico

Il veicolo è dotato di servosterzo elettrico. Non prevede l'uso del liquido per il servosterzo. Non richiede alcuna manutenzione ordinaria.

Se il servosterzo non funziona a causa di una disfunzione del sistema, sarà possibile sterzare il veicolo ma lo sforzo necessario potrebbe essere maggiore.

Rivolgersi al proprio concessionario in caso di problemi.

Se il volante viene ruotato fino a fine corsa e viene mantenuto contro tale posizione per un periodo di tempo prolungato, l'azione di servosterzo potrebbe essere ridotta.

Se l'ausilio alla sterzata viene utilizzato per un periodo prolungato di tempo, l'asservimento elettrico potrebbe ridursi.

L'azione del servosterzo dovrebbe ritornare alla normalità quando il sistema si raffredda.

Vedere i messaggi specifici dello sterzo in *Messaggi manutenzione veicolo a pagina 5-43*. Rivolgersi al proprio concessionario in caso di problemi.

Suggerimenti per le curve

- Affrontare le curve a velocità ragionevole.
- Ridurre la velocità prima di entrare in curva.
- Mantenere una velocità costante ragionevole per tutta la curva.
- Attendere che il veicolo sia uscito dalla curva prima di accelerare delicatamente entrando nel rettilineo.

Uso dello sterzo nelle emergenze

- In alcune situazioni, aggirare un ostacolo è più efficace che frenare.
- Afferrando il volante su entrambi i lati, è possibile ruotarlo di 180 gradi senza togliere una mano.
- Il sistema di frenata antibloccaggio (ABS) consente di sterzare e frenare contemporaneamente.

Rientro dal Fuoristrada

Le ruote di destra del veicolo possono scivolare oltre il limite della strada durante la guida. Seguire questi suggerimenti:

1. Rilasciare l'acceleratore e quindi, se non vi sono ostacoli sulla strada, sterzare il veicolo in modo che risalga oltre il bordo della pavimentazione.
2. Ruotare il volante di un ottavo di giro, fino a quando il pneumatico anteriore destro tocca il bordo della pavimentazione.
3. Ruotare il volante per procedere regolarmente lungo la strada.

Perdita di controllo

Slittamento

Esistono tre tipi di slittamenti corrispondenti ai tre sistemi di controllo del veicolo:

- Slittamento in frenata: le ruote non girano.
- Slittamento in curva o durante la sterzata: l'eccessiva velocità o angolazione di sterzo nella curva fanno sì che i pneumatici slittino e perdano spinta laterale.
- Slittamento in accelerazione: l'eccessiva accelerazione fa ruotare le ruote motrici a vuoto.

I conducenti che si attengono alla guida difensiva evitano la maggior parte degli slittamenti semplicemente prestando la dovuta attenzione alle condizioni circostanti e evitando di guidare oltre i limiti. Ma gli slittamenti sono sempre possibili.

Se il veicolo inizia a slittare, seguire questi suggerimenti:

- Togliere il piede dal pedale dell'acceleratore e sterzare nella direzione desiderata. Il veicolo potrebbe raddrizzarsi. Tenersi pronti ad un secondo slittamento nel caso dovesse verificarsi.
- Rallentare e adottare una guida adeguata alle condizioni atmosferiche. La distanza di arresto può essere più lunga e il controllo del veicolo può risultare compromesso se la trazione viene ridotta a causa di acqua, neve, ghiaccio, ghiaia o altro materiale presente sulla strada. Imparare a riconoscere i segnali di allarme - quali ad esempio acqua, ghiaccio o neve compatta a sufficienza da rendere il manto stradale riflettente - e rallentare in caso di dubbio.
- Cercare di evitare sterzate improvvise, accelerazioni o frenate, e anche di ridurre la velocità passando a una marcia più bassa. Qualsiasi cambiamento improvviso può causare lo slittamento degli pneumatici.

Ricordare: L'impianto frenante antibloccaggio aiuta ad evitare solamente lo slittamento in frenata.

Prove su pista e guida competitiva

La partecipazione a prove su pista o una guida altrimenti competitiva senza attenersi alle istruzioni fornite potrebbe influire sulla garanzia del veicolo. Vedere il libretto della garanzia prima di usare il veicolo per gareggiare o per altri tipi di guida competitiva.

Consultare *Modalità di guida da competizione a pagina 9-36*.

Prima di partecipare ad eventi su pista o a gare, attenersi a tutte le procedure di servizio.

⚠ Attenzione

Se il veicolo viene usato per prove su pista e guida competitiva, il motore potrebbe usare più olio che non per l'uso normale. Livelli bassi di olio possono danneggiare il motore.

(Continuazione)

Attenzione (Continuazione)

Controllare spesso il livello dell'olio verificando che sia corretto. Vedere *Olio motore a pagina 10-11*.

Poiché le temperature del liquido potrebbero essere superiori, è necessario sostituire l'olio dell'assale posteriore dopo aver effettuato la prima prova su pista o di guida competitiva. Successivamente alla prima prova, il liquido dell'assale posteriore deve essere sostituito ogni 24 ore di gara o guida competitiva. Vedere *Liquidi e lubrificanti raccomandati a pagina 11-5*.

⚠ Attenzione

Se l'olio motore non viene sostituito con il 15W-50 potrebbero derivare danni al

(Continuazione)

Attenzione (Continuazione)

motore. Sostituire l'olio motore con quello di tipo sintetico, 15W-50. Vedere *Capacità e caratteristiche a pagina 12-3*.

Solo Z51: Controllare il livello dell'olio spesso durante le prove su pista o la guida competitiva e mantenere il livello pari o prossimo a 0,5 litri (0,5 qt) oltre la tacca superiore dell'astina dell'olio motore, che indica il corretto intervallo di funzionamento. Dopo la guida competitiva, rimuovere l'eccesso di olio in modo che il livello dell'astina non sia al di sopra del segno superiore che mostra la gamma di operatività appropriata.

Ad eccezione del modello Z51: è sconsigliabile effettuare il rabbocco dell'olio oltre la tacca superiore dell'astina di livello in caso di prove su pista o di guida altrimenti competitiva. Controllare il livello

dell'olio spesso durante le gare o altri tipi di guida competitiva e mantenere il livello pari o prossimo alla tacca superiore dell'astina dell'olio motore che indica il corretto intervallo di funzionamento. Dopo la guida competitiva, rimuovere l'eccesso di olio in modo che il livello dell'astina non sia al di sopra del segno superiore che mostra la gamma di operatività appropriata.

Sostituire il liquido dei freni esistente con uno specifico ad alte prestazioni, prelevato da un contenitore sigillato. Un liquido dei freni adatto ha un punto di ebollizione a secco >279 °C (534 ° F). Se è utilizzato un liquido dei freni ad alte prestazioni, prima di guidare sulle strade pubbliche, sostituirlo con uno approvato da GM. Se sul veicolo si utilizza un liquido dei freni ad alte prestazioni che ha oltre un mese o un tempo sconosciuto, sostituirlo prima di effettuare le prove su pista o la guida competitiva. Non usare liquidi dei freni a base di silicone o DOT-5.

Solo Z51: Limitare il carico del veicolo al solo conducente, senz'altro a bordo, gonfiare i pneumatici a 180 kPa (26 psi) e guidare ad una velocità massima di 280 km/h (174 mph).

In presenza di pacchetto Z51, la geometria delle ruote per le prove su strada e la guida competitiva deve essere regolata come segue:

⚠ Attenzione

L'uso delle presenti impostazioni per la geometria delle ruote può causare l'usura eccessiva dei pneumatici. Impiegare le presenti impostazioni per la geometria delle ruote esclusivamente in caso di prove su strada o di guida competitiva. L'usare eccessiva dei pneumatici non è coperta dalla garanzia del veicolo.

La geometria deve essere regolata agendo sui bulloni eccentrici dei bracci di comando inferiori e non togliendo le rondelle tra i bracci di comando superiori e il telaio.

ANTERIORE (per angolo)

- Incidenza: +7,0 gradi
- Campanatura: -2,0 gradi
- Convergenza: 0,05 gradi verso l'interno

POSTERIORE (per angolo)

- Incidenza: 0 gradi
- Campanatura: -1,7 gradi
- Convergenza: 0,05 gradi verso l'interno

Angolo di spinta: 0 gradi

Poiché le temperature del liquido potrebbero essere superiori, è necessario sostituire l'olio dell'assale posteriore ogni 24 ore di prove su pista o di guida competitiva.

Vedere *Liquidi e lubrificanti raccomandati a pagina 11-5* per il liquido da utilizzare.

⚠ Attenzione

Durante una prima prova o corsa l'assale posteriore può raggiungere una temperatura elevata. Si possono verificare danni all'assale posteriore che non sarebbero coperti dalla garanzia del veicolo.

Non guidare per la prima volta il veicolo a lungo o velocemente come si farebbe in pista o su un percorso di gara.

Se si avverte una riduzione delle prestazioni durante le prove su strada o la guida competitiva, migliorale spegnendo il climatizzatore A/C.

Mantenere una miscela al 40% di liquido di raffreddamento DEX-COOL e al 60% di acqua pulita, potabile, per ottimizzare le prestazioni del motore.

Per migliorare le prestazioni del motore, in occasione di prove su pista e guida competitiva, rimuovere la staffa della targa anteriore o il pannello aerodinamico.

Anelli di raffreddamento dei dischi freno

⚠ Attenzione

Non lasciare gli anelli di raffreddamento dei dischi freno montati dopo le prove su pista in quanto, se utilizzati a lungo, potrebbero causare corrosione. Gli anelli di raffreddamento dei dischi freno devono essere impiegati esclusivamente per le prove su pista. Se, durante le prove su pista, non vengono

(Continuazione)

Attenzione (Continuazione)

utilizzati gli anelli di raffreddamento dei dischi freno, la risposta del pedale del freno potrebbe diminuire.

Installazione

1. Rimuovere le ruote anteriori.
2. Rimuovere la pinza dal fuso a snodo.
3. Rimuovere i dischi freno.
4. Tagliare tre pezzi da 150 mm (6 in) di lunghezza di cavo di sicurezza del tipo specificato, ossia in acciaio inox T304, di diametro nominale pari a 0,041 (non incluso).
5. Piegare ciascuno di essi a forma di U, con una zona piatta di 20 mm (0,75 in) al centro del cavo.

6. Posizionare l'anello del disco nell'interstizio tra piastra portafreno del disco e campana del disco, ponendo i fori su ciascun lato della razza del disco sulla parte esterna del disco medesimo.

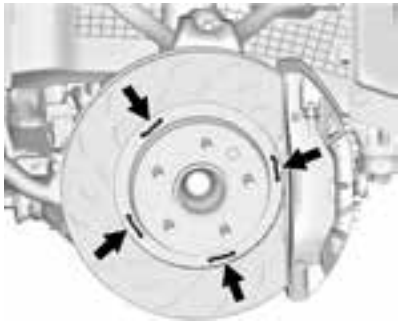

7. Posizionare il cavo a forma di U tra i fori nell'anello di raffreddamento dei dischi freno.
8. Ruotare il disco freno. Tirare e bloccare saldamente le estremità del cavo intorno alla corrispondente razza del disco.
9. Torcere il cavo di sicurezza di sei-otto giri per pollice.
10. Piegare il cavo torto in maniera che sia a filo con l'interno dell'anello del disco, onde evitare che entri in contatto con la pinza o con le tubazioni dei freni.
11. Rimontare nel veicolo i dischi e le pinze freno, applicando una coppia di 210 Nm (155 lb ft).
12. Verificare che gli anelli dei dischi e il cavo di sicurezza non tocchino altri componenti.
13. Rimontare la ruota serrando i corrispettivi dadi alla coppia specificata. Vedere *Capacità e caratteristiche a pagina 12-3*.

Brunitura dei freni

Le pastiglie nuove dei freni devono essere brunite prima di essere sottoposte a prove su piste o a guida competitiva di altro genere.

⚠ Attenzione

La procedura di brunitura dei freni è specifica per il pacchetto freni Z51 e non deve essere effettuata su altri modelli, onde evitare danni.

⚠ Attenzione

Il nuovo periodo di break in del veicolo dovrebbe essere completato prima di eseguire la procedura di rodaggio (burnish) dei freni o si può verificare un danno al motore/potenza di trazione. Vedere *Rodaggio di un veicolo nuovo a pagina 9-16*.

Se la presente procedura è eseguita come indicato, i freni non subiranno alcun danno. Le pastiglie dei freni fumeranno ed emetteranno un odore. La forza di frenata e la corsa del pedale possono aumentare.

Completata la procedura, le pastiglie possono apparire bianche nel punto di contatto con il disco freno.

Eseguire questa procedura esclusivamente su strade asciutte, in sicurezza e in conformità con tutte le leggi/ordinanze locali e statali che regolano il funzionamento dell'autoveicolo.

Procedura Racing/Track Brake Burnish

⚠ Attenzione

Lo scivolamento del pedale del freno si verifica durante questa procedura di rodaggio per la pista e può causare l'aumento della corsa della pedale e della forza necessaria per il suo azionamento. Questo può estendere lo spazio di arresto fino a che i freni non sono completamente rodati.

1. Premere il pedale del freno per 25 volte, iniziando da una velocità di 100 km/h (60 mph) per arrivare a 50 km/h (30 mph), decelerando a 0,4 g. Questa attivazione dei freni è considerata media. Tra una pressione e l'altra del pedale freno, guidare per almeno 1 km (0,6 mi). Questa prima operazione può essere saltata se le pastiglie hanno lavorato per oltre 320 km (200 mi).
2. Premere ripetutamente il pedale del freno, iniziando da una velocità di 100 km/h (60 mph) per arrivare a 25 km/h (15 mph), decelerando a 0,8 g. Questa attivazione dei freni è considerata brusca, senza intervento del sistema di antibloccaggio (ABS). Tra una sosta e l'altra, guidare per almeno 1 km (0,6 mi). Ripetere fino a quando la corsa del pedale del freno inizia ad aumentare. In base alle condizioni, ciò non dovrebbe richiedere più di 25 pressioni del pedale freno.
3. Raffreddamento: Guidare a 100 km/h (60 mph) per circa 15 km (10 mi) senza utilizzare i freni.
4. Premere il pedale del freno per 25 volte, iniziando da una velocità di 100 km/h (60 mph) per arrivare a 50 km/h (30 mph), decelerando a 0,4 g. Questa attivazione dei freni è considerata media. Tra una pressione e l'altra del pedale freno, guidare per almeno 1 km (0,6 mi).

Guida su Strade Bagnate

La pioggia e le strade bagnate possono ridurre la trazione del veicolo e influire sulla capacità del conducente di arrestare il veicolo o accelerare. Guidare sempre a velocità ridotta in queste condizioni ed evitare di passare attraverso grandi pozzanghere, acque profonde stagnanti o corsi d'acqua.

⚠ Avvertenza

I freni bagnati possono causare urti. Potrebbero non funzionare in modo ottimale in caso di arresto improvviso e causare una spinta laterale. Si rischia di perdere il controllo del veicolo.

Dopo aver attraversato una grande pozza d'acqua o dopo il lavaggio del veicolo, premere delicatamente il pedale del freno fino a quando i freni non tornano a funzionare normalmente.

Le acque lotiche o con correnti molto forti generano forze intense. Quando si attraversano corsi d'acqua, si rischia che il veicolo venga trascinato via. In questo caso chiunque occupi il veicolo corre il rischio di affogare. Non ignorare le segnalazioni della polizia e usare la massima prudenza se si tenta l'attraversamento di corsi d'acqua.

Aquaplaning

Il fenomeno dell'aquaplaning è pericoloso. L'acqua può accumularsi sotto gli pneumatici del veicolo fino a farli correre direttamente sopra il pelo dell'acqua. Questo può accadere se la strada è sufficientemente bagnata e la velocità sufficientemente elevata. Quando il veicolo è in fase di aquaplaning, ha pochissimo o quasi nessun contatto con la strada.

Non esiste alcuna regola di pronto intervento in caso di aquaplaning. Il miglior consiglio è quello di rallentare in caso di strada bagnata.

Altri Consigli in Caso di Pioggia

Oltre a rallentare, tra gli altri suggerimenti di guida in caso di pioggia rientrano:

- Aumentare la distanza di sicurezza.
- Passare con attenzione.
- Mantenere l'impianto tergilavacristalli in buone condizioni.
- Mantenere pieno il serbatoio del liquido di lavaggio dei cristalli.
- Avere pneumatici in buone condizioni e con la giusta profondità del battistrada. Vedere *Pneumatici a pagina 10-51*.
- Disattivare il controllo automatico della velocità di crociera.

Ipnosi da autostrada

Durante la guida rimanere sempre all'erta e prestare attenzione allo spazio circostante. In caso di sonnolenza o stanchezza, trovare un luogo sicuro per parcheggiare il veicolo e riposare.

Tra gli altri suggerimenti di guida:

- Mantenere il veicolo ben ventilato.
- Mantenere una temperatura interna fresca.

- Mantenere gli occhi in movimento, guardare la strada davanti e ai lati.
- Controllare spesso lo specchietto retrovisore e gli strumenti del veicolo.

Pendii e Strade di Montagna

Guidare su pendii ripidi o attraverso le montagne è ben diverso dal guidare su terreno pianeggiante o ondulato. Tra i vari suggerimenti di guida per queste condizioni:

- Portare il veicolo regolarmente in assistenza e mantenerlo in buone condizioni.
- Controllare tutti i livelli dei fluidi, i freni, gli pneumatici, l'impianto di raffreddamento e il cambio.
- Passare a una marcia inferiore durante la discesa da pendii molto ripidi o lunghi.

⚠ Avvertenza

L'utilizzo dei freni per rallentare il veicolo su una discesa lunga può causare il surriscaldamento dei freni, ridurre le loro prestazioni e causare una perdita di frenata. Inserire una marcia inferiore per lasciar agire il freno motore su una discesa ripida.

⚠ Avvertenza

Scendere da un pendio in N (Folle) o con l'accensione disinserita è pericoloso. Questo può causare il surriscaldamento dei freni e la perdita di sterzata. Mantenere sempre il motore acceso e la marcia innestata.

- Rimanere nella propria corsia di marcia. Non compiere deviazioni ampie o invadere il centro della strada. Guidare a velocità che consentano di rimanere sulla propria corsia di marcia.
- Fare attenzione alla cima delle colline: potrebbero nascondere degli ostacoli (auto ferme, incidenti).
- Prestare attenzione ai segnali stradali speciali (area con pericolo di caduta massi, strade tortuose, lunghe discese o aree di accesso vietato) e agire di conseguenza.

Guida in Inverno

Guida su Neve o Ghiaccio

Guidare attentamente in caso di presenza di neve o ghiaccio tra gli pneumatici e la strada poiché trazione o tenuta diminuiscono. Il ghiaccio bagnato può formarsi a circa 0°C (32°F), quando inizia a cadere pioggia mista a ghiaccio, e determina un'ulteriore diminuzione della trazione. Evitare di guidare sul ghiaccio bagnato o su pioggia mista

a ghiaccio fino a quando le strade non siano state trattate con sale o sabbia.

Guidare con attenzione, qualsiasi siano le condizioni della strada. Accelerare delicatamente in modo da non perdere trazione. Accelerare troppo rapidamente fa sì che le ruote girino velocemente rendendo liscia la superficie sotto gli pneumatici e causando così una diminuzione della trazione.

Tentare di non interrompere questa trazione debole. Se si accelera troppo rapidamente, le ruote motrici slitteranno e renderanno ancor più liscia la superficie sottostante gli pneumatici.

Se presente, il Controllo trazione dovrebbe essere attivato. Vedere *Controllo trazione/Controllo elettronico della stabilità a pagina 9-30*.

Il *Sistema di antibloccaggio (ABS) a pagina 9-27* migliora la stabilità del veicolo durante le fermate brusche su strade sdrucciolevoli ma è importante azionare i freni prima che sull'asfalto asciutto.

Mantenere distanze di sicurezza superiori su qualsiasi strada sdrucciolevole e cercare di individuare punti scivolosi. Nelle zone in ombra è possibile trovare zone ghiacciate anche su strade altrimenti pulite. La superficie di una curva o di un cavalcavia può rimanere ghiacciata anche se le strade circostanti sono pulite. Evitare di sterzare improvvisamente e di frenare mentre si è sul ghiaccio.

Disattivare il controllo automatico della velocità di crociera quando si guida su superfici sdrucciolevoli.

Bufera

Rimanere bloccati nella neve può essere un serio problema. Rimanere all'interno del veicolo a meno che non vi sia possibilità di trovare aiuto nelle vicinanze. Per ottenere aiuto e tenere al sicuro tutti gli occupanti del veicolo:

- Accendere i segnalatori di emergenza.
- Legare un panno rosso ad uno specchietto esterno.

⚠ Avvertenza

La neve può bloccare il gas di scarico del motore al di sotto del veicolo. Questo può far sì che i gas di scarico penetrino nel veicolo. I gas di scarico del motore contengono Monossido di Carbonio (CO), una sostanza inodore e incolore. Può causare perdita dei sensi e anche morte.

(Continuazione)

Avvertenza (Continuazione)

Se il veicolo resta bloccato nella neve:

- Rimuovere la neve tutto intorno alla base del veicolo, specialmente quella che stia eventualmente bloccando il tubo di scarico.
- Controllare di quando in quando che la neve non vi si accumuli.
- Abbassare di circa 5 cm (2") uno dei finestrini dal lato del veicolo non esposto al vento in modo da far entrare aria pulita.
- Aprire completamente le uscite dell'aria sul cruscotto o al di sotto di esso.
- Regolare l'impianto di climatizzazione in modo da far circolare l'aria all'interno

(Continuazione)

Avvertenza (Continuazione)

del veicolo e impostare la velocità della ventola alla massima potenza. Vedere "Sistemi di controllo del climatizzatore".

Per informazioni aggiuntive sul monossido di carbonio vedere *Gas di scarico del motore a pagina 9-22*.

Per risparmiare carburante, accendere il motore per brevi periodi e solo quanto è necessario per tenere l'abitacolo al caldo. Successivamente spegnere il motore e alzare quasi completamente il finestrino per conservare al massimo il calore. Ripetere il procedimento fino all'arrivo dei soccorsi ma solo quando il freddo diventa assolutamente insopportabile. Anche mantenere il corpo in movimento è utile.

Se i soccorsi impiegano del tempo per arrivare, di quando in quando, col motore acceso, premere leggermente il pedale dell'acceleratore in modo che il motore giri al di sopra del minimo. Questo mantiene la batteria carica in modo da riavviare il veicolo e mandare segnalazioni di aiuto con i fari. Compiere queste operazioni il meno possibile per risparmiare carburante.

Se il veicolo è bloccato

Far girare le ruote lentamente e con attenzione per liberare il veicolo da sabbia, fango, ghiaccio o neve.

Se, nonostante il sistema di trazione, il veicolo è bloccato in modo irreversibile, disattivare il sistema di trazione e sfruttare il metodo dell'oscillazione. Vedere *Controllo trazione/Controllo elettronico della stabilità a pagina 9-30*.

⚠ Avvertenza

Se gli pneumatici del veicolo girano ad alta velocità, rischiano di esplodere causando lesioni personali. Il veicolo si può surriscaldare mandando a fuoco il vano motore o causando altri danni. Far girare le ruote il meno possibile ed evitare di superare i 56 km/h (35 mph).

Far Oscillare il Veicolo per Sbloccarlo

Ruotare il volante a sinistra e a destra per liberare l'area attorno alle ruote anteriori. Disattivare qualsiasi sistema di trazione. Portare il cambio da R (Retromarcia) ad una marcia di avanzamento bassa e viceversa, facendo girare le ruote il meno possibile. Per impedire l'usura del cambio attendere fino a quando le ruote smettono di girare prima di inserire le marce. Rilasciare il pedale dell'acceleratore durante il cambio marcia e premerlo leggermente con la marcia innestata. Far girare lentamente le ruote avanti e indietro provoca un movimento oscillatorio che potrebbe liberare il veicolo. Se nonostante qualche tentativo non si riesce a liberare il veicolo, potrebbe essere necessario rimorchiarlo fuori. Se bisogna trainare il veicolo vedere *Traino del veicolo a pagina 10-74*.

Limiti di carico del veicolo

⚠ Avvertenza

Eventuali oggetti lasciati all'interno del veicolo potrebbero colpire e ferire le persone in caso di arresto o svolta improvvisi, o in caso di incidente.

- Riporre gli oggetti nel vano di carico del veicolo. Cercare di distribuire il peso in modo uniforme.
- Non riporre oggetti pesanti all'interno del veicolo, quali ad esempio valigie, in modo che alcuni di essi si trovino più in alto rispetto alla parte alta dei sedili.

(Continuazione)

Avvertenza (Continuazione)

- Non lasciare all'interno del veicolo seggiolini non bloccati.
- In caso di trasporto di oggetti all'interno del veicolo, bloccarli tutte le volte che sia possibile.
- Non lasciare un sedile ribaltato se non è necessario.

È molto importante sapere quanto peso può trasportare il veicolo.

Il peso della capacità del veicolo include il peso degli occupanti, il carico e tutti gli optional non di serie.

⚠ Attenzione

Un sovraccarico del veicolo potrebbe danneggiarlo. Gli interventi di riparazione non saranno coperti dalla garanzia del veicolo. Non sovraccaricare il veicolo.

⚠ Avvertenza

Non superare il Peso Totale a Terra - P.T.T. (Gross Vehicle Weight Rating - GVWR) del veicolo, né il peso lordo massimo per assale (Gross Axle Weight Rating - GAWR). Ciò può causare la rottura dei sistemi e modificare la tenuta del veicolo. Ciò potrebbe far perdere il controllo del veicolo e causare incidenti. Inoltre, sovraccaricare il veicolo ne diminuirà la durata.

Targhetta informativa sul e pneumatici (se in Dotazione)

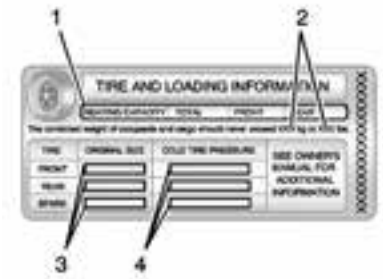

Esempio di targhetta

Questa targhetta mostra la dimensione degli pneumatici originali del veicolo (3) e la pressione di gonfiaggio raccomandata (4). Per ulteriori informazioni sugli pneumatici e sul loro gonfiaggio vedere *Pneumatici a pagina 10-51*. *Pressione pneumatici a pagina 10-55*.

La targhetta è fissata sul montante centrale (montante B) del veicolo. Con la portiera del conducente aperta, la targhetta è visibile sotto la serratura della portiera. Questa targhetta indica anche il numero di posti per gli occupanti (1) e la portata massima del veicolo (2) in chili e libbre. Questo dato include il peso degli occupanti, il carico e tutti gli optional non di serie.

Non superare la capacità di peso massima del veicolo quando lo si carica.

Etichetta dello pneumatico/ targhetta di omologazione

Questa etichetta è posizionata sul montante centrale del lato destro (montante B). Mostra il valore di peso lordo del veicolo (GVWR) che è il peso lordo massimo ammesso del veicolo. Comprende il peso del veicolo, tutti gli occupanti, il carburante e il carico. La targhetta indica anche il peso massimo per gli assali posteriore e anteriore, ovvero il peso lordo massimo per assale (Gross Axle Weight Rating - GAWR) e i valori per i fari.

Avvio e funzionamento

Rodaggio di un veicolo nuovo

Seguire queste linee guida raccomandate durante i primi 2.414 km (1.500 miglia) di guida del veicolo. I componenti hanno un periodo di rodaggio e le prestazioni miglioreranno nel periodo di funzionamento.

Per i primi 322 (200 miglia):

- Per rodare pneumatici nuovi, guidare a velocità moderata ed evitare curve difficili per i primi 322 km (200 miglia).
- Nuove guarnizioni dei freni necessitano anch'esse di un periodo di rodaggio. Evitare arresti improvvisi per i primi 322 km (200 miglia). Questo è consigliato ogni volta che le guarnizioni dei freni vengono sostituite.

Per i primi 800 (500 miglia):

- Evitare gli avviamenti e gli arresti improvvisi a farfalla completamente aperta.
- Non superare i 4.000 giri/minuto.
- Evitare di guidare a velocità costante, qualunque essa sia, veloce o lenta, compreso l'uso del Cruise control.
- Evitare le scalate di marcia per frenare o rallentare il veicolo quando la velocità del motore supera i 4000 giri/minuto.
- Non affaticare il motore. Non tirare il motore. Con un cambio manuale scalare alla marcia immediatamente inferiore. Questa regola vale sempre, non solo durante il periodo di rodaggio.

Per i primi 2.414 km (1.500 miglia):

- Non partecipare a corse su pista, scuole di guida sportiva o attività simili durante i primi 2.414 km (1.500 miglia).
- Controllare l'olio motore ad ogni rifornimento di carburante e rabboccare se necessario. Il consumo di olio e carburante potrebbe essere superiore al normale durante i primi 2.414 km (1.500 miglia).

Spoiler anteriore

Se presente, lo spoiler anteriore ha un'altezza minima da terra.

In condizioni di funzionamento normali, questi componenti possono occasionalmente entrare in contatto con alcune superfici stradali (rallentatori, rampe di accesso, ecc.). Questo può essere udito all'interno del veicolo come un rumore di ferraglia. E' normale e non indica un problema.

Prestare attenzione durante l'approccio ai rallentatori o oggetti sulla strada o superfici stradali e bloccarle quando possibile.

Posizioni di accensione

Il veicolo è dotato di accensione elettronica senza chiave con avviamento a pulsante.

Premendo il pulsante è possibile selezionare alternativamente tre modalità: ACC/ACCESSORY (acc/accessorio), ON/RUN/START (on/marcia/avvio) e Stopping the Engine/OFF (arresto motore/off).

Il trasmettitore dell'accesso remoto senza chiave (RKE) deve essere nel veicolo per il sistema da gestire. Se il pulsante di avvio non funziona,

la causa potrebbe essere la vicinanza del veicolo a un potente segnale radio di un'antenna che causa interferenze al sistema di accesso senza chiave. Vedere *Funzione sistema ingresso remoto senza chiave (RKE) a pagina 2-3*.

Arresto del motore/OFF (Nessuna spia): Quando il veicolo viene arrestato, premere una volta il pulsante ENGINE START/STOP (Avvio/Arresto del motore) per spegnere il motore.

Se il veicolo è parcheggiato, l'accensione sarà disinserita (OFF) e la funzione di alimentazione elettrica degli accessori (RAP) rimane attiva. Vedere *Retained Accessory Power (RAP) a pagina 9-21*.

Non spegnere il motore con il veicolo in marcia. I sistemi servofreno e servosterzo, nonché l'airbag, si disattiverebbero.

Se il veicolo deve essere spento in caso di emergenza:

1. Frenare esercitando una pressione decisa e costante. Non azionare il freno ripetutamente. Si potrebbe esaurire il servofreno e di conseguenza si renderebbe necessaria una forza maggiore per premere il pedale del freno.
2. Spostare la leva del cambio in folle. Questa operazione può essere effettuata con il veicolo in marcia. Dopo aver spostato la leva del cambio in folle, frenare con decisione e portare il veicolo in un posto sicuro.
3. Fermarsi completamente. In presenza di cambio manuale, selezionare la folle. Girare l'interruttore di accensione su LOCK/OFF (blocco/off).
4. Applicare il freno di stazionamento. Vedere *Freno di stazionamento elettrico a pagina 9-28*.

⚠ Avvertenza

Uno spegnimento del veicolo durante la marcia può compromettere la funzione di servofreno e servosterzo e disabilitare gli airbag. Durante la marcia, spegnere il veicolo solo in caso di emergenza.

Se non è possibile far accostare il veicolo, ed è necessario interrompere l'erogazione durante la guida, premere il tasto ENGINE START/STOP (Avvio/Arresto del motore) e mantenerlo premuto più di due secondi, o premere due volte entro cinque secondi.

ACC/ACCESSORY (acc/accessori) (spia ambra): Questa modalità consente di utilizzare alcuni accessori elettrici a motore spento.

Con l'accensione disattivata, premere il pulsante una volta senza applicare il pedale del freno per

portare il sistema di accensione in ACC/ACCESSORY (acc/accessorio).

L'accensione passerà da ACC/ACCESSORY (acc/accessorio) a OFF dopo cinque minuti per evitare che la batteria si scarichi.

ON/RUN/START (on/marcia/avvio) (spia verde): Questa modalità serve durante la guida e per avviare il veicolo. Con l'accensione disattivata e il pedale del freno premuto, premere il pulsante una volta per portare il sistema di accensione su ON/RUN/START (on/marcia/avvio). Quando il motore comincia a girare, rilasciare il pulsante. Il motore continuerà a girare fino a quando si avvia. Vedere *Avviamento del motore a pagina 9-19*. L'accensione rimane su ON/RUN.

Modalità Solo servizio

Questa modalità di alimentazione è disponibile per l'assistenza tecnica e la diagnosi e per verificare il funzionamento corretto della spia MIL come eventualmente richiesto ai fini del controllo delle emissioni. Con il veicolo spento, e con il pedale del freno non azionato, premere e tenere premuto il pulsante per oltre cinque secondi per impostare il veicolo in modalità Solo servizio. Gli strumenti e gli impianti audio funzioneranno come in posizione ON/RUN (on/marcia), ma guidare il veicolo è impossibile. Il motore non si avvia in modalità Solo servizio. Premere di nuovo il pulsante per spegnere il veicolo.

Avviamento del motore

Il veicolo può essere avviato in folle o in qualsiasi altra marcia se viene premuto il pedale della frizione. Per riavviare il veicolo con cambio manuale quando è già in movimento, usare solo la posizione di folle.

Il telecomando RKE deve trovarsi all'interno del veicolo perché l'accensione funzioni.

I caricabatterie per telefoni cellulari possono interferire con il funzionamento del sistema di accesso senza chiave. I carica betteria non devono essere collegati alla corrente quando si avvia o si spegne il motore.

Per avviare il veicolo:

1. Premere innanzitutto il pedale della frizione, quindi il pulsante ENGINE START/STOP.

   Se il trasmettitore RKE non si trova a bordo del veicolo o se sono presenti degli oggetti che interferiscono con esso, sul DIC sarà visualizzato un messaggio. Vedere *Messaggi chiave e chiusura a pagina 5-39*.

2. Quando il motore inizia a girare rilasciare il pulsante e il motore girerà fino ad avviarsi. Se la batteria del trasmettitore RKE è quasi scarica, sul DIC sarà visualizzato un messaggio. Rimane, comunque, possibile guidare il veicolo.

   Vedere "Sostituzione batteria" in *Funzione sistema ingresso remoto senza chiave (RKE) a pagina 2-3*. Se la batteria del trasmettitore è del tutto scarica, inserire il telecomando nell'apposito vano nel piantone dello sterzo in maniera da consentire l'avviamento del motore. Vedere "Avviare il veicolo con la batteria del trasmettitore scarica" in *Messaggi chiave e chiusura a pagina 5-39*.

3. Non imballare il motore immediatamente dopo la sua accensione. Azionare con delicatezza cambio e motore fino a che l'olio non si sarà riscaldato e lubrificherà tutte le parti mobili.

4. Se il motore non si avvia e non viene visualizzato nessun messaggio DIC, attendere 15 secondi prima di provare nuovamente per lasciare che il motore che gira si raffreddi.

   Se dopo 5-10 secondi il motore non si accende, specialmente in caso di basse temperature (al di sotto dei -18°C o 0°F), potrebbe essere ingolfato da una quantità eccessiva di carburante. Cercare di abbassare completamente il pedale dell'acceleratore mentre il motore gira fino a max. 15 secondi. Attendere almeno 15 secondi prima di un nuovo tentativo, lasciando raffreddare il motore di avviamento. Quando il motore si avvia, lasciare l'acceleratore. Se il veicolo si accende per breve tempo, ma poi si spegne di nuovo, ripetere questa procedura. In questo modo si eliminerà il carburante in eccesso dal motore.

⚠ Attenzione

Un avviamento prolungato, spostando nuovamente l'accensione su START (accensione) al termine di un ciclo di avviamento, può causare il surriscaldamento del motore di avviamento, e danneggiarlo, nonché scaricare la batteria. Attendere almeno 15 secondi prima di un nuovo tentativo, lasciando raffreddare il motore di avviamento.

Il veicolo è dotato di sistema di avviamento computerizzato. Questa funzione è di ausilio all'accensione del motore e ne protegge i componenti. Una volta che il motore inizia a girare, questo continua a girare per pochi secondi o fino a quando il veicolo si avvia. Se il motore non si avvia, il motore che gira automaticamente si arresterà dopo 15 secondi per evitare danni al motore che gira. Inoltre, per evitare

danni alle marce, il sistema impedirà l'avviamento se il motore è già in marcia.

⚠ Attenzione

Se si aggiungono componenti elettrici o accessori si potrebbe modificare la modalità di funzionamento del motore. Qualsiasi danno risultante non sarebbe coperto dalla garanzia del veicolo. Vedere *Apparecchiatura elettrica aggiuntiva a pagina 9-50*.

Arresto del motore

Spostare la leva del cambio in R (retromarcia) e inserire il freno di stazionamento dopo aver spento il motore mantenendo premuto il pulsante ENGINE START/STOP.

Se il trasmettitore RKE non viene rilevato all'interno del veicolo quando lo stesso viene arrestato, sul DIC sarà visualizzato un messaggio. Vedere *Messaggi chiave e chiusura a pagina 5-39*.

Funzione di mantenimento dell'alimentazione elettrica degli accessori (RAP)

Questi accessori del veicolo potranno essere utilizzati per un massimo di 10 minuti dopo lo spegnimento del motore.

- Impianto audio
- Cristalli elettrici

Queste funzionalità continuano a funzionare fino a 10 minuti dopo che il motore è spento o fino a che lo sportello è aperto. Se uno sportello è aperto, il sistema audio e finestrino si spegneranno.

Parcheggio

Prima di scendere dal veicolo, spostare la leva del cambio in posizione 1 (prima) o R (retromarcia) e inserire il freno di stazionamento. Una volta posta la leva del cambio in 1 (prima) o R (retromarcia) con il pedale della frizione premuto, è possibile disinserire l'accensione e rilasciare la frizione.

Parcheggio su oggetti infiammabili

⚠ Avvertenza

Gli oggetti infiammabili potrebbero entrare in contatto con componenti di scarico caldi al di sotto del veicolo e prendere fuoco. Non parcheggiare su carta, foglie, erba secca o altri oggetti infiammabili.

Active Fuel Management®

Questo sistema consente al motore di funzionare con tutti o metà dei suoi cilindri, in base alle condizioni di guida. In presenza di cambio manuale, il sistema è attivo esclusivamente i modalità Eco. Vedere *Controllo della modalità di guida a pagina 9-33*.

Quando è richiesta meno potenza, ad esempio quando si viaggia a velocità costante, il sistema funzionerà nella modalità con la metà dei cilindri, consentendo così al veicolo un maggiore risparmio di carburante. Quando si richiede una potenza maggiore, ad esempio quando si accelera dopo un arresto, durante un sorpasso o nell'immissione in autostrada, il sistema manterrà il funzionamento con tutti i cilindri.

Gas di scarico del motore

⚠ Avvertenza

I gas di scarico del motore contengono Monossido di Carbonio (CO), una sostanza inodore e incolore. L'esposizione a CO può causare perdita di conoscenza e può portare al decesso.

I gas di scarico potrebbero entrare nel veicolo nei seguenti casi:

- Il veicolo sosta a motore acceso in aree con scarsa aerazione (garage, gallerie, spessi strati di neve che possano bloccare il passaggio di aria sottoscocca o gli ugelli di uscita).

(Continuazione)

Avvertenza (Continuazione)

- Lo scappamento ha un odore o fa un rumore strano o diverso.
- L'impianto di scarico perde a causa di corrosione o danni.
- L'impianto di scarico del veicolo è stato alterato, danneggiato o riparato in modo improprio.
- Ci sono fori o aperture nella scocca del veicolo a seguito di danni o modifiche post-vendita non perfettamente sigillati.

Se si rileva una insolita presenza di fumi o se si sospetta che del gas di scarico stia entrando nel veicolo:

- Guidare esclusivamente con i finestrini completamente abbassati.

(Continuazione)

Avvertenza (Continuazione)

- Far riparare immediatamente il veicolo.

Non parcheggiare mai il veicolo in moto in un'area chiusa, quali garage o edifici privi di appropriata aerazione con aria fresca.

Veicolo parcheggiato con motore acceso

È consigliabile evitare di lasciare in moto il veicolo parcheggiato.

Se il veicolo viene lasciato con motore in funzione, fare quanto appropriato per accertarsi che non si muova. Vedere *Parcheggio a pagina 9-21*. *Gas di scarico del motore a pagina 9-22*.

Cambio manuale

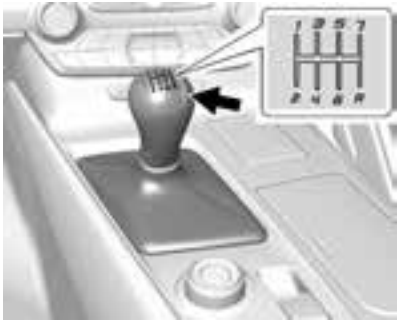

Si tratta della griglia di selezione e innesto del cambio manuale a 7 velocità.

Funzionamento:

1 (prima): Premere il pedale della frizione e cambiare in 1(Prima). In seguito, rilasciare lentamente il pedale della frizione e, contemporaneamente, premere l'acceleratore.

Ciò può essere fatto se la velocità del veicolo è inferiore a 64 km/h (40 mph). Se il veicolo è completamente fermo ed è difficile innestare la 1 (prima), mettere la leva del cambio in folle e rilasciare la frizione. Successivamente, ripremere il pedale della frizione e innestare la 1 (prima).

2 (Seconda): Premere il pedale della frizione rilasciando, contemporaneamente, il pedale dell'acceleratore, quindi innestare la 2 (seconda). In seguito, rilasciare lentamente il pedale della frizione e, contemporaneamente, premere l'acceleratore.

3 (terza), 4 (quarta), 5 (quinta), 6 (sesta) e 7 (settima): Innestare la 3 (terza), 4 (quarta), 5 (quinta), 6 (sesta) e 7 (settimana) così come è stato fatto per la 2 (seconda).

Per fermarsi, lasciare il pedale dell'acceleratore e premere il pedale del freno. Poco prima che il veicolo

si arresti, premere il pedale della frizione ed il pedale del freno e passare in folle.

Folle: Utilizzare per avviare il motore o per farlo girare al minimo. La folle è la posizione centrale della griglia di innesto e selezione.

R (retromarcia): Per la retromarcia, premere il pedale della frizione e inserire la R (retromarcia). Per spostare la leva dalla 5 (quinta) alla 6 (sesta) in R (retromarcia), potrebbe essere necessario applicare una pressione supplementare. Lasciare lentamente il pedale della frizione premendo contemporaneamente sul pedale dell'acceleratore.

È possibile innestare in sicurezza la R (retromarcia) fino ad una velocità di avanzamento del veicolo inferiore a 5 km/h (3 mph). Se la velocità del veicolo è superiore, l'inserimento della R (retromarcia) non è consentito.

Velocità marce

Per ottenere il miglior risparmio di carburante, osservare le seguenti velocità per il cambio marcia (espresse in km/h e mph).

da 1 a 4	27 (17)
da 4 a 5	40 (25)
da 5 a 6	64 (40)
da 6 a 7	72 (45)

⚠ Attenzione

Durante i cambi di marcia, non muovere la leva del cambio senza necessità. Questo può danneggiare la trasmissione. Cambiare direttamente alla marcia successiva.

Messaggio cambio 1-4

Quando viene visualizzato questo messaggio DIC, il cambio può essere portato solo dalla marcia 1 (prima) alla 4 (quarta).

Vedere *Messaggi di trasmissione a pagina 5-45*.

Indicatore marcia

La spia del cambio marcia si accende nel quadro strumenti quando viene raccomandata una marcia per un miglior risparmio carburante. Quando la freccia è rivolta verso l'alto si raccomanda una marcia più alta. Quando la freccia è rivolta verso il basso si raccomanda una marcia più bassa. Il numero visualizzato con la freccia indica la marcia raccomandata.

Scalata

Non scalare in una marcia avendo una velocità superiore a quella indicata:

1 (prima)	72 km/h (45 mph)
2 (Seconda)	107 km/h (67 mph)
3 (terza)	160 km/h (100 mph)
4 (quarta)	233 km/h (145 mph)

⚠ Attenzione

Durante la scalata, se si salta più di una marcia, o il motore sta girando quando il pedale della frizione viene rilasciato, il motore, la frizione, l'albero motore o la trasmissione potrebbero subire dei danni.

Se il numero di giri del motore scende sotto i 900 giri/min. o se il motore non gira uniformemente, scalare alla marcia subito inferiore. Potrebbe essere necessario scalare di due o più marce.

Il cambio è dotato di una molla che centra la leva vicino alla 3 (terza) e alla 4 (quarta). Suddetta molla consente di sapere qual è la marcia su cui si trova la leva durante l'innesto. Prestare attenzione durante il cambio dalla 1 (prima) alla 2 (seconda) o nella scalata dalla 7 (settima) alla 6 (sesta). La molla cercherà di tirare la leva del cambio verso la 4 (quarta) e la 3 (terza). Spostare la leva in 2 (seconda) o 6 (sesta) ed impedire che segua la direzione in cui viene tirata in quanto potrebbe effettuare l'innesto dalla 1 (prima) alla 4 (quarta) o dalla 7 (settimana) alla 4 (quarta).

Se non si innesta un rapporto maggiore quando il regime motore si avvicina al numero di giri corrispondente all'interruzione del carburante, il regime sarà limitato a protezione del motore. Vedere *Contagiri a pagina 5-13*.

Funzione Active Rev Match

I veicoli che montano il cambio manuale sono dotati della funzione Active Rev Match (ARM). L'ARM consente di effettuare un cambio marcia più fluido, regolando i giri del motore in base alla marcia che sarà successivamente selezionata. Tenendo sotto controllo la leva del cambio e il funzionamento della frizione, l'ARM regola il regime motore in maniera da corrispondere ad un valore calibrato sulla base della selezione della marcia. In fase di incremento o di decremento della marcia, il regime motore sarà aumentato o diminuito per far corrispondere la velocità su strada del veicolo e la posizione della marcia. L'ARM viene mantenuto per alcuni secondi tra le cambiate, poi, se la cambiata non viene completata, si disattiva.

Il sistema si attiva e disattiva premendo uno degli interruttori paddle contrassegnati da REV MATCH sul volante. Il sistema deve essere attivato ogni volta che viene effettuato un nuovo ciclo di accensione.

L'indicatore marcia sul quadro strumenti visualizza la marcia attualmente innestata:

- Attivando l'ARM, il numero della marcia è di color giallo.
- Quando l'ARM è disattivato, il numero della marcia è di color bianco.
- Un trattino bianco indica che è necessario procedere con la manutenzione. L'ARM sarà disabilitato e la spia MIL sarà accesa. Vedere *Spia MIL a pagina 5-17*. La frizione e il cambio manuale continueranno a funzionare normalmente.

Inoltre, l'ARM:

- sarà attivo sopra i 32 km/h (20 mph);
- sarà pari al regime motore fino a 5400 giri/min;
- non funzionerà premendo il pedale dell'acceleratore;
- sarà disabilitato quando la temperatura del liquido di raffreddamento è inferiore a 0 °C (32 °F).

Freni

Sistema di antibloccaggio (ABS)

Questo veicolo è dotato ABS, un sistema frenante elettronico avanzato che aiuta ad evitare lo slittamento in frenata.

Quando il veicolo inizia ad allontanarsi l'ABS si controlla. Durante questo test, è possibile sentire un rumore di motore o ticchettio, e si potranno notare anche lievi movimenti del pedale del freno. Questo è normale.

Se c'è un problema con l'ABS, la spia rimarrà accesa. Vedere *Spia del sistema di antibloccaggio (ABS) a pagina 5-21*.

Quando, guidando in sicurezza su strada bagnata, si è costretti a schiacciare il freno e continuare a frenare per evitare un ostacolo improvviso, un computer rileva il rallentamento delle ruote. Se una delle ruote sta per smettere di girare, il computer farà intervenire i freni separatamente su ogni ruota.

L'ABS può modificare la pressione dei freni su ogni ruota, a seconda del caso, più velocemente di quanto potrebbe il conducente. Ciò vi permette di sterzare evitando l'ostacolo mentre frenate energicamente.

Non appena vengono attivati i freni, il computer continua a ricevere aggiornamenti sulla velocità delle ruote e allo stesso tempo regola di conseguenza la pressione dei freni.

È importante ricordare che l'ABS non cambia il tempo necessario per portare il piede al pedale del freno o non sempre diminuisce lo spazio di frenata. Se ci si avvicina troppo al veicolo che precede, e se quel veicolo rallenta o si ferma improvvisamente non ci sarà abbastanza tempo per azionare i freni. Lasciare sempre davanti al proprio veicolo la distanza necessaria per fermarsi, anche in presenza di ABS.

Uso dell'ABS

Non azionare più volte il freno. Tenere premuto il pedale del freno fino in fondo e lasciare agire l'ABS. È possibile sentire agire il motore o la pompa dell'ABS e sentire pulsare il pedale del freno. È normale.

Frenata di emergenza

L'ABS vi consente di sterzare e frenare allo stesso tempo. In molti casi di emergenza, sterzare può aiutare più ancora della migliore frenata.

Freno di stazionamento

Il veicolo è dotato di Freno elettrico di stazionamento (Electronic Parking Brake, EPB). L'interruttore si trova nella consolle centrale. L'EPB può sempre essere attivato, anche a quadro spento. Per evitare il consumo della batteria, evitare di ripetere i cicli EPB quando il motore non è in funzione.

Il sistema è dotato di una spia rossa che indica lo stato del freno di stazionamento e di una spia ambra del freno di stazionamento. Vedere *Luce del freno di stazionamento elettrico a pagina 5-21*. *Luce per la manutenzione del freno di stazionamento elettrico a pagina 5-21*. Sono disponibili anche messaggi del Driver Information Center (DIC) relativi al freno di stazionamento. Vedere *Messaggi sistema di frenata a pagina 5-34*. In caso di corrente elettrica insufficiente, l'EPB non può essere inserito o rilasciato.

Prima di scendere dal veicolo, controllare la spia rossa che indica lo stato del freno di stazionamento per assicurarsi che il freno stesso sia stato attivato.

Inserire l'EPB

Per inserire l'EPB:

1. Assicurarsi che il veicolo sia stato arrestato completamente.
2. Sollevare momentaneamente l'interruttore dell'EPB.

Lo spia rossa dello stato del freno di stazionamento lampeggia per poi rimanere fissa quando l'EPB viene inserito completamente. Se la spia rossa di stato del freno di stazionamento lampeggia continuamente, significa che l'EPB è solo parzialmente inserito, oppure si è verificato un problema con l'EPB. Sarà visualizzato un messaggio sul DIC. Rilasciare l'EPB e cercare di inserirlo nuovamente. Se la spia non si accende o continua a lampeggiare, far controllare il veicolo. Non guidare il veicolo se la spia rossa di stato del freno di stazionamento lampeggia. Rivolgersi al proprio concessionario. Vedere *Luce del freno di stazionamento elettrico a pagina 5-21*.

Se la spia ambra del freno di stazionamento è accesa, sollevare l'interruttore EPB e mantenerlo in posizione. Continuare a tenere premuto l'interruttore fino a quando la spia rossa di stato del freno di stazionamento resta accesa. Se la

spia ambra del freno di stazionamento rimane accesa, rivolgersi al proprio concessionario.

Se l'EPB è inserito col veicolo in movimento, il veicolo decelera finché l'interruttore non viene tenuto sollevato. Se l'interruttore viene mantenuto in posizione sollevata fino a quando il veicolo non si arresti, L'EPB rimarrà inserito.

Il veicolo potrebbe inserire l'EPB automaticamente in alcune situazioni a veicolo fermo. Questo è normale ed è eseguito per controllare periodicamente il corretto funzionamento del sistema EPB.

Se l'EPB non si inserisce, le ruote posteriori dovrebbero essere bloccate per impedire il movimento del veicolo.

Rilascio EPB

Per disinserire l'EPB:

1. Posizionare l'accensione in posizione ACC/ACCESSORY o ON/RUN.
2. Azionare e tenere premuto il pedale del freno.
3. Premere momentaneamente l'interruttore EPB sotto.

L'EPB è disinserito quando la spia rossa di stato del freno di stazionamento è spenta.

Se la spia ambra del freno di stazionamento è accesa, disinserire l'EPB premendo l'interruttore dell'EPB sotto e tenendolo in posizione. Continuare a tenere premuto l'interruttore fino a quando la spia rossa di stato del freno di stazionamento non si spegne. Se la spia rimane accesa dopo che si tenta il disinserimento, rivolgersi al proprio concessionario.

⚠ Attenzione

Guidare con il freno di stazionamento inserito può surriscaldare l'impianto frenante e causare prematura usura o danni ai componenti dell'impianto frenante. Assicurarsi che il freno di stazionamento sia completamente rilasciato e la spia del freno sia spenta prima di iniziare a guidare.

Rilasio EPB automatico

L'EPB si sbloccherà automaticamente se il veicolo è in movimento, in marcia e se viene fatto un tentativo di metterlo in movimento. Evitare una rapida accelerazione quando l'EPB è inserito per preservare la durata delle guarnizioni del freno di stazionamento.

L'EPB può anche essere usanto per prevenire la spinta all'indietro per veicoli con cambio manuale lasciati

su una collina. Quando non si desidera ritorno, un EPB inserito consentirà di usare entrambi i piedi per i pedali dell'acceleratore e della frizione nella preparazione dell'avvio del veicolo nella direzione desiderata. In questo caso, non è necessario premere l'interruttore per disinserire l'EPB.

Assistenza alla frenata

Questo veicolo è dotato di funzione di assistenza alla frenata, messa a punto come ausilio per il conducente all'ora di arrestare il veicolo o diminuirne la velocità in condizioni di emergenza. Questa funzione sfrutta automaticamente il modulo di controllo del freno idraulico del sistema di stabilità per integrare il servofreno in condizioni in cui il conducente abbia premuto il pedale del freno velocemente e con forza, tentando di arrestare o diminuire con rapidità la velocità del veicolo. Il modulo di controllo del freno idraulico del sistema di stabilizzazione aumenta la pressione del freno ad ogni angolo del veicolo fino all'attivazione dell'ABS. Una lieve pulsazione del pedale del freno o un lieve movimento dello stesso in questo caso sono normali, e il conducente dovrà continuare a premere il pedale del freno come richiesto dalla situazione di guida. La funzione di assistenza alla frenata si disinserirà automaticamente quando si rilascerà il pedale del freno o quando la pressione sul pedale verrà velocemente ridotta.

Sistema di controllo della guida (RCS)

Controllo trazione/ Controllo elettronico della stabilità

Il veicolo è dotato di sistema di controllo della trazione (TCS) e di sistema StabiliTrak. Questi sistemi aiutano a limitare il pattinamento delle ruote e assistono il conducente nel mantenimento del controllo, specialmente in caso di strade sdrucciolevoli.

Il sistema TCS si attiva se rileva che le ruote posteriori pattinano troppo o stanno iniziando a perdere aderenza. Quando ciò accade, il sistema TCS attiva i freni della ruota che pattina e riduce la potenza del motore (chiudendo la farfalla e gestendo la scintilla di accensione) così da limitare tale slittamento.

Lo StabiliTrak si attiva quando il veicolo rileva una differenza tra il percorso previsto e la direzione di marcia effettiva del veicolo. Lo StabiliTrak applica pressione frenante su ogni ruota del veicolo in modo selettivo, per aiutare il conducente a mantenere il veicolo in traiettoria.

Se il controllo automatico della velocità di crociera è usato quando il TCS inizia a limitare i giri, lo stesso si disattiverà automaticamente. Il controllo automatico della velocità di crociera sarà nuovamente inserito non appena le condizioni della strada lo consentano. Vedere *Controllo automatico della velocità di crociera a pagina 9-41*.

Entrambi i sistemi si azionano automaticamente quando il veicolo viene avviato e inizia a muoversi. I sistemi possono essere uditi o sentiti durante il loro funzionamento o quando si eseguono controlli diagnostici. Si tratta di una cosa normale, e non indica alcun problema del veicolo.

Si raccomanda di lasciare entrambi i sistemi attivi in condizioni di guida normali; tuttavia, potrebbe essere necessario disattivare il TCS se il veicolo rimane bloccato nella sabbia, nel fango, sul ghiaccio o nella neve. Vedere *Se il Veicolo è Bloccato a pagina 9-13*. "Attivazione e disattivazione del sistema" più avanti in questa sezione.

La spia di entrambi i sistemi si trova nel quadro strumenti. Questa spia:

- lampeggerà quando il TCS sta limitando lo slittamento delle ruote.
- Lampeggerà quando viene attivato StabiliTrak.
- Accendere e lasciare azionato quando uno dei sistemi non funziona.

Se uno qualsiasi dei sistemi non riesce ad accendersi o ad attivarsi, nel Driver Information Center (DIC) apparirà un messaggio, si azionerà e resterà azionato per indicare che il sistema è inattivo e non sta assistendo il conducente nel mantenimento del controllo. Il veicolo è sicuro da guidare, ma la guida dovrebbe essere regolata di conseguenza.

Se si accende e resta azionato:

1. Arrestare il veicolo.
2. Spegnere il motore e attendere 15 secondi.
3. Avviare il motore.

Guidare. Se la spia si accende e rimane a luce fissa, è possibile che il veicolo richieda più tempo per poter diagnosticare il problema. Se la condizione persiste, consultare il proprio concessionario.

Disattivazione e attivazione dei sistemi

Il pulsante TCS/StabiliTrak si trova nella consolle centrale.

⚠ Attenzione

Non frenare ripetutamente né eseguire forti accelerazioni quando il TCS è spento. Gli organi di trasmissione del veicolo potrebbero subire danni.

Per disattivare solo il TCS, premere e rilasciare il pulsante OFF. La spia trazione disinserita TC si accende nel quadro strumenti. Per attivare di nuovo il TCS, premere e rilasciare il pulsante OFF. La spia trazione disinserita TC visualizzata sul quadro strumenti si spegne.

Se il TCS sta limitando lo slittamento delle ruote quando il pulsante OFF è premuto, il sistema non si disattiverà fino a quando le ruote non smettano di girare a vuoto.

Per disattivare sia il TCS che lo StabiliTrak, tenere premuto il pulsante OFF fino a che la spia trazione disinserita TC e la spia StabiliTrak OFF si accendono stabilmente sul quadro strumenti.

Per attivare TCS e StabiliTrak, premere e rilasciare il pulsante OFF. La spia trazione disinserita TC e la spia StabiliTrak OFF sul quadro strumenti si spengono.

Se il sistema di monitoraggio della pressione dei pneumatici non funziona correttamente e il DIC visualizza ASSISTENZA. Sistema di monitoraggio pressione pneumatici, il sistema StabiliTrak si comporterà come segue:

- lo StabiliTrak non potrà essere disattivato dal conducente;
- se lo StabiliTrak è disinserito, si inserirà automaticamente;
- La modalità di guida da competizione o la modalità conduzione di trazione della prestazione non sono disponibili.
- lo StabiliTrak assisterà e manterrà il controllo direzione in maniera diversa.

L'aggiunta di accessori può influenzare le prestazioni del veicolo. Vedere *Accessori e modifiche alla vettura a pagina 10-2*.

Controllo della modalità di guida

La manopola del selettore modalità di guida è posta sulla consolle, dietro la leva del cambio.

Sono disponibili cinque modalità per le diverse condizioni di guida: Weather (tempo), Eco, Tour, Sport e Track.

Limpostazione della modalità preimpostala iniziale ad ogni ciclo di accensione è Eco.

La ghiera esterna gira per cambiare le modalità che appaiono sul quadro strumenti.

Premere il pulsante al centro della manopola del controllo della stabilità e del controllo della trazione oppure, se il veicolo è in modalità Track, con Gestione della trazione per guida ad alta velocità, vedere Controllo della stabilità e Controllo della trazione in *Controllo trazione/Controllo elettronico della stabilità a pagina 9-30*. PTM in *Modalità di guida da competizione a pagina 9-36*.

Quando il PTM è attivo, la ghiera esterna cambierà la modalità PTM e la modalità di guida sarà visualizzata nel quadro strumenti.

Ciascuna modalità è configurata in base all'uso, per diverse condizioni di guida. Uso:

- modalità Meteo per pioggia e neve;
- modalità Eco per il risparmio di carburante;
- modalità Tour per una guida normale e confortevole;
- modalità Sport per una guida brillante su strada;
- modalità Pista per uso su pista.

Sono 12 gli attributi che variano in funzione di ciascuna modalità, come indicato sotto. Non tutti i veicoli dispongono di tutte le funzioni in quanto esse dipendono dagli optional montati.

Modalità:	METEO	ECO *Predefinito*	TOUR	SPORT	PISTA
Visualizzazione su quadro strumenti	Tour	Tour	Tour	Sport	Pista
Progressione accelerazione	Meteo	Normale	Normale	Sport	Sport
Modalità selezione cambio (se presente)	Normale	Normale	Normale	Sport	Pista
Active Fuel Management	Normale	Eco	Normale	Normale	Normale
Modalità scarico	Eco	Eco	Tour	Sport	Pista
Sterzo	Comfort	Comfort	Comfort	Sport	Pista
Sistema	Normale	Normale	Normale	Normale	Modalità competitiva disponibile
Diff. autobloccante elettronico (se presente)	Modalità 1	Modalità 1	Modalità 1	Modalità 2 & 3	Modalità 2 & 3
Sistema Magnetic Selective Ride Control (se presente)	Tour	Tour	Tour	Sport	Pista
Launch Control	N.D.	N.D.	N.D.	N.D.	Disponibile
Controllo della trazione	Meteo	Normale	Normale	Normale	Pista
Trazione per guida ad alta velocità o modalità competitiva (se presente)	Disinserita	Disinserita	Disinserita	Disinserita	Disponibile

Attributi interessati del selettore modalità guida

Quando le modalità sono collegate (impostazione predefinita), il display degli indicatori è configurato per ciascuna di esse:

- Touring: tema moderno che presenta i display per i sistemi audio e navigazione.
- Sport: strumenti classici delle auto sportive, di semplice lettura.
- Pista: strumenti dallo stile basato sul display della Corvette Racing, con cronometro.

Progressione accelerazione

Regola la sensibilità dell'accelerazione selezionando quanto velocemente o quanto lentamente la farfalla deve reagire alla richiesta.

Modalità selezione cambio - Automatico con interruttori shift paddle

- Regola se la cambiata deve essere più fluida o più decisa.
- Pista – Il sistema PAS (Performance Algorithm Shift, cambiata in base all'algoritmo delle prestazioni) riconosce l'entrata in curva aggressiva, le brusche frenata e le forti accelerazioni per selezionare e mantenere le marce basse quando non si utilizzano i paddle.

Gestione attiva del carburante (disattivazione dei cilindri del motore) Modalità a 4 cilindri

- Il motore utilizza la modalità a 8 cilindri in fase di accelerazione e passa in quella a 4 cilindri durante la marcia a regime costante.
- La gestione attiva del carburante è disponibile esclusivamente in modalità Eco.
- La modalità Eco mantiene il motore in modalità a 4 cilindri a meno che non sia necessario accelerare bruscamente.

Scarico (sistema di scarico a modalità variabile)

Cambia quando sono aperte le valvola di scarico variabili.

Sterzo (sforzo di assistenza)

Lo sforzo applicato sul volante varia da leggero a più pesante (quindi meno assistenza).

Sistema Magnetic Selective Ride Control (se presente)

Regola la fermezza dello smorzamento degli ammortizzatori, sulla base delle condizioni di guida, al fine di migliorare il comfort e le prestazioni.

Launch Control

Disponibile esclusivamente in modalità Pista per un'accelerazione massima "senza pari", nelle modalità Competitiva o PTM.

Controllo della stabilità

- La modalità Competitiva riduce il controllo elettronico per consentire uno slittamento e una sbandata parziali. Può essere selezionata tramite il pulsante OFF, solo quando è attiva la modalità Pista.
- Il sistema StabiliTrak può essere disinserito mantenendo premuto il pulsante OFF per 10 secondi.

PTM (Performance Traction Management, Gestione della trazione per guida ad alta velocità) (se presente)

- Disponibile in modalità Pista.
- Quando la modalità Competitiva è attivata, sono cinque le impostazioni selezionabili.

Modalità di guida competitiva

Se presenti, i sistemi modalità di guida competitiva, gestione della trazione per guida ad alta velocità e Launch control sono progettati per consentire prestazioni superiori in accelerazione e/o in curva. Questo è eseguito regolando e ottimizzando le prestazioni di motore, freni e sospensioni. Queste modalità sono destinate all'uso su circuiti o piste e non sono destinate all'uso su strade pubbliche. Non compenseranno l'inesperienza o la mancanza di familiarità del conducente con un percorso di gara. Ai conducenti che preferiscono che il sistema abbia un maggior controllo su motore, freni e sospensioni, si consiglia di attivare i normali sistemi di controllo della trazione e StabiliTrak.

⚠ Attenzione

Se si tenta di effettuare la cambiata quando le ruote motrici slittano e non hanno trazione, il cambio potrebbe danneggiarsi. Il danno causato dal cattivo uso del veicolo non è coperto dalla garanzia del veicolo. Non tentare il cambio marcia quando le ruote non hanno trazione.

Modalità di guida competitiva (tranne Z51 con sistema Magnetic Selective Ride Control)

La modalità di guida competitiva consente l'erogazione massima della potenza del motore mentre il sistema Stabilitrak aiuta a mantenere il controllo direzionale del veicolo attivando selettivamente i freni. In questa modalità, il TCS è spento e il controllo di lancio disponibile. Regolare il vostro stile di guida per la potenza motore

disponibile. Vedere "Controllo di Lancio" più avanti in questa sezione.

Queste spie sono accese quando il veicolo è nella modalità Guida competitiva.

Per selezionare questa modalità di gestione opzionale, è necessario che la modalità di guida sia su Pista. Successivamente, premere con rapidità il pulsante TCS/ StabiliTrak OFF nella consolle centrale per due volte. Sul Driver Information Center apparirà il messaggio Modalità competitive. Vedere *Messaggi del sistema di controllo della corsa a pagina 5-40*.

Dopo aver ripremuto il pulsante OFF, la spia della trazione disinserita e la spia StabiliTrak OFF si spegneranno.

Gestione della trazione per guida ad alta velocità (Z51 con sistema Magnetic Selective Ride Control)

Il Performance Traction Management integra i sistemi di controllo della trazione, lo StabiliTrak e il Selective Ride Control per fornire prestazioni migliori e costanti durante le svolte. La quantità di potenza motore disponibile si basa sulla modalità selezionata, sulle condizioni del percorso, sulle capacità del conducente e sul raggio di ogni svolta.

Questa spia è accesa quando il veicolo è nella modalità Performance Traction Management (Gestione trazione con prestazioni elevate).

Per selezionare questa modalità di gestione opzionale, è necessario che la modalità di guida sia su Pista. Successivamente, premere con rapidità il pulsante TCS/ StabiliTrak nella consolle centrale per due volte. Sul DIC appare il messaggio MODALITÀ DI TRAZIONE PERF 1 - BAGNATO. MOVIM ATTIVA ABILIT.

Per trarre vantaggio da questo sistema, dopo aver imboccato una curva, nel punto in cui il conducente inizierebbe normalmente ad accelerare, premere il pedale dell'acceleratore a fondo. Il sistema Performance Traction Management modificherà il livello di potenza del motore per un'uscita di curva regolare e costante.

Per selezionare una modalità mentre è inserito il sistema Performance Traction Management, ruotare la manopola Selective Ride Control/Performance Traction Management MODE SELECT sulla consolle centrale.

Il sistema Performance Traction Management contiene cinque modalità. Queste modalità sono selezionate girando la manopola Selective Ride Control/Performance Traction Management MODE SELECT sulla consolle centrale. Scorrere verticalmente le modalità da 1 a 5, ruotando la manopola MODE SELECT verso destra o sinistra.

La seguente è una descrizione di display del DIC e l'utilizzo consigliato di ciascuna modalità

MODALITÀ DI TRAZIONE PERF 1 - BAGNATO. MOVIM ATTIVA ABILIT.

- Intesa per conducenti di tutti i livelli.
- Solo in condizioni di umidità - uso non previsto in caso di pioggia battente o acqua stagnante.
- Il sistema StabiliTrak è inserito e la potenza del motore è ridotta in base alle condizioni.

MODALITÀ DI TRAZIONE PERF 2 - ASC. MOVIM ATTIVA ABILIT.

- Ideato per l'uso da parte di conducenti meno esperti o quando si provi un percorso nuovo.
- Solo in condizioni di asciutto.
- Il sistema StabiliTrak è inserito e la potenza del motore è leggermente ridotta.

MODALITÀ DI TRAZIONE PERF 3 - SPORT. MOVIM ATTIVA ABILIT.

- Ideato per l'uso da parte di conducenti che hanno familiarità con la pista.
- Solo in condizioni di asciutto.
- Richiede capacità superiori rispetto alla modalità 2.
- Il sistema StabiliTrak è inserito e la potenza disponibile del motore è maggiore rispetto alla modalità 2.

MODALITÀ DI TRAZIONE PERF 4 - SPORT. MOVIM ATTIVA DISAB.

- Ideato per l'uso da parte di conducenti che hanno familiarità con la pista.
- Solo in condizioni di asciutto.
- Richiede capacità superiori rispetto alla modalità 2 o 3.
- Il sistema StabiliTrak è disinserito e la potenza disponibile del motore è pari a quella della modalità 3.

MODALITÀ DI TRAZIONE PERF 5 - CORSA. MOVIM ATTIVA DISAB.

- Ideato per l'uso da parte di conducenti che hanno familiarità con la pista.
- Solo in condizioni di asciutto.
- Richiede capacità di guida superiori rispetto alle altre modalità.
- Il sistema StabiliTrak è disinserito e la potenza del motore è disponibile per la massima velocità di percorrenza in curva.

Premere e rilasciare il pulsante TCS/StabiliTrak OFF per disattivare il sistema Performance Traction Management e tornare ai sistemi di controllo della trazione e StabiliTrak. La spia trazione disinserita e la spia StabiliTrak OFF si spegneranno.

Launch Control (solo modalità Pista)

Su tutti i veicoli è disponibile la funzionalità Launch Control, all'interno della modalità di guida competitiva (salvo Z51 con sistema Magnetic Selective Ride Control) o del sistema Performance Traction Management (Z51 con sistema Magnetic Selective Ride Control), che consente al conducente di raggiungere elevati livelli di accelerazione del veicolo sul

rettilineo. Il controllo di lancio è una forma di controllo della trazione che gestisce il girare dello pneumatico lanciando il veicolo. Questa funzione è destinata all'uso nelle corse su pista al chiuso dove si desiderino tempi costanti da zero a sessanta su quarto di miglio.

Il Launch Control è disponibile solo quando si soddisfino i seguenti criteri:

- È selezionata la modalità di guida competitiva (tranne Z51 con sistema Magnetic Selective Ride Control) o qualsiasi altra modalità Performance Traction Management (Z51 con sistema Magnetic Selective Ride Control). La spia TCS appare sullo quadro strumenti e appare il messaggio DIC appropriato.
- Il veicolo non sia in movimento.
- Il volante è orientato in avanti.
- La frizione è premuta e il cambio in prima.
- Il pedale dell'acceleratore sia premuto rapidamente per aprire completamente la farfalla.

La funzione di Launch Control inizialmente limiterà il numero di giri del motore quando il conducente prema rapidamente il pedale dell'acceleratore per aprire completamente la farfalla. Lasciar stabilizzare il regime del motore. Un rilascio regolare e rapido della frizione, mantenendo al contempo il pedale dell'acceleratore completamente premuto, gestirà lo slittamento delle ruote. Completa i cambi come descritto in *Cambio manuale a pagina 9-23*.

Dopo aver effettuato la partenza con il Launch Control, il sistema continua in modalità competitiva (tranne Z51 con sistema Magnetic Selective Ride Control) o Performance Traction Management (Z51 sistema Magnetic Selective Ride Control).

La modalità guida competitiva, PTM e il Launch Control sono sistemi ideati per guida su pista e non per l'uso su strade pubbliche. I sistemi non sono ideati in modo da compensare la mancanza di esperienza del conducente o la sua mancanza di familiarità con il tracciato di corsa.

Differenziale autobloccante (tranne Z51)

Se presente, il differenziale autobloccante meccanico può fornire una maggiore trazione sulla neve, fango, ghiaccio, sabbia o pietrisco. Funziona per la maggior parte del tempo come un normale assale, ma quando la trazione è bassa, consente alla ruota motrice con più trazione di spostare il veicolo.

Differenziale autobloccante (solo Z51)

Se presente, il differenziale ELSD (Electronic Limited Slip Differential) si attiva automaticamente. Il sistema ELSD monitora attivamente i sensori del veicolo e i comandi in ingresso impartiti dal conducente per determinare in quale misura apportare le modifiche in base alle condizioni. Con l'ELSD, il veicolo ha:

- maggior controllo alle alte velocità;
- migliore trazione in curva, consentendo così una maggiore accelerazione;
- maggiore precisione dello sterzo;
- maggiore agilità;
- l'integrazione con il sistema StabiliTrak.

Controllo della velocità di crociera

Con il controllo della velocità di crociera, è possibile mantenere una velocità a pari a circa 40 km/h (25 miglia/ora) senza tenere il piede sull'acceleratore. Il controllo della velocità di crociera non funziona con velocità inferiori a circa 40 km/h (25 miglia/ora).

⚠ Avvertenza

Il controllo della velocità di crociera può essere pericoloso quando non è possibile guidare a velocità costante in condizioni di sicurezza. Non utilizzarlo su strade piene di curve o con traffico pesante.

Il controllo della velocità di crociera può essere pericoloso su strade sdrucciolevoli. In tali casi, i mutamenti rapidi della trazione

(Continuazione)

Avvertenza (Continuazione)

dei pneumatici possono portare a slittamenti eccessivi delle ruote e quindi alla perdita di controllo del veicolo. Evitare di utilizzarlo su strade sdrucciolevoli.

Se i freni vengono azionati, il controllo della velocità di crociera si disattiva.

Se è presente il cambio manuale, il controllo automatico della velocità di crociera resterà attivo durante il cambio delle marce. Il controllo automatico della velocità di crociera si disattiva premendo il pedale della frizione per alcuni secondi.

Se il sistema di controllo della trazione (TCS) inizia a limitare il pattinamento delle ruote mentre è attivo il controllo automatico della velocità di crociera, quest'ultimo si disattiva automaticamente. Vedere *Controllo trazione/Controllo elettronico della stabilità a pagina 9-30*. Quando le condizioni stradali permettono di riutilizzarlo senza rischi, il controllo automatico della velocità di crociera può essere riattivato.

(On/Off): Premere per attivare o disattivare il controllo automatico della velocità di crociera. Quando il controllo automatico della velocità di crociera è inserito, sul quadro strumenti si accende un indicatore bianco.

RES/+ (Ripristina/Accelera): Premere brevemente per consentire al veicolo di riprendere da una velocità precedentemente impostata oppure tenere premuto per accelerare. Se il controllo automatico della velocità di crociera è già attivo, utilizzarlo per aumentare la velocità del veicolo.

SET/- (Imposta/Decelera): Premere brevemente per impostare la velocità e attivare il controllo automatico della velocità di crociera. Se il controllo automatico della velocità di crociera è già attivo, utilizzarlo per diminuire la velocità del veicolo.

(Annulla): Premere per disattivare il controllo della velocità di crociera senza cancellare dalla memoria la velocità impostata.

Impostazione del controllo della velocità di crociera

Se il pulsante del controllo della velocità di crociera è attivo quando non in uso, potrebbe collidere ed entrare in controllo della velocità di crociera in condizioni non desiderate. Tenere l'interruttore del controllo della velocità di crociera disattivato se non in uso.

1. Premere il pulsante per inserire il sistema di controllo automatico della velocità di crociera.
2. Raggiungere la velocità desiderata.
3. Premere e rilasciare il pulsante SET/– sul volante.
4. Sollevare il piede dall'acceleratore.

Ripristinare una velocità impostata

Se il controllo della velocità di crociera è impostato ad una velocità desiderata e si utilizzano i freni, il controllo della velocità di crociera viene disattivato senza eliminare la velocità impostata dalla memoria.

Una volta raggiunta la velocità veicolo pari o superiore a 40 km/h (25 mph), premere brevemente il pulsante RES/+ sul volante. Il veicolo ritorna alla velocità precedentemente impostata.

Aumento della velocità utilizzando il controllo della velocità di crociera

Se il controllo della velocità di crociera è già attivato:

- Premere e mantenere premuto il pulsante RES/+ fino al raggiungimento della velocità desiderata, poi rilasciarlo.
- Per aumentare la velocità del veicolo in incrementi ridotti, premere brevemente il pulsante RES/+. A ciascuna pressione corrisponderà un aumento della velocità del veicolo pari a circa 1,6 km/h (1 mph).

Riduzione della velocità utilizzando il controllo della velocità di crociera

Se il controllo della velocità di crociera è già attivato:

- Premere e mantenere premuto il pulsante SET/– fino al raggiungimento della velocità minima desiderata, poi rilasciarlo.
- Per diminuire la velocità del veicolo a piccoli decrementi, premere brevemente il pulsante SET/–. Per ciascuna pressione, il veicolo andrà più piano di circa 1,6 km/h (1 miglia/ora).

Sorpasso di un altro veicolo utilizzando il controllo della velocità di crociera

Utilizzare il pedale dell'acceleratore per aumentare la velocità del veicolo. Levando il piede dall'acceleratore, il veicolo rallenterà alla velocità di crociera impostata in precedenza.

Premendo il pedale dell'acceleratore o subito dopo averlo rilasciato per disinserire il controllo automatico della velocità di crociera, premere brevemente il pulsante SET/– per impostare il sistema di controllo automatico sulla velocità corrente del veicolo.

Utilizzo del controllo della velocità di crociera in collina

Il buon funzionamento del controllo della velocità di crociera in collina dipende dalla velocità del veicolo, dal carico, e dalla pendenza. In caso di forti salite, potrebbe essere utile premere l'acceleratore per mantenere la velocità impostata del veicolo. In discesa, potrebbe essere necessario frenare o scalare per mantenere la velocità impostata. Azionando i freni, il controllo della velocità di crociera è disattivato.

Disattivazione del controllo della velocità di crociera

- Per disattivare il controllo della velocità di crociera, intervenire delicatamente sul pedale del freno.
- Premere il pedale della frizione per diversi secondi oppure passare in folle per disattivare il controllo automatico della velocità di crociera.
- Premere il pulsante sul volante.
- Per disattivare il controllo automatico della velocità di crociera, premere il pulsante sul volante.

Cancellazione della velocità dalla memoria

La memoria della velocità impostata del controllo automatico della velocità di crociera viene cancellata premendo il pulsante oppure disinserendo l'accensione.

Sistemi di assistenza al conducente

Retrocamera (RVC)

Il sistema RVC è in grado di assistere il conducente durante la retromarcia visualizzando l'area posteriore al veicolo.

⚠ Avvertenza

Il sistema RVC non visualizza bambini, pedoni, ciclisti, animali o altri oggetti al di fuori del campo visivo della videocamera, al di sotto del paraurti o sotto il veicolo. Le distanze percepite possono essere diverse dalle distanze effettive. Non procedere in retromarcia usando solo la schermata RVC, durante manovre di retromarcia più lunghe e ad alta velocità o dove vi sia traffico che incrocia il percorso. Se non si

(Continuazione)

Avvertenza (Continuazione)

adotterà l'attenzione necessaria prima di guidare in retromarcia, possono verificarsi lesioni, incidenti mortali o danni ai veicoli. Controllare sempre dietro e attorno al veicolo prima di procedere in retromarcia.

Un'immagine appare sullo schermo Infotainment quando il cambio del veicolo viene innestato in R (retromarcia). Lo schermo Infotainment torna alla schermata precedente circa 10 secondi dopo il disinserimento della marcia R (retromarcia).

Per ritornare più in fretta alla schermata precedente, eseguire una delle seguenti operazioni:

- Premere un tasto sul sistema Infotainment.
- Raggiungere una velocità di 8 km/h (5 miglia/ora).

Griglia di guida

Il sistema RVC potrebbe essere dotato di una griglia di guida che può aiutare il conducente ad allineare il veicolo quando si entra in retromarcia in un parcheggio.

Per attivare o disattivare la griglia di guida:

1. Sul sistema Infotainment, premere il tasto Impostazioni o girare la manopola MENU per evidenziare Impostazioni e premere MENU.
2. Selezionare Videocamera posteriore.
3. Selezionare le linee guida e successivamente OFF (spento) o ON (acceso).

Messaggi di errore della retrocamera

SERVICE REAR VISION CAMERA SYSTEM (MANUTENZIONE SISTEMA RETROCAMERA): Questo messaggio può essere visualizzato quando il sistema non funziona adeguatamente.

In caso di altri problemi o di persistenza di un problema, consultare la concessionaria.

Posizione della retrocamera

La telecamera si trova sopra la targa.

L'area visualizzata dalla videocamera è limitata. Non visualizza oggetti che sono vicini a uno degli angoli o sotto al paraurti e può variare a seconda dell'orientamento del veicolo o delle condizioni della strada. Le immagini visualizzate possono risultare più vicine o più lontane di quanto lo siano realmente.

Le seguenti illustrazioni mostrano il campo visivo coperto dalla retrocamera.

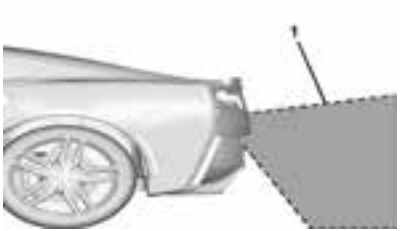

1. Vista offerta dalla retrocamera.

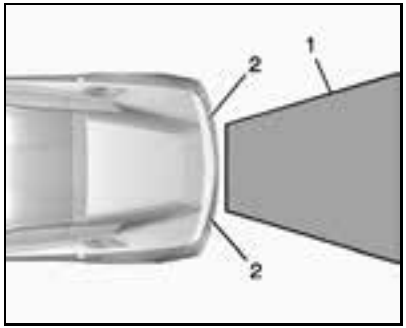

1. Vista offerta dalla retrocamera.
2. Angolo del paraurti posteriore.

Quando il sistema non sembra funzionare correttamente

Il sistema RVC può non funzionare correttamente o visualizzare un'immagine poco chiara se:

- È buio.
- Le lenti della retrocamera vengono colpite direttamente dal sole o dal raggio dei fari di altri veicoli.
- Si ha un accumulo di ghiaccio, neve o fango sulle lenti della retrocamera. Pulire le lenti, sciacquarle con acqua e asciugarle con un panno morbido.
- Il retro del veicolo è coinvolto in un incidente. La posizione e l'inclinazione di una videocamera possono cambiare o la videocamera ne può risentire. Far controllare la retrocamera nonché la sua posizione ed inclinazione in concessionaria.

Carburante

Utilizzare benzina super senza piombo con un numero di ottano pari a 98 RON o superiore. Se il numero di ottani è inferiore a 98 RON potreste danneggiare il motore rendendo nulla la garanzia del veicolo. Se è ancora presente un forte battito in testa utilizzando benzina con RON pari ad almeno 98 RON, il motore deve essere esaminato in officina.

Utilizzo di carburanti stagionali

Utilizzare carburanti estivi ed invernali nella stagione appropriata. La guida o l'avviamento potrebbero subire l'influsso dell'errato utilizzo di un carburante. Guidare il veicolo con il motore in moto fino a quando il carburante si trovi a metà serbatoio o inferiore, poi rabboccare con il carburante della stagione corrente.

Carburanti non consentiti

Le benzine contengono ossigenati, come eteri ed etanolo e inoltre in alcune città sono disponibili delle benzine riformulate. Se le benzine sono conformi alla specifica descritta in precedenza, possono essere utilizzate. Tuttavia, il combustibile E85 (85% di etanolo) e gli altri contenenti più del 15% di etanolo devono essere utilizzati solo nei veicoli alimentati con FlexFuel.

⚠ Attenzione

Evitarne pertanto l'utilizzo. Esso può corrodere i componenti metallici dell'impianto di alimentazione e danneggiare quelli in plastica e gomma. Tale danno non sarà coperto dalla garanzia del veicolo.

Alcune benzine che non sono riformulate per basse emissioni possono contenere un additivo di potenziamento degli ottani chiamato metilciclopentadienilmanganese-tricarbonile (MMT): Non usare benzine con MMT in quanto possono ridurre la durata delle candele ed influire sulle prestazioni del sistema di controllo delle emissioni. Si potrebbe attivare la spia indicatrice di malfunzionamento. In tal caso, consultare il proprio concessionario per la riparazione.

Additivi per carburante

La benzina dovrebbe contenere additivi detergenti che contribuiscono ad impedire la formazione di depositi nel motore e nel sistema del carburante. Pulendo gli iniettori e le valvole di aspirazione si dovrebbe favorire il funzionamento appropriato del sistema di controllo delle emissioni. Alcuni tipi di benzina non contengono quantità sufficienti di additivi per preservare gli iniettori e le valvole di aspirazione pulite. Per ovviare alla mancanza di additivi detergenti, aggiungere il trattamento del sistema del carburante PLUS cod. art. 88861013 nel serbatoio del carburante ogni volta che si sostituisce l'olio motore od ogni 15 000 km, a seconda di quale condizione si verifica per prima.

Rifornimento

⚠ Avvertenza

I vapori di carburante e gli incendi di carburante bruciano con violenza e possono causare lesioni anche mortali.

- Per evitare infortuni, leggere tutte le istruzioni presso la pompa di rifornimento e rispettarle scrupolosamente.
- Spegnere il motore durante il rifornimento.
- Le scintille, le fiamme e i materiali che emettono fumo devono essere tenuti a debita distanza dal carburante.

(Continuazione)

Avvertenza (Continuazione)

- Non lasciare la pompa del carburante incustodita.
- Non rientrare nel veicolo durante il rifornimento.
- Tenere i bambini distanti dalla pompa e non permettere loro di pompare il carburante.
- Inserendo la pistola erogatrice troppo velocemente, è possibile che il carburante venga spruzzato fuori. Tali spruzzi possono verificarsi se il serbatoio è quasi pieno, e sono più probabili alle alte temperature. Inserire lentamente la pistola erogatrice e, prima di iniziare il rifornimento, attendere che il sibilo scompaia.

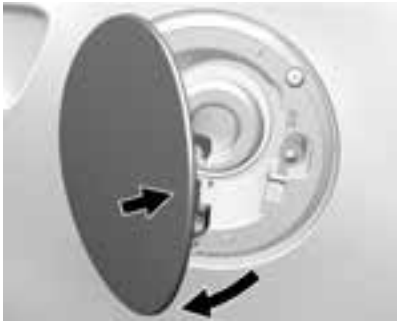

Per aprire lo sportellino del carburante, premere e rilasciare il bordo dello sportellino nella zona centrale, rivolta verso il retro del veicolo. Se presente, lo sportellino del carburante è bloccato quando lo sono le portiere del veicolo.

Premere 🔓 sul telecomando RKE per effettuare lo sbloccaggio. In presenza di sistema di bloccaggio porte passivo, prima di poter sbloccare lo sportellino del carburante, è necessario aprire la portiera del conducente.

Il veicolo è dotato di sistema di rifornimento senza tappo e, pertanto, è sprovvisto di tappo del carburante. Prima di iniziare il rifornimento, è necessario inserire a fondo la pistola erogatrice e bloccarla.

Prestare attenzione a non rovesciare il carburante. Evitare di riempire il serbatoio fino all'orlo e attendere alcuni secondi prima di rimuovere la pistola. Dopo l'interruzione iniziale, non rimuovere parzialmente la pistola per aggiungere altro carburante in quanto ciò causa versamenti. Pulire dal carburante le superfici verniciate non appena possibile. Vedere *Cura delle parti esterne a pagina 10-76*.

⚠ Avvertenza

In caso di incendio durante il rifornimento, non rimuovere la pistola. Spegnere il flusso di carburante chiudendo la pompa o

(Continuazione)

Avvertenza (Continuazione)

informando l'addetto della stazione. Lasciare l'area immediatamente.

Riempimento del serbatoio con la tanica della benzina

Se il carburante si esaurisce e si rende necessario il rifornimento tramite tanica:

1. Prelevare l'adattatore per l'imbuto del sistema senza tappo dall'interno del veicolo.
2. Inserire e fissare l'imbuto nel sistema di alimentazione senza tappo.

⚠ Avvertenza

Se si tenta di effettuare il rifornimento senza utilizzare l'adattatore per l'imbuto, il carburante potrebbe versarsi e il sistema di alimentazione senza tappo potrebbe subire dei danni. Ciò potrebbe dare origine ad un incendio con conseguenti ustioni a sé e agli altri e danni al veicolo.

3. Rimuovere e pulire l'adattatore per l'imbuto e riporlo nell'apposito vano.

Rifornimento di un contenitore portatile di carburante

⚠ Avvertenza

Riempire una tanica per carburante portatile nel veicolo può causare vapori di carburante che possono incendiarsi a causa dell'elettricità statica o altre cause. Voi o altri potreste subire gravi bruciature e il veicolo potrebbe essere danneggiato. Sempre:

- Utilizzare contenitori per carburante approvati.
- Rimuovere il contenitore dal veicolo, dal bagagliaio o dal cassone del pick-up prima del rifornimento.
- Posizionare il contenitore per terra.

(Continuazione)

Avvertenza (Continuazione)

- Posizionare l'ugello all'interno dell'apertura di rifornimento del contenitore prima di erogare il carburante e tenerlo in contatto con l'apertura di rifornimento fino a rifornimento completato.
- Riempire il contenitore per non più del 95% per consentire l'espansione.
- Non fumare, accendere fiammiferi o usare accendini durante il rifornimento.
- Evitare di usare telefoni cellulari o altri dispositivi elettronici.

Traino di un rimorchio

Informazioni generali sul traino

Il veicolo non è stato progettato né predisposto per il traino di un rimorchio.

Conversioni e accessori

Apparecchiature elettriche accessorie

⚠ Attenzione

Alcuni dispositivi elettrici possono danneggiare il veicolo o causare il mancato funzionamento dei componenti senza essere coperti da garanzia in questo caso. Verificare sempre presso il concessionario prima di aggiungere dispositivi elettrici.

Le apparecchiature accessorie possono scaricare la batteria a 12 volt del veicolo, anche a veicolo spento.

Il veicolo è dotato di sistema airbag. Prima di tentare di aggiungere apparecchiature elettriche al veicolo vedere *Manutenzione del veicolo dotato di airbag a pagina 3-27*. *Aggiunta di attrezzature al veicolo dotato di airbag a pagina 3-28*.

✍ NOTE

Manutenzione del veicolo

Informazioni generali
Informazioni generali 10-2
Accessori e modifiche 10-2
Sollevamento del veicolo 10-2

Controlli del veicolo
Effettuare interventi di manutenzione da soli 10-6
Cofano 10-6
Panoramica del vano motore 10-8
Olio motore 10-11
Impianto indicante la vita dell'olio motore 10-18
Liquido del cambio manuale 10-18
Frizione idraulica 10-19
Filtro/depuratore aria motore 10-19
Impianto di raffreddamento (motore) 10-22
Impianto di raffreddamento (pannello aerodinamico) 10-23
Liquido di raffreddamento motore 10-24
Surriscaldamento del motore 10-28
Liquido lavavetri 10-29
Freni 10-30
Liquido dei freni 10-31
Batteria 10-33
Assale posteriore 10-39
Controllo del commutatore di avviamento 10-40
Sostituzione delle spazzole tergicristalli 10-40
Sostituzione parabrezza 10-41

Orientamento proiettori
Orientamento proiettori 10-41

Sostituzione delle lampadine
Sostituzione delle lampadine 10-42
Illuminazione ad alta densità di scarica (HID) 10-42
Illuminazione LED 10-42
Luce targa 10-42
Sostituzione lampadine 10-43

Impianto elettrico
Sovraccarico impianto elettrico 10-43
Fusibili 10-44
Portafusibili vano motore . . . 10-44
Portafusibili vano posteriore 10-48

Ruote e pneumatici
Pneumatici 10-51
Pneumatici invernali 10-53
Pneumatici Run-Flat 10-53
Pneumatici ribassati 10-55
Pneumatici estivi 10-55
Pressione pneumatici 10-55
Pressione pneumatici per funzionamento ad alta velocità 10-57
Sistema di monitoraggio pressione pneumatici 10-58
Funzionamento del monitoraggio pressione pneumatici 10-59
Ispezione dei pneumatici . . . 10-62
Rotazione dei pneumatici . . . 10-62
Quando è il momento di montare pneumatici nuovi 10-63

Acquisto di nuovi pneumatici 10-64
Pneumatici e ruote di dimensioni diverse 10-67
Allineamento delle ruote ed equilibratura dei pneumatici 10-67
Sostituzione delle ruote 10-68
Catene per pneumatici 10-69
Se un pneumatico si fora . . . 10-70

Avviamento con cavi
Avviamento con cavi 10-71

Traino del veicolo
Traino del veicolo 10-74
Traino veicoli ricreativi 10-75

Cura dell'aspetto
Cura degli esterni 10-76
Cura degli interni 10-81
Tappetini di moquette 10-85

Informazioni generali

Per manutenzione e ricambi recarsi dal proprio rivenditore. Il rivenditore fornirà ricambi originali e personale qualificato addestrato per la manutenzione.

Accessori e modifiche

L'aggiunta di accessori non originali o le modifiche possono compromettere le prestazioni e la sicurezza del veicolo, comprese parti quali airbag, freni, stabilità, tenuta di strada e comfort di guida, impianti di emissione, aerodinamica, durata e impianti elettronici quali freni antibloccaggio, controllo della trazione e controllo della stabilità. Questi accessori o le modifiche possono persino provocare guasti o danni non coperti dalla garanzia del veicolo.

I danni ai componenti del veicolo derivanti da modifiche o dal montaggio o dall'uso di parti prive di certificazione GM, comprese le modifiche al software o alle centraline, non sono coperti dai termini della garanzia del veicolo e possono compromettere la restante copertura della garanzia per le parti interessate.

Gli accessori GM sono progettati per integrarsi e funzionare con gli altri impianti presenti sul veicolo. Consultare il proprio concessionario per ottenere Accessori originali GM e farli installare da un tecnico della concessionaria.

Vedere anche *Aggiunta dell'equipaggiamento al veicolo dotato di airbag a pagina 3-28*.

Sollevamento del veicolo

⚠ Avvertenza

Il sollevamento del veicolo può causare un incidente. Il veicolo potrebbe scivolare via dal martinetto e rigirarsi sul conducente o altre persone. Le

(Continuazione)

Avvertenza (Continuazione)

persone coinvolte possono ferirsi gravemente. Posizionare il veicolo su una superficie piana su cui sollevare il veicolo. Per impedire al veicolo di muoversi:

1. Inserire bene il freno di stazionamento.
2. Portare il cambio automatico su P (Parcheggio) o il cambio manuale su 1 (prima marcia) o su R (Retromarcia).
3. Spegnere il motore.

Per essere ancora più sicuri che il veicolo non si muoverà, mettere blocchetti davanti e dietro alle ruote.

⚠ Avvertenza

È pericoloso posizionarsi sotto a un veicolo quando è sollevato su un martinetto. Se il veicolo scivola via dal martinetto, potrebbe causare lesioni gravi o morte. Non posizionarsi mai sotto il veicolo quando è supportato dal solo martinetto.

⚠ Avvertenza

Sollevare il veicolo con il martinetto posizionato in modo errato può provocare danni al veicolo o la caduta del veicolo, con pericolo di ferite alle persone.

Se si solleva il veicolo con il martinetto, seguire le istruzioni fornite con esso e accertarsi di usare i punti di sollevamento corretti per evitare di danneggiare il veicolo.

⚠ Attenzione

Se si solleva il veicolo in modo errato, potrebbe danneggiarsi e determinare costosi interventi di riparazione non coperti dalla garanzia del veicolo. Per sollevare il veicolo correttamente ed evitare danni:

- Accertarsi di posizionare un blocchetto o un cuscinetto tra il martinetto e il veicolo.
- Sollevare solo nelle aree mostrate nelle seguenti figure.

Per informazioni aggiuntive rivolgersi al proprio concessionario e consultare il manuale di manutenzione di Chevrolet Corvette.

⚠ Attenzione

I tamponi anteriori del martinetto non devono entrare in contatto con i batticalcagno, i parafanghi anteriori e il sottoscocca. Diversamente, possono verificarsi dei danni.

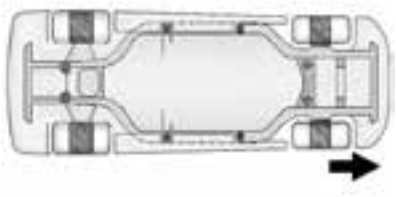

Sollevamento dalla parte anteriore - culla

I punti di sollevamento sul frontale possono essere raggiunti da ogni lato del veicolo, dietro i pneumatici anteriori.

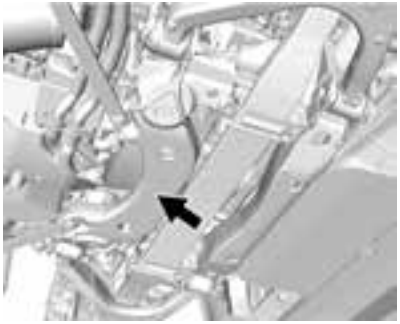

1. Individuare i punti di sollevamento della parte anteriore.
2. Posizionare un blocco o un tampone tra il martinetto e il veicolo.
3. Sollevare il veicolo con il martinetto.

Sollevamento dalla parte anteriore - telaio

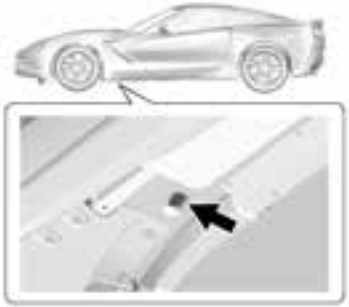

Utilizzare esclusivamente un martinetto da officina, con diametro del tampone di sollevamento di max 64 mm (2,5 in), abbastanza spesso da evitare il contatto tra martinetto e scocca del veicolo.

Posizionare il martinetto da officina e il tampone di sollevamento sotto il rinforzo della scanalatura per il trasporto, nel binario del telaio.

Sollevamento dalla parte posteriore - culla

I punti di sollevamento posteriori possono essere raggiunti passando dal lato conducente o passeggero posteriore del veicolo.

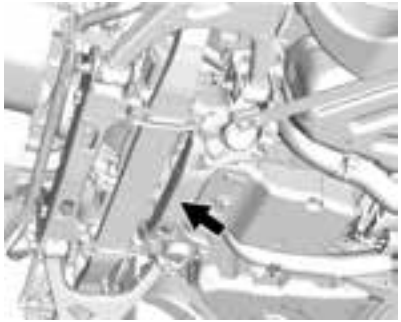

1. Individuare i punti di sollevamento della parte posteriore.
2. Posizionare un blocco o un tampone tra il martinetto e il veicolo.
3. Sollevare il veicolo con il martinetto.

Sollevamento dalla parte posteriore - telaio

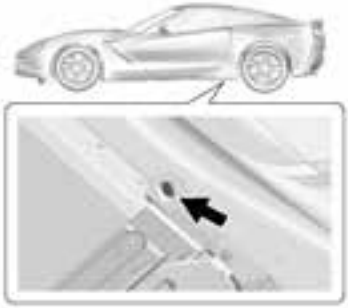

Utilizzare esclusivamente un martinetto da officina, con diametro del tampone di sollevamento di max 64 mm (2,5 in), abbastanza spesso da evitare il contatto tra martinetto e scocca del veicolo.

Posizionare il martinetto da officina e il tampone di sollevamento sotto il rinforzo della scanalatura per il trasporto, nel binario del telaio.

Per maggiori informazioni, vedere *Effettuare interventi di manutenzione da soli a pagina 10-6*.

Controlli del veicolo

Effettuare interventi di manutenzione da soli

⚠ Avvertenza

Può essere pericoloso lavorare sul veicolo senza avere le adeguate conoscenze, manuali di assistenza, attrezzi o componenti. Seguire sempre le procedure indicate nel manuale d'uso e consultare il manuale di manutenzione del veicolo prima di effettuare qualsiasi intervento.

Qualora si decida di effettuare interventi di manutenzione da soli, utilizzare il manuale di assistenza adeguato. Fornisce informazioni più dettagliate sull'assistenza rispetto al presente manuale.

Questo veicolo è provvisto di un sistema airbag. Prima di tentare di effettuare interventi di manutenzione da soli, vedere *Interventi sui veicoli dotati di airbag a pagina 3-27*.

Tenere un registro con tutti gli scontrini delle parti ed elencare il chilometraggio e la data di qualsiasi intervento di manutenzione effettuato.

⚠ Attenzione

Anche piccole quantità di agenti contaminanti possono causare danni agli impianti del veicolo. Non consentire che agenti contaminanti vengano in contatto con liquidi, tappi dei serbatoi o astine di livello.

Cofano

Per aprire il cofano:

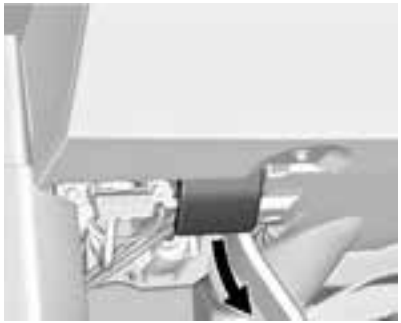

1. Tirare la leva di apertura del cofano all'interno del veicolo. Si trova sotto il cruscotto, sul lato conducente.

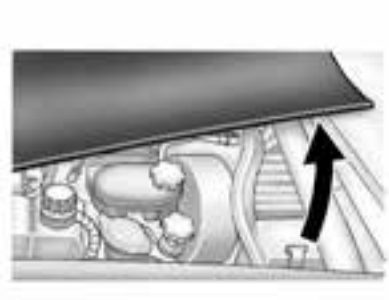

2. Andare a lato del veicolo e sollevare sull'angolo posteriore del cofano, vicino al parabrezza.

Prima di chiudere il cofano, accertarsi che tutti i tappi di riempimento siano posizionati correttamente. Successivamente, spingere il cofano verso il basso e chiuderlo saldamente.

Panoramica del vano motore

Motore 6.2L LT1 V8 (senza serbatoio dell'olio motore con lubrificazione a carter secco)

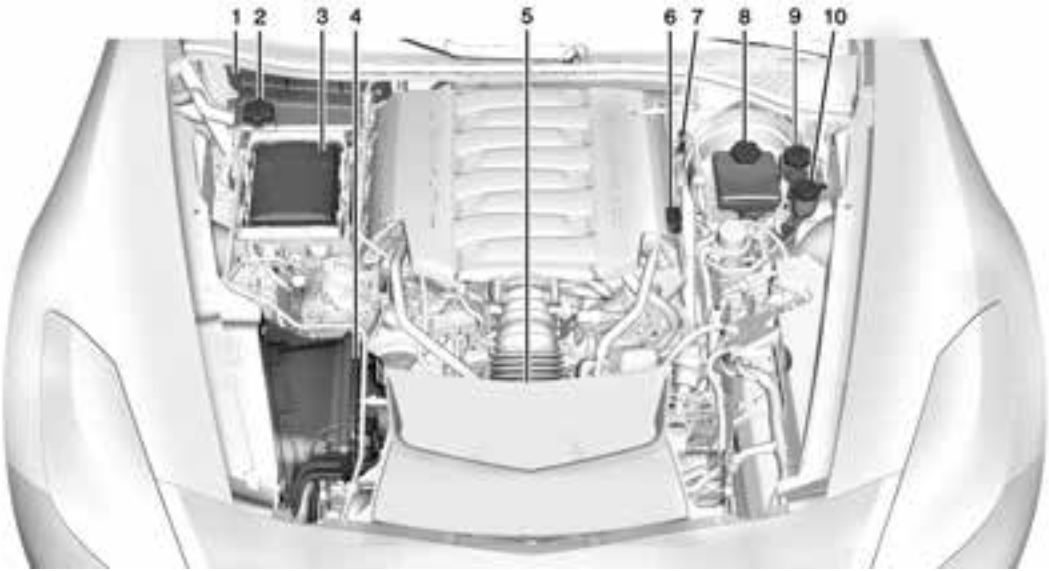

1. *Filtro aria vano passeggeri a pagina 8-5* (fuori dalla vista).
2. Tappo a pressione e vaso di espansione liquido di raffreddamento. Vedere *Liquido di raffreddamento motore a pagina 10-24*.
3. *Scatola portafusibili nel vano motore a pagina 10-44*.
4. *Filtro aria motore a pagina 10-19*.
5. Ventola di raffreddamento motore (fuori dalla vista). Vedere *Impianto di raffreddamento (motore) a pagina 10-22*. *Impianto di raffreddamento (pannello aerodinamico) a pagina 10-23*.
6. Tappo di riempimento olio motore. Vedere "Quando aggiungere olio motore" in *Liquido dei freni a pagina 10-31*.
7. Asta di livello olio motore. Vedere "Controllo dell'olio motore" in *Olio motore a pagina 10-11*.
8. Serbatoio del liquido dei freni. Vedere "Liquido dei freni" in *Freni a pagina 10-30*.
9. Serbatoio cilindro maestro frizione. Vedere *Frizione idraulica a pagina 10-19*.
10. Serbatoio del liquido di lavaggio del parabrezza Vedere "Aggiungere liquido lavavetri" in *Liquido lavavetri a pagina 10-29*.

Motore 6.2L LT1 V8 (con Z51 - serbatoio dell'olio motore con lubrificazione a carter secco)

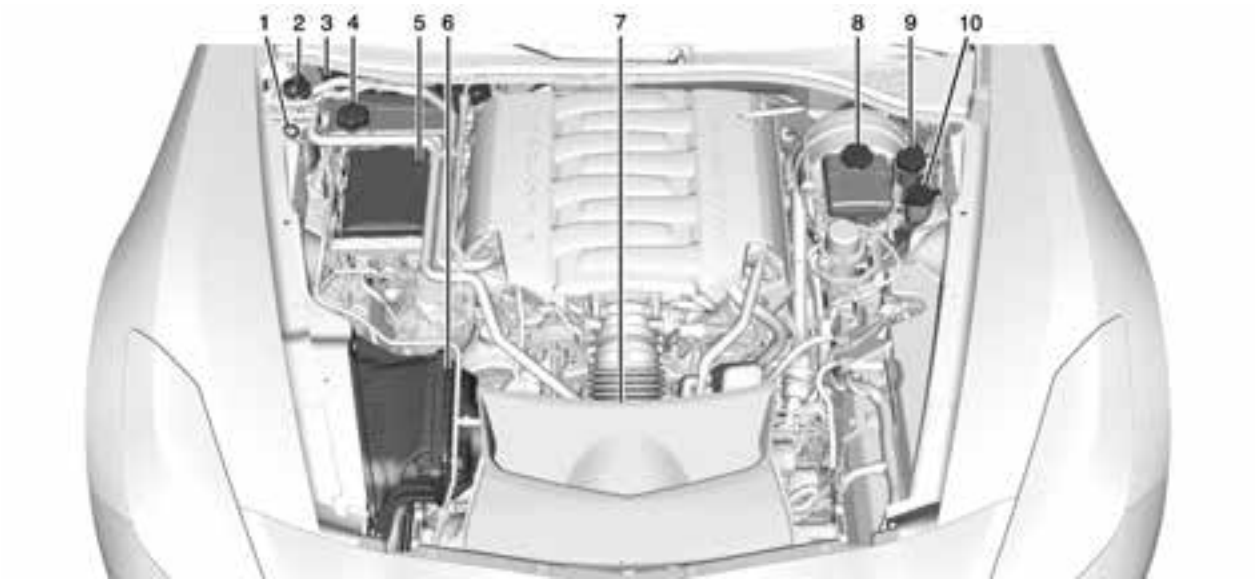

1. Asta di livello olio motore. Vedere "Controllo dell'olio motore" in *Olio motore a pagina 10-11*.
2. Tappo di riempimento del serbatoio dell'olio motore con lubrificazione a carter secco. Vedere "Cambio olio motore e filtro" *Olio motore a pagina 10-11*.
3. *Filtro aria vano passeggeri a pagina 8-5* (fuori dalla vista).
4. Tappo a pressione e vaso di espansione liquido di raffreddamento. Vedere *Liquido di raffreddamento motore a pagina 10-24*.
5. *Scatola portafusibili nel vano motore a pagina 10-44*.
6. *Filtro aria motore a pagina 10-19*.
7. Ventola di raffreddamento motore (fuori dalla vista). Vedere *Impianto di raffreddamento (motore) a pagina 10-22*. *Impianto di raffreddamento (pannello aerodinamico) a pagina 10-23*.
8. Serbatoio del liquido dei freni. Vedere "Liquido dei freni" in *Freni a pagina 10-30*.
9. Serbatoio cilindro maestro frizione. Vedere *Frizione idraulica a pagina 10-19*.
10. Serbatoio del liquido di lavaggio del parabrezza Vedere "Aggiungere liquido lavavetri" in *Liquido lavavetri a pagina 10-29*.

Olio motore

Per garantire ottime prestazioni del motore e una durata prolungata, prestare particolare attenzione all'olio del motore. Il rispetto di queste semplici ma importanti indicazioni consentirà di proteggere il proprio investimento:

- Utilizzare sempre olio motore approvato secondo le caratteristiche tecniche appropriate e il grado di viscosità idoneo. Vedere "Scelta dell'olio motore appropriato" in questa sezione.
- Controllare regolarmente il livello dell'olio motore e mantenerlo sempre a un'altezza appropriata. Vedere "Controllo dell'olio motore" e "Quando aggiungere olio motore" in questa sezione.
- Cambiare l'olio motore nel momento appropriato. Vedere *Impianto indicante la vita dell'olio motore a pagina 10-18*.

- Smaltire sempre l'olio motore secondo le modalità corrette. Vedere "Cosa fare con l'olio esausto" in questa sezione.

Controllo dell'olio motore (tranne Z51)

Se il messaggio BASSO LIVELLO OLIO AGGIUNGERE OLIO viene visualizzato sul Driver Information Center (DIC), controllare immediatamente il livello dell'olio motore. Per maggiori informazioni, vedere *Messaggi dell'olio motore a pagina 5-37*. Controllare regolarmente il livello dell'olio motore; questo è un promemoria aggiunto.

Si consiglia di controllare il livello dell'olio motore a ogni rifornimento del carburante. Per ottenere una buona lettura, il veicolo deve essere su un terreno piano. L'impugnatura dell'asta di livello dell'olio motore è un anello. Vedere *Panoramica del vano motore a pagina 10-8* per la posizione dell'asta di livello dell'olio motore.

Ottenere una lettura precisa del livello dell'olio è fondamentale:

1. Se il motore ha di recente girato, spegnerlo ed effettuare il controllo entro cinque minuti dallo spegnimento. Se si controlla il livello dell'olio immediatamente dopo lo spegnimento del motore, non si ottiene una lettura precisa del livello.

⚠ Avvertenza

L'impugnatura dell'asta di livello olio motore potrebbe essere molto calda; potreste scottarvi. Usare uno straccio o un guanto per toccare l'impugnatura dell'asta di livello.

2. Estrarre l'asta di livello e pulirla con un pezzo di carta o con un panno, quindi reinserirla fino in fondo. Toglierla nuovamente, tenendo la punta rivolta verso il basso, e controllare il livello.

Quando aggiungere olio motore (tranne Z51)

Se l'olio è al di sotto dell'area tratteggiata sulla punta dell'asta di livello, aggiungere 1 litro (1 qt) di olio raccomandato e controllare nuovamente il livello. Per informazioni sul tipo di olio da utilizzare, vedere "Scelta dell'olio motore appropriato" in questa sezione. Per la capacità del basamento dell'olio motore, vedere *Capacità e specifiche a pagina 12-3*.

Vedere *Eventi su pista e guida competitiva a pagina 9-5* per informazioni aggiuntive sull'olio motore.

⚠ Attenzione

Non aggiungere troppo olio. I livelli dell'olio al di sopra o al di sotto dell'intervallo di funzionamento accettabile mostrato sull'asta di livello sono dannosi per il motore. Se il livello dell'olio si trova al di sopra dell'intervallo di funzionamento, ovvero se nel motore è presente una quantità d'olio talmente elevata da superare l'area tratteggiata che indica l'intervallo corretto, il motore potrebbe danneggiarsi. È necessario scaricare l'olio in eccesso oppure limitare l'uso del veicolo e cercare un centro assistenza per rimuovere questa quantità.

Vedere *Panoramica del vano motore a pagina 10-8* per la posizione del tappo di riempimento dell'olio motore.

Aggiungere olio in modo che il livello sia in un punto adeguato dell'intervallo di funzionamento corretto. Una volta inserita, spingere l'asta di livello fino in fondo.

Controllo dell'olio motore (Z51)

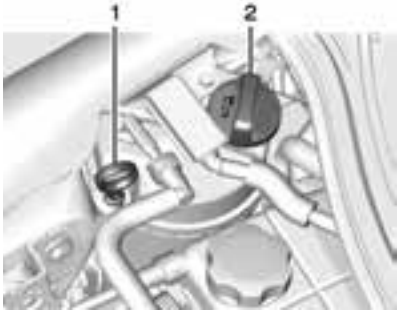

1. Asta di livello olio motore
2. Tappo di riempimento olio motore

Si consiglia di controllare il livello dell'olio motore a ogni rifornimento del carburante. Per ottenere una buona lettura, il veicolo deve essere su un terreno piano.

L'impugnatura dell'asta di livello dell'olio motore è un anello. L'asta di livello è situata sul serbatoio dell'olio motore della coppa secca. Vedere *Panoramica del vano motore a pagina 10-8* per la posizione del serbatoio dell'olio motore della coppa secca.

Questi veicoli sono dotati di sistema di lubrificazione del motore della coppa secca predisposto per circuito di gara. Questo sistema ad elevate prestazioni funziona diversamente da un sistema di lubrificazione standard e richiede una procedura speciale quando si controlla il livello dell'olio motore. Attenersi scrupolosamente alla presente procedura.

Il livello dell'olio motore deve essere controllato quando il motore è caldo. Il livello dell'olio a freddo nel serbatoio della coppa secca potrebbe non indicare la quantità reale di olio nel sistema. Con questo sistema, l'olio motore è contenuto in un serbatoio esterno, separato dal motore. In condizioni di

funzionamento normale, la coppa dell'olio sotto al motore non contiene olio. Se il veicolo è stato parcheggiato per un lungo periodo senza mai avviare il motore, un po' di olio potrebbe essersi infiltrato nella coppa dell'olio, riducendo la quantità di olio all'interno del serbatoio della coppa secca e potrebbe accadere che l'asta di livello indichi la totale assenza di olio. Questo è normale perché l'astina di livello è progettata per leggere il livello dell'olio motore solo dopo che il motore ha funzionato per un periodo sufficiente a raggiungere la temperatura di esercizio normale. Non aggiungere olio motore in base alle letture dell'asta di livello dell'olio con motore a freddo. Il livello dell'olio motore sull'asta di livello sarà impreciso anche se controllato durante il funzionamento del motore.

1. Per ottenere una lettura precisa del livello dell'olio motore, riscaldare il motore fino a un minimo di 80°C (175°F). L'olio freddo non darà una lettura corretta del livello dell'olio.
2. Una volta che il motore è caldo, spegnere il motore. Controllare l'olio mentre il motore è in funzione comporterà una lettura errata del livello dell'olio.
3. Controllare il livello dell'olio entro i cinque-dieci minuti dallo spegnimento del motore.

⚠ Avvertenza

L'impugnatura dell'asta di livello olio motore potrebbe essere molto calda; potreste scottarvi. Usare uno straccio o un guanto per toccare l'impugnatura dell'asta di livello.

4. Rimuovere l'asta di livello dal serbatoio esterno dell'olio motore e pulirla con un pezzo di carta o con un panno che non rilasci pelucchi. Reinserire l'asta di livello nel serbatoio esterno dell'olio, spingendola fino a quando non si ferma.
5. Rimuovere l'asta di livello dal serbatoio dell'olio e leggere il livello sull'area ombreggiata.

Quando aggiungere olio motore (Z51)

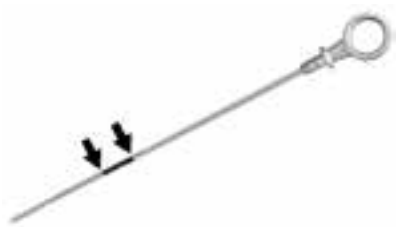

Se l'olio è al di sotto dell'area ombreggiata sulla punta dell'asta di livello, aggiungere 1 litro (1 qt) di olio raccomandato dall'apertura del tappo di riempimento olio, quindi ricontrollare il livello. Per informazioni sul tipo di olio da utilizzare, vedere "Scelta dell'olio motore appropriato". Per la capacità

del basamento dell'olio motore, vedere *Capacità e specifiche a pagina 12-3*.

Vedere *Eventi su pista e guida competitiva a pagina 9-5* per informazioni aggiuntive sull'olio motore.

⚠ Attenzione

Non aggiungere troppo olio. I livelli dell'olio al di sopra o al di sotto dell'intervallo di funzionamento accettabile mostrato sull'asta di livello sono dannosi per il motore. Se il livello dell'olio si trova al di sopra dell'intervallo di funzionamento, ovvero se nel motore è presente una quantità d'olio talmente elevata da superare l'area tratteggiata che indica l'intervallo corretto, il motore potrebbe danneggiarsi. È necessario scaricare l'olio in eccesso oppure

(Continuazione)

Attenzione (Continuazione)

limitare l'uso del veicolo e cercare un centro assistenza per rimuovere questa quantità.

Vedere *Panoramica del vano motore a pagina 10-8* per la posizione del serbatoio esterno e del tappo di riempimento dell'olio motore.

Aggiungere olio in modo che il livello sia in un punto adeguato dell'intervallo di funzionamento corretto. Spingere l'asta di livello fino in fondo al serbatoio dell'olio.

Cambio olio motore e filtro (Z51)

Il veicolo può essere dotato di sistema di lubrificazione del motore con carter secco, pronto per il circuito di gara. Questo sistema ad elevate prestazioni funziona diversamente da un sistema di lubrificazione standard e richiede una procedura speciale quando si cambiano l'olio motore e il filtro. Seguire questa procedura attentamente quando si cambiano l'olio motore e il filtro.

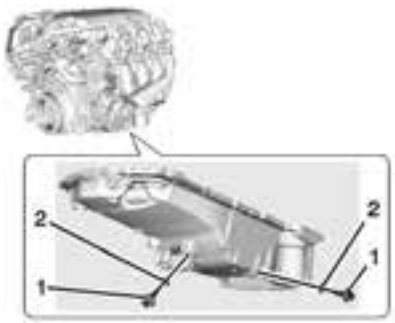

1. Tappi di scarico olio motore
2. Guarnizioni

Operazioni da seguire:

1. Rimuovere i due tappi di scarico dell'olio motore dalla parte inferiore della coppa dell'olio motore. Uno dei tappi serve a scaricare il serbatoio dell'olio esterno mediante la linea di

mandata di trasferimento. L'altro tappo scarica l'olio residuo dalla coppa del carter motore. Lasciar scaricare l'olio.

2. Una volta che l'olio è stato scaricato dal motore, rimuovere il filtro dell'olio motore e lasciare scaricare l'olio.
3. Reinstallare entrambi i tappi di scarico e serrarli a 25 N•m (18 lb ft).
4. Sostituire il filtro dell'olio e serrarlo a 30 N•m (22 lb ft). Vedere *Manutenzione Parti di ricambio a pagina 11-7* per il filtro corretto.
5. L'olio viene riempito dall'apertura nella parte superiore del serbatoio esterno dell'olio motore. Rimuovere il tappo di riempimento dell'olio.
6. Aggiungere l'olio nel serbatoio. Vedere *Capacità e specifiche a pagina 12-3*.
7. Installare il tappo di riempimento dell'olio e inserire l'asta di livello, se rimossa.
8. Avviare il motore e farlo girare al minimo per almeno 15 secondi. In questo modo l'olio motore nuovo circolerà nel sistema di lubrificazione.
9. Spegnere il motore e controllare il livello dell'olio come descritto in "Controllo dell'olio motore (Z51)".

Scelta dell'olio motore appropriato

La scelta dell'olio motore adeguato dipende dalle specifiche dell'olio e dal grado di viscosità. Vedere *Liquidi e lubrificanti raccomandati a pagina 11-5*.

Specifiche

Utilizzare e richiedere oli motore con il marchio di certificazione dexos2™. Gli oli che rispondono ai requisiti del veicolo sono contenuti in recipienti su cui è riportato il marchio di certificazione dexos2.

Questo marchio di certificazione indica che l'olio è stato approvato secondo la specifica dexos2. Se non si è sicuri che l'olio che si utilizza sia approvato secondo le specifiche dexos2, rivolgersi all'assistenza.

Se dexos2 non è disponibile, è possibile utilizzare oli motore sostitutivi. Nel caso in cui l'olio motore approvato dexos2 non sia disponibile ad un cambio dell'olio o ad un rabbocco, è possibile utilizzare un olio sostitutivo che soddisfi gli standard ACEA C3 del grado di viscosità appropriato.

⚠ Attenzione

Utilizzare esclusivamente un olio motore che soddisfa i requisiti dexos2 o uno equivalente, come definito nel precedente paragrafo. Trascurando di usare l'olio motore raccomandato si rischiano danni al motore non coperti dalla garanzia del veicolo.

Grado di viscosità

SAE 5W-30 è il migliore grado di viscosità per il veicolo. Non utilizzare oli con grado di viscosità diversa da SAE 10W-30, 10W-40 o 20W-50.

Per gli eventi su pista o la guida competitiva, utilizzare olio motore Mobil 1® 15W-50. Quando la temperatura dell'olio è elevata, sul quadro strumenti si accende una spia. Vedere *Driver Information Center a pagina 5-26*.

Funzionamento a temperature fredde: In zone estremamente fredde, dove la temperatura scende al di sotto di -29°C (-20°F), si può utilizzare un olio SAE 0W-30. Un olio di questa viscosità favorisce l'avviamento a freddo del motore a temperature estremamente basse. Quando si sceglie un olio con il livello di viscosità corretto, selezionare sempre un olio dalle caratteristiche appropriate. Per ulteriori informazioni, vedere "Specifiche" all'inizio di questa sezione.

Additivi per l'olio motore/ lavaggi per l'olio motore

Non aggiungere niente all'olio. Oli raccomandati che rispettano le specifiche dexos e che riportano sul contenitore il marchio di certificazione dexos sono tutto ciò che serve per ottenere ottime prestazioni e la protezione del motore.

Si sconsiglia di sottoporre l'impianto dell'olio motore a lavaggi che potrebbero provocare danni al motore non coperti dalla garanzia del veicolo.

Cosa fare con l'olio esausto

L'olio motore esausto contiene determinati elementi che possono essere dannosi per la pelle e persino provocare il cancro. Evitare che l'olio esausto entri a contatto con la pelle per un periodo di tempo prolungato. Pulire la pelle e le unghie con acqua e sapone o con un buon detergente per mani. Lavare o gettare indumenti o panni sporchi con olio motore esausto. Vedere le avvertenze del produttore sull'uso e lo smaltimento dei prodotti dell'olio.

L'olio esausto può costituire una minaccia per l'ambiente. Se si sostituisce l'olio da soli, accertarsi di aver spurgato tutto l'olio dal filtro prima dello smaltimento. Non smaltire mai l'olio buttandolo nella spazzatura o versandolo sul terreno,

nelle fogne o nei corsi d'acqua. Riciclarlo portandolo in un punto adibito alla raccolta dell'olio esausto.

Impianto indicante la vita dell'olio motore

Quando sostituire l'olio motore

Questo veicolo è provvisto di un impianto computerizzato che indica quando cambiare l'olio e il filtro del motore. Si basa su una combinazione di fattori che comprendono i giri del motore, la sua temperatura e il chilometraggio. In base alle condizioni di guida, il chilometraggio al quale è indicato un cambio dell'olio può variare notevolmente. Per il buon funzionamento dell'impianto indicante la vita dell'olio, l'impianto deve essere azzerato ad ogni cambio dell'olio.

Quando il sistema ha calcolato che la durata dell'olio è diminuita, indica che è necessario un cambio dell'olio. Viene visualizzato il messaggio Cambiot olio motore urg. Vedere *Messaggi dell'olio motore a pagina 5-37*. Cambiare l'olio al più presto entro i successivi 1000 km (600 miglia). Se la guida avviene nelle condizioni migliori, è possibile che il sistema indicante la vita dell'olio invii il messaggio di sostituzione dell'olio dopo un anno. Il filtro e l'olio motore devono essere sostituiti almeno una volta l'anno e in questa occasione il sistema deve essere azzerato. Il rivenditore dispone di personale addestrato alla manutenzione che eseguirà questo intervento e azzererà il sistema. È, inoltre, importante controllare l'olio regolarmente tra uno scarico dell'olio e l'altro e mantenerlo al livello appropriato.

Se il sistema si azzera accidentalmente, l'olio deve essere sostituito dopo 5000 km (3.000 miglia) dall'ultimo cambio dell'olio. Ricordare di azzerare il sistema indicante la vita dell'olio ogni volta che si sostituisce l'olio.

Dopo aver cambiato l'olio è necessario resettare il monitor di durata dell'olio. Contattare il proprio concessionario per l'assistenza.

Per informazioni sul monitor di durata dell'olio motore, vedere Olaj eddig jó in *Driver Information Center a pagina 5-26*.

Liquido del cambio manuale

Non è necessario controllare il livello del liquido del cambio manuale. Una perdita del liquido del cambio è l'unico motivo di una perdita di liquido. Se si verifica una perdita, portare il veicolo presso il concessionario per farlo riparare quanto prima. Vedere *Liquidi e lubrificanti raccomandati a pagina 11-5* per il liquido corretto da utilizzare.

Frizione idraulica

Non è necessario controllare regolarmente il liquido della frizione a meno che non si sospetti la presenza di una perdita. L'aggiunta di liquido non corregge la perdita. Una perdita di liquido in questo impianto potrebbe indicare un problema. Far controllare e riparare l'impianto.

Quando effettuare il controllo e cosa utilizzare

Il tappo del serbatoio del liquido della frizione idraulica riporta questo simbolo. Per la posizione del serbatoio, vedere *Panoramica del vano motore a pagina 10-8*.

Fare riferimento a *Liquidi e lubrificanti raccomandati a pagina 11-5* per il liquido corretto da utilizzare. Il liquido deve essere sostituito ogni due anni. Vedere *Manutenzione programmata a pagina 11-2*.

Come controllare e aggiungere il liquido

Controllare visivamente il serbatoio del liquido della frizione per accertarsi che il livello del liquido sia sulla linea del MIN (minimo) a lato del serbatoio. L'impianto del liquido della frizione idraulica deve essere chiuso e sigillato.

Non togliere il tappo per controllare il livello del liquido o per riempire fino all'orlo. Togliere il tappo solo quando necessario per aggiungere il liquido adeguato fino a quando il livello raggiunge la linea del MIN.

Filtro/depuratore aria motore

Vedere *Panoramica del vano motore a pagina 10-8* per la posizione del filtro aria del motore.

Se si pulisce il veicolo con il cofano aperto, fare attenzione a non spruzzare acqua direttamente vicino all'apertura del filtro del depuratore dell'aria, come mostrato in figura, poiché potrebbe danneggiare il motore del veicolo.

Quando ispezionare il filtro/depuratore aria motore

Ispezionare o sostituire il filtro/depuratore aria agli intervalli di manutenzione programmata, come indicato in *Manutenzione programmata a pagina 11-2*. Se si guida in condizioni di polvere/sporcizia, ispezionare il filtro ad ogni cambio dell'olio motore.

10-20 Manutenzione del veicolo

Come ispezionare il filtro/ depuratore aria motore

Per ispezionare il filtro/depuratore dell'aria, togliere il filtro dal veicolo e scuotere leggermente il filtro per liberarlo da polvere e sporco. Se il filtro rimane coperto sporco, è necessario sostituirlo.

Per rimuovere il condotto di estrazione del cofano, accedere a:

1. Bulloni (4)
2. Condotto di estrazione del cofano

1. Aprire il cofano. Vedere *Cofano a pagina 10-6*.
2. Rimuovere i quattro bulloni (1) e il condotto di estrazione del cofano (2).
3. Riposizionare il condotto di estrazione del cofano invertendo l'operazione 2.

Per ispezionare o sostituire il filtro/ depuratore dell'aria motore:

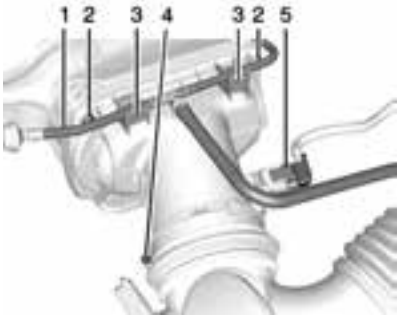

1. Tubo flessibile liquido di raffreddamento vaso di espansione
2. Viti (2)
3. Fermi per tubazioni flessibili (2)
4. Fascetta condotto dell'aria
5. Connettore elettrico

⚠ Attenzione

Se il tubo flessibile del vaso di espansione del liquido di raffreddamento del motore non viene sfilato con attenzione dai fermi sul gruppo coperchio filtro/ depuratore aria, potrebbe danneggiarsi e causare perdite di liquido di raffreddamento. I danni non sarebbero coperti dalla garanzia del veicolo.

1. Sollevare con attenzione il tubo flessibile (1) del liquido di raffreddamento del serbatoio di espansione da entrambi i fermi (3) e posizionarlo in maniera da poter togliere le viti di fissaggio del tappo terminale del filtro/ depuratore aria.

2. Allentare la fascetta (4) del condotto dell'aria dal tappo terminale dell'alloggiamento filtro/depuratore per spostare il condotto fuori ingombro.
3. Staccare il connettore elettrico (5) dal sensore.
4. Togliere le due viti (2).

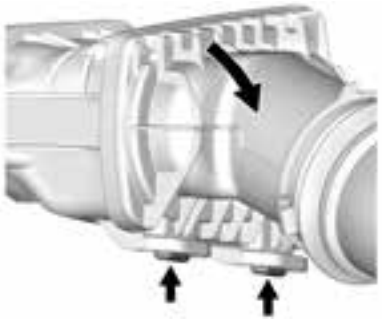

5. Ruotare il tappo terminale del filtro/depuratore aria verso il basso, quindi disimpegnare le linguette di fissaggio inferiori del tappo dalla zona di ritenuta inferiore a denti. Prima di ruotare il tappo terminale verso l'alto e rimettere le viti, inserire le linguette di fissaggio del tappo inferiore a fondo nella zona a denti dell'alloggiamento.
6. Ispezionare o sostituire il filtro/depuratore dell'aria motore.
7. Ripetere le fasi da 1 a 6 per sostituire il tappo terminale del filtro/depuratore dell'aria.
8. Riposizionare il condotto dell'estrattore sul cofano. Vedere sopra.

⚠ Avvertenza

Far funzionare il motore senza il filtro/depuratore dell'aria può provocare ustioni a se stessi o ad altri. Il depuratore dell'aria non serve solo a pulire l'aria; contribuisce a fermare le fiamme in seguito a un ritorno di fiamma del motore. Prestare attenzione

(Continuazione)

Avvertenza (Continuazione)

quando si lavora sul motore e non guidare senza aver installato il filtro/depuratore dell'aria.

⚠ Attenzione

Se il filtro/depuratore dell'aria non è montato, la sporcizia può facilmente raggiungere il motore danneggiandolo. Il filtro/depuratore dell'aria deve essere sempre montato quando si guida.

Impianto di raffreddamento (motore)

L'impianto di raffreddamento permette al motore di mantenere la temperatura di lavoro corretta.

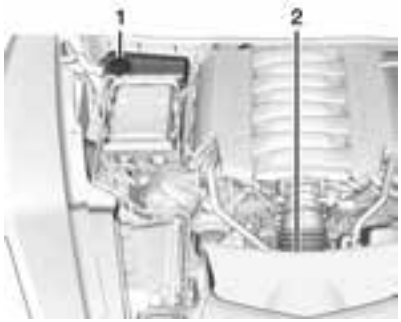

Motore LT1 (senza serbatoio dell'olio motore con lubrificazione a carter secco)

1. Vaso di espansione liquido di raffreddamento con tappo a pressione
2. Ventola di raffreddamento del motore

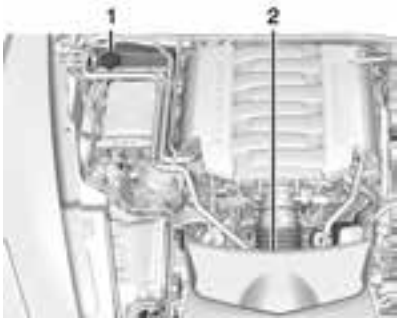

Motore LT1 (con serbatoio dell'olio motore con lubrificazione a carter secco)

1. Vaso di espansione liquido di raffreddamento con tappo a pressione
2. Ventola di raffreddamento del motore

⚠ Avvertenza

Una ventola di raffreddamento del motore elettrico sotto al cofano può avviarsi anche se il motore non è in funzione e provocare lesioni. Tenere mani, vestiti e attrezzi lontani dalle ventole elettriche sotto al cofano.

⚠ Avvertenza

I tubi flessibili del radiatore, del riscaldatore e di altre parti del motore possono essere molto caldi. Non toccarli. In caso contrario, è possibile ustionarsi.

Non azionare il motore se è presente una perdita. Se si aziona il motore, potrebbe perdere tutto il liquido di raffreddamento. Ciò potrebbe provocare un incendio al motore

(Continuazione)

Avvertenza (Continuazione)

con possibili ustioni per i presenti. Far riparare qualsiasi perdita prima di guidare il veicolo.

⚠ Attenzione

L'utilizzo di liquido di raffreddamento diverso da DEX-COOL® può provocare la corrosione prematura del motore, dell'anima del riscaldatore o del radiatore. In aggiunta il liquido di raffreddamento del motore potrebbe dover essere sostituito prima del tempo. Eventuali riparazioni non saranno coperte dalla garanzia del veicolo. Utilizzare sempre liquido di raffreddamento DEX-COOL (privo di silicati) nel veicolo.

Impianto di raffreddamento (pannello aerodinamico)

Il pannello aerodinamico migliora l'aspetto aerodinamico del veicolo e il risparmio di carburante.

In caso di guida aggressiva o in condizioni climatiche calde, staccare il pannello aerodinamico e la staffa per migliorare il raffreddamento del motore e la climatizzazione.

Rimozione del pannello aerodinamico e della staffa

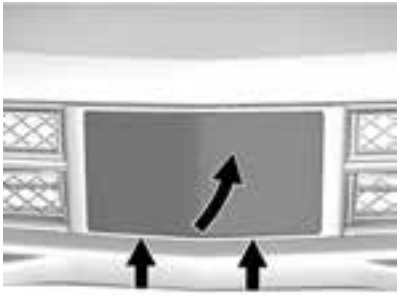

1. Spingere i due denti nella parte inferiore e sollevare il pannello aerodinamico staccandolo dalla staffa.

2. Svitare i due elementi di fissaggio della staffa.
3. Tirare delicatamente la staffa lontano dalla mascherina.

Riposizionamento della staffa e del pannello aerodinamico:

1. Posizionare la staffa sulla mascherina.
2. Fissare la staffa spingendo i due elementi di fissaggio in posizione.
3. Far scattare il pannello aerodinamico in posizione.

Liquido di raffreddamento motore

L'impianto di raffreddamento del veicolo viene rabboccato con liquido di raffreddamento motore DEX-COOL®. Vedere *Liquidi e lubrificanti raccomandati a pagina 11-5*. Il liquido deve essere sostituito a determinati intervalli. Vedere *Manutenzione programmata a pagina 11-2*.

Di seguito illustriamo l'impianto di raffreddamento e come controllare e rabboccare il liquido di raffreddamento quando il livello è basso. Se è presente un problema di surriscaldamento del motore, vedere *Surriscaldamento del motore a pagina 10-28*.

Cosa utilizzare

⚠ Avvertenza

L'aggiunta di sola acqua pura o di un altro tipo di liquido nell'impianto di raffreddamento può essere pericolosa. L'acqua pura o altri liquidi possono bollire prima della miscela di liquido di raffreddamento adeguata. Il sistema di avvertimento del liquido di raffreddamento del veicolo è impostato per la miscela di liquido di raffreddamento adeguata. Con acqua pura o con la miscela errata, il motore potrebbe scaldarsi eccessivamente, senza che venga visualizzato l'avvertimento di surriscaldamento. Il motore potrebbe prendere fuoco con possibili ustioni per i presenti. Utilizzare una miscela di liquido di raffreddamento DEX-COOL al 40% e 60% di acqua pulita, potabile.

Utilizzare una miscela di liquido di raffreddamento DEX-COOL al 40% e 60% di acqua pulita, potabile. Se si utilizza questa miscela non è necessario aggiungere altro. Questa miscela:

- fornisce una protezione antigelo fino a -28°C (-18°F), temperatura esterna;
- fornisce una protezione contro l'ebollizione fino a 129°C (265°F), temperatura del motore;
- protegge da ruggine e corrosione;
- non danneggia le parti in alluminio;
- contribuisce a mantenere la temperatura motore corretta.

⚠ Attenzione

Se si utilizzano additivi, inibitori o una miscela di liquido refrigerante impropri nell'impianto di

(Continuazione)

Attenzione (Continuazione)

raffreddamento del veicolo, il motore potrebbe surriscaldarsi con conseguente danneggiamento. Troppa acqua nella miscela può congelare e spaccare i componenti di raffreddamento del motore. Le riparazioni non saranno coperte dalla garanzia del veicolo. Usare solo la miscela appropriata di liquido di raffreddamento motore per l'impianto di raffreddamento. Vedere *Liquidi e lubrificanti raccomandati a pagina 11-5*.

Non smaltire mai il liquido di raffreddamento motore buttandolo nella spazzatura, versandolo sul terreno, nelle fogne o nei corsi d'acqua. Far sostituire il liquido di raffreddamento da un centro di assistenza autorizzato che conosca le normative di legge riguardanti lo smaltimento del liquido di raffreddamento usato. Questa accortezza consentirà di tutelare l'ambiente e la propria salute.

Se si prevede che la temperatura esterna scenda al di sotto di -28 °C (-18 °F), impiegare una miscela composta da liquido di raffreddamento DEX-COOL al 50% e 50% di acqua pulita, potabile.

Controllo del liquido di raffreddamento

Il veicolo deve essere in posizione piana quando si controlla il livello del liquido di raffreddamento.

Controllare se il liquido di raffreddamento è visibile nel vaso di espansione del liquido di raffreddamento. Se il liquido di raffreddamento all'interno del vaso di espansione bolle, attendere che si raffreddi senza fare altro. Se il liquido di raffreddamento è visibile ma il suo livello non coincide o supera la tacca di riempimento a freddo, aggiungere nel vaso di espansione del liquido di raffreddamento una miscela

composta da liquido di raffreddamento DEX-COOL al 40% e 60% di acqua pulita, potabile ma, prima di far ciò, accertarsi che l'impianto di raffreddamento sia freddo. Vedere *Surriscaldamento del motore a pagina 10-28*.

Il vaso di espansione del liquido di raffreddamento del motore è posizionato verso la parte posteriore del vano motore sul lato passeggero del veicolo. Vedere *Panoramica del vano motore a pagina 10-8*.

Quando il motore è freddo, il livello del liquido di raffreddamento deve trovarsi in corrispondenza della tacca di riempimento a freddo del vaso di espansione del liquido.

Quando il motore è caldo, il livello potrebbe essere al disopra della tacca di riempimento a freddo. Se il liquido di raffreddamento si trova sotto la tacca di riempimento a freddo a motore caldo, potrebbe esserci una perdita nell'impianto di raffreddamento.

Se il liquido di raffreddamento è basso, aggiungere liquido di raffreddamento o portare il veicolo dal concessionario per la manutenzione.

Come aggiungere liquido di raffreddamento al relativo vaso di espansione

⚠ Avvertenza

È possibile ustionarsi se si rovescia il liquido di raffreddamento sulle parti calde del motore. Il liquido di raffreddamento contiene etilenglicole e si incendia se le

(Continuazione)

Avvertenza (Continuazione)

parti del motore sono abbastanza calde. Non rovesciare il liquido di raffreddamento sul motore caldo.

⚠ Avvertenza

I liquidi ustionanti e di vapore emessi dall'impianto di raffreddamento bollente possono fuoriuscire e provocare lesioni gravi. Non girare mai il tappo quando l'impianto di raffreddamento, compreso il tappo a pressione del vaso di espansione, è bollente. Attendere che l'impianto di raffreddamento e il tappo a pressione del serbatoio di espansione si raffreddino.

Se occorre del liquido refrigerante, aggiungere una miscela adeguata di liquido di raffreddamento DEX-COOL direttamente al vaso di

espansione, accertarsi però che l'impianto di raffreddamento sia freddo prima di fare questa operazione.

1. Quando l'impianto di raffreddamento, compreso il tappo a pressione del vaso di espansione del liquido di raffreddamento e il tubo flessibile del radiatore superiore, non sono più caldi, rimuovere il tappo a pressione.

   Girare lentamente il tappo a pressione in senso antiorario di circa un quarto di giro, quindi fermarsi.

   Se viene emesso un sibilo, continuare a girare fino a fine corsa. Un sibilo indica che è ancora presente pressione.
2. Continuare a girare il tappo a pressione lentamente e toglierlo.
3. Riempire il vaso di espansione del liquido di raffreddamento con una miscela adeguata di liquido refrigerante DEX-COOL fino a quando il livello si stabilizza in corrispondenza della tacca di riempimento a freddo sulla parte anteriore del vaso di espansione.
4. Senza riposizionare il tappo a pressione del vaso di espansione del liquido di raffreddamento, avviare il motore e lasciarlo girare fino a quando si sente che il tubo flessibile del radiatore superiore si scalda. In ogni momento della procedura, fare attenzione alla ventola di raffreddamento del motore.

   A questo punto, il livello di liquido di raffreddamento all'interno del vaso di espansione del liquido di raffreddamento potrebbe essere inferiore. Se il livello è più basso, aggiungere altra miscela adeguata nel vaso di espansione del liquido di raffreddamento fino a quando il livello si stabilizza in corrispondenza della tacca di riempimento a freddo sul vaso di espansione del liquido di raffreddamento.
5. Riposizionare il tappo a pressione ben serrato.

   Controllare il livello nel vaso di espansione quando l'impianto si è raffreddato. Se il liquido di raffreddamento non è al livello giusto, ripetere le fasi da 1-4, quindi rimontare il tappo a pressione. Se il liquido di raffreddamento non è al livello adeguato quando l'impianto si raffredda nuovamente, portare il veicolo dal rivenditore.

⚠ Attenzione

Se il tappo a pressione non è montato a tenuta, possono verificarsi perdite di liquido di raffreddamento e danni al motore. Accertarsi che il tappo sia fissato in modo adeguato e a tenuta.

Surriscaldamento del motore

Questo veicolo è dotato di diverse spie per avvertire del surriscaldamento del motore.

È presente un indicatore della temperatura del liquido di raffreddamento del motore sul cruscotto. Vedere *Misuratore della temperatura del liquido di raffreddamento a pagina 5-14*. Sul display del Driver Information Center (DIC) potrebbe anche comparire un messaggio. Vedere *Messaggi dell'impianto di raffreddamento del motore a pagina 5-37*.

Se si decide di non sollevare il cofano alla visualizzazione di questa avvertenza, rivolgersi immediatamente all'assistenza.

Se si decide di sollevare il cofano, accertarsi che il veicolo sia parcheggiato su una superficie piana.

Quindi controllare se la ventola di raffreddamento del motore è in funzione. Se il motore è surriscaldato, la ventola deve essere in funzione. In caso contrario, non continuare ad azionare il motore e sottoporre il veicolo a un intervento di manutenzione.

⚠ Attenzione

Far girare il motore senza liquido di raffreddamento potrebbe causare danni o innescare un incendio. Eventuali danni al veicolo non saranno coperti dalla garanzia del veicolo.

Se esce vapore dal motore

⚠ Avvertenza

Il vapore di un motore surriscaldato può provocare lesioni gravi, anche se si apre

(Continuazione)

Avvertenza (Continuazione)

soltanto il cofano. Tenersi lontani dal motore se si vede o sente vapore su di esso. Spegnere il motore e allontanare tutti dal veicolo fino a quando non si sia raffreddato. Attendere che i segni di vapore o di liquido di raffreddamento siano scomparsi prima di aprire il cofano.

Se si continua a guidare quando il motore si è surriscaldato, i liquidi al suo interno possono incendiarsi. Le lesioni conseguenti possono essere gravi sia per se stessi che per gli altri. Arrestare il motore se si surriscalda e scendere dal veicolo fino a quando il motore non si sia raffreddato.

Se non esce vapore dal motore

Se viene visualizzato un avvertimento di surriscaldamento motore, ma non si vede né si sente vapore, il problema potrebbe essere meno grave. Talvolta il motore può surriscaldarsi troppo quando il veicolo:

- effettua un lungo percorso in salita in una giornata calda;
- si ferma dopo un'andatura ad alta velocità;
- gira al minimo per lunghi periodi nel traffico;

Se l'avvertimento di surriscaldamento viene visualizzato senza segni di vapore:

1. Spegnere l'aria condizionata.
2. Accendere il riscaldatore alla massima temperatura e alla massima velocità della ventola. Aprire i finestrini se necessario.
3. Quando ciò non costituisce pericolo, accostare su un lato della strada e lasciare il motore al minimo.

Se l'indicatore di surriscaldamento motore non è più nella zona ombreggiata o se l'avvertimento circa la presenza di surriscaldamento è scomparso, è possibile riprendere la guida. Continuare a guidare il veicolo a bassa velocità per circa 10 minuti. Tenere la distanza di sicurezza dal veicolo precedente. Se l'avvertenza non riappare, continuare a guidare normalmente e far controllare l'impianto di raffreddamento per verificare se sia adeguatamente pieno e funzioni bene.

Se l'avvertimento permane, accostare, fermarsi e parcheggiare il veicolo immediatamente.

Se non ci sono segni di vapore, far girare il motore al minimo per tre minuti in posizione di parcheggio.

Se l'avvertimento rimane visualizzato, spegnere il motore fino a quando si raffredda.

Liquido lavavetri

Cosa utilizzare

Se occorre aggiungere liquido lavavetri per il parabrezza, accertarsi di aver letto le istruzioni del produttore prima dell'uso. Se il veicolo sarà messo in funzione in una zona in cui la temperatura può scendere fino a congelare, utilizzare un liquido con sufficiente protezione antigelo.

Aggiungere liquido lavavetri

Aprire il tappo che riporta il simbolo lavavetri. Aggiungere liquido lavavetri fino a riempire il serbatoio. Vedere *Panoramica del vano motore a pagina 10-8*.

⚠ Attenzione

- Non utilizzare liquido di raffreddamento del motore (antigelo) nel lavavetri per parabrezza. Esso può danneggiare l'impianto lavavetri del parabrezza e la vernice dell'auto.
- Non miscelare l'acqua con liquido lavavetri pronto all'uso. L'acqua può far congelare la soluzione e danneggiare il serbatoio del liquido lavavetri e altre parti del sistema lavavetri.
- Quando si utilizza liquido lavavetri concentrato, seguire le istruzioni del produttore per l'aggiunta di acqua.

(Continuazione)

Attenzione (Continuazione)

- Riempire il serbatoio del liquido lavavetri soltanto fino a tre quarti quando fa molto freddo. In tal modo si consente l'espansione del liquido in caso di gelo, che danneggerebbe il serbatoio se fosse completamente pieno.

Freni

Usura dei freni

Questo veicolo è provvisto di freni a disco. Le pastiglie del freno a disco sono provviste di indicatori di usura incorporati che emettono un suono acuto quando le pastiglie del freno sono usurate e devono essere sostituite. Il suono può essere intermittente oppure permanente durante la marcia del veicolo, tranne quando il pedale del freno viene premuto a fondo.

⚠ Avvertenza

L'avviso acustico di usura freni indica che a breve i freni non funzioneranno più bene. La conseguenza può essere un incidente. Quando si sente l'avviso acustico di usura freni, sottoporre il veicolo a un intervento di manutenzione.

⚠ Attenzione

Continuare a guidare con le pastiglie per freni usurate può provocare danni e riparazioni costose.

In alcune condizioni climatiche o di esercizio, è possibile udire una rumorosità occasionale dall'impianto performante dei freni. Questo impianto dei freni è progettato per garantire un'eccezionale resistenza al fading e un funzionamento

costante utilizzando le pastiglie altamente performanti. Lo stridio dei freni è normale e non influisce sulle prestazioni dell'impianto.

La polvere dei freni è normale negli impianti frenanti prestazionali. Non è indice di anomalia con i freni.

I ferodi dei freni devono sempre essere sostituiti come set di assale completo.

Corsa del pedale del freno

Rivolgersi al rivenditore se il pedale del freno non ritorna all'altezza normale o se si verifica un rapido aumento della corsa del pedale. Potrebbe significare che è necessario effettuare un intervento di assistenza ai freni.

Regolazione dei freni

Ad ogni frenata, i dischi dei freni si regolano automaticamente per l'usura.

Sostituire i componenti dell'impianto frenante

L'impianto frenante di un veicolo è complesso. Le numerose parti che lo compongono devono essere di qualità eccellente e funzionare bene insieme se il veicolo deve avere un buon impianto frenante. Il veicolo è stato progettato e testato con componenti frenanti di qualità eccellente. Quando si sostituiscono i componenti del sistema frenante (ad esempio quando i ferodi sono usurati e ne devono essere montati di nuovi) accertarsi di acquistare ricambi approvati. In caso contrario, il funzionamento dei freni potrebbe essere compromesso. Ad esempio, se si montano ferodi non adatti al veicolo, il bilanciamento tra freni anteriori e posteriori può cambiare in peggio. Le prestazioni di frenata attese possono cambiare in molti altri modi se vengono montati pezzi di ricambio errati.

Liquido dei freni

Il serbatoio del cilindro maestro freni è riempito di liquido dei freni DOT 3 come indicato sul tappo del serbatoio. Vedere *Panoramica del vano motore a pagina 10-8* per la posizione del serbatoio.

Sono soltanto due i motivi per cui il livello del liquido dei freni nel serbatoio può diminuire:

- Il livello del liquido dei freni diminuisce a causa della normale usura del ferodo del freno. Quando si montano nuovi ferodi, il livello del liquido torna normale.
- Anche una perdita di liquido nell'impianto idraulico dei freni può provocare un basso livello del liquido. Far riparare il

sistema idraulico dei freni, poiché una perdita comporta un cattivo funzionamento dei freni nel breve o nel lungo termine.

Non rabboccare il liquido dei freni. L'aggiunta di liquido non corregge la perdita. Se si aggiunge liquido quando i ferodi sono usurati, sarà presente una quantità eccessiva di liquido quando si montano i nuovi ferodi. Aggiungere o togliere liquido dei freni, a seconda delle necessità, solo dopo aver eseguito l'intervento sull'impianto idraulico dei freni.

⚠ Avvertenza

Se viene aggiunto troppo liquido, questo può fuoriuscire sul motore e bruciare se il motore è abbastanza caldo. Ciò può provocare lesioni a se stessi e ad altri. Aggiungere liquido dei freni solo dopo aver eseguito l'intervento sull'impianto idraulico dei freni.

Quando il liquido dei freni raggiunge un livello basso, la spia di avvertimento freni si accende. Vedere *Spia di avvertimento impianto frenante a pagina 5-20*.

Cosa aggiungere

Utilizzare solo liquido dei freni DOT 3 nuovo da un contenitore sigillato. Vedere *Liquidi e lubrificanti raccomandati a pagina 11-5*.

Pulire sempre il tappo del serbatoio del liquido dei freni e l'area intorno al tappo prima di toglierlo. In questo modo si impedisce l'ingresso di sporco nel serbatoio.

⚠ Avvertenza

Con il tipo di liquido sbagliato nell'impianto idraulico frenante è possibile che i freni non funzionino bene. Potrebbe verificarsi un incidente. Utilizzare sempre liquido dei freni appropriato.

⚠ Attenzione

- L'utilizzo di liquido dei freni sbagliato può danneggiare seriamente i componenti dell'impianto idraulico dei freni. Ad esempio, bastano poche gocce di olio minerale, come l'olio motore, all'interno dell'impianto idraulico dei freni per danneggiare i componenti dell'impianto idraulico dei freni in modo così grave da richiederne la sostituzione. Evitare che altri inseriscano il tipo di liquido errato.
- Se il liquido dei freni viene rovesciato sulle superfici verniciate del veicolo, la finitura in vernice può essere danneggiata. Fare attenzione a non rovesciare il liquido dei freni sul veicolo. Se accade, lavarlo via immediatamente.

Batteria

Fare riferimento al numero di sostituzione sull'etichetta della batteria originale quando occorre una nuova batteria.

Per sostituire la batteria, rivolgersi al proprio concessionario o consultare il manuale di manutenzione.

⚠ Avvertenza

Le batterie non devono essere smaltite con i rifiuti normali. Accertarsi di smaltire le vecchie batterie in conformità con le normative per la tutela ambientale nel rispetto dell'ambiente e della propria salute.

⚠ Avvertenza

Non usare fiammiferi o fiamme vicino alla batteria del veicolo. Se c'è bisogno di più luce usare una torcia elettrica.

Non fumare vicino alla batteria del veicolo.

Quando si eseguono interventi in prossimità della batteria del veicolo, indossare occhiali protettivi.

Non permettere ai bambini di avvicinarsi alla batteria del veicolo.

⚠ Avvertenza

Le batterie contengono acidi che possono provocare ustioni e gas esplosivi. Sussiste il rischio di gravi lesioni in caso di trascuratezza.

Quando si opera in prossimità della batteria, seguire le istruzioni con estrema attenzione.

Poli e terminali della batteria e relativi accessori contengono piombo e composti di piombi che possono causare il cancro e danni agli organi riproduttivi. Lavarsi le mani dopo avere maneggiato questi materiali.

Rimessaggio del veicolo

Alcuni veicoli hanno un pacchetto di manutenzione della batteria. Seguire le istruzioni fornite con il pacchetto di manutenzione della batteria per mantenere la batteria carica quando il veicolo non è in uso. Collegare il mantenitore della batteria esclusivamente alla presa di alimentazione degli accessori (APO) posteriore. L'APO anteriore si disattiva disinserendo l'accensione.

Per i veicoli senza pacchetto di manutenzione, vedere le seguenti informazioni.

Uso poco frequente: Togliere il cavo nero negativo (-) dalla batteria per evitare che la batteria si esaurisca.

Vedere "Inizializzazione dei finestrini" in *Cristalli elettrici a pagina 2-21*.

Rimessaggio per lunghi periodi: È consigliabile utilizzare il pacchetto mantenitore della batteria. Tuttavia, se non fosse possibile, scollegare il cavo negativo (-) di colore nero dalla batteria. Ripristinando l'alimentazione da batteria, sarà necessario rimemorizzare tutte le impostazioni del veicolo.

Caricatore/mantenitore della batteria

Per batterie al piombo acido fino a 120 Ah

INTRODUZIONE

Leggere e seguire attentamente le istruzioni.

SICUREZZA

- Il caricatore è progettato per caricare batterie al piombo acido da 12 V. Non utilizzare il caricabatterie per altre finalità.
- L'acido della batteria è corrosivo. Se l'acido entra in contatto con la pelle o con gli occhi, sciacquare immediatamente la zona colpita e rivolgersi al medico.
- Controllare che il cablaggio sia disteso e che non entri in contatto con superfici calde o bordi taglianti.
- Una batteria sottoposta a ricarica potrebbe emettere gas esplosivi, ecco perché è importante evitare la presenza di scintille nei suoi pressi. Quando le batterie giungono al termine del ciclo di utilizzo, è possibile che, al loro interno, si verifichino delle scintille.

- Durante la carica, garantire sempre un'adeguata ventilazione.
- Evitare di coprire il caricabatterie.
- Controllare che il cavo di alimentazione di rete non sia esposto all'acqua.
- Non caricare mai la batteria se è congelata.
- Non caricare mai la batteria se è danneggiata.
- Non collocare mai il caricabatterie sopra la batteria durante la carica.
- Il collegamento all'alimentazione di rete deve essere effettuato nel rispetto delle normative nazionali che riguardano le installazioni elettriche.
- Controllare i cavi del caricabatterie prima dell'uso. Controllare che non vi siano incrinature nei cavi, né nella protezione della curvatura. Non utilizzare il caricabatterie se i cavi sono danneggiati.
- Prima di allontanarsi dal caricabatterie, lasciandolo collegato a lungo, controllare sempre che il caricabatterie sia passato in modalità di carica di mantenimento. Se il caricabatterie non passa in modalità di carica di mantenimento entro 72 ore, è presente un errore. In questi casi, scollegare manualmente il caricabatterie.
- Se la batteria non riesce a caricare, la tecnologia avanzata del caricabatterie interverrà per supplire a questa condizione; tuttavia è probabile che nella batteria persistano alcune rare condizioni di errore. Non lasciare la batteria collegata al caricabatterie a lungo, incustodita.
- Utilizzare e conservare il caricabatterie lontano dalla portata dei bambini e accertare che questi non possano giocarci.
- Durante l'uso e la carica, le batterie consumano acqua. Per le batterie alle quali è possibile aggiungere l'acqua, controllare il livello ad intervalli regolari. Se il livello dell'acqua è basso, rabboccarlo con acqua distillata.

TIPOLOGIE DI BATTERIE E IMPOSTAZIONI

Il caricabatterie può essere utilizzato con la batteria in dotazione con il veicolo. Se si sostituisce la batteria originale, attenersi alle linee guida del produttore della batteria. In "SPECIFICHE TECNICHE", controllare quali sono gli amperaggi delle batterie ideali per i vari modelli di caricabatterie.

La tabella spiega le varie spie:

CARICA

Collegamento del caricabatterie alle batterie montate nei veicoli:

1. Collegamento del caricabatterie XS 3600 Corvette (modello XS 3600)

   - Collegamento dell'equipaggiamento alla batteria montata nel veicolo.

2. Collegando o scollegando la presa di alimentazione accessori (APO) posteriore, la spina del caricabatterie XS 3600 Corvette (modello XS 3600) deve essere scollegata dalla presa di alimentazione.
3. Collegare il caricabatterie alla APO posteriore.
4. Collegare il cavo c.a. alla presa sul muro.

INIZIO DELLA RICARICA

1. Dopo aver collegato l'APO al veicolo, collegare il caricabatterie alla presa sul muro.
2. Il caricabatterie XS 3600 Corvette (modello XS 3600) inizia a caricare non appena si collega l'alimentazione di rete.
3. La normale carica sarà indicata dalla spia della carica costante o dalla spia della carica di mantenimento. Quando la spia della carica di mantenimento è accesa, significa che la batteria è completamente carica. La carica riprenderà in caso di caduta della tensione.
4. La carica può essere interrotta in un qualsiasi momento, scollegando l'alimentazione di rete. Scollegare sempre il cavo dalla presa a muro prima di scollegare l'APO.
5. Se la spia di carica e la spia carica di mantenimento lampeggiano alternativamente:

   Se le spie lampeggiano alcune volte al secondo, è possibile che sia presente un falso contatto tra il caricabatterie e la batteria oppure che la batteria sia solfatata. Controllare il collegamento alla batteria. Se le spie lampeggiano per oltre 60 minuti, la batteria è danneggiata e deve essere sostituita. Se le spie lampeggiano ad intervalli di alcuni minuti, la batteria ha un'elevata autoscarica e potrebbe essere necessario sostituirla.

FASI DELLA CARICA

Il caricabatterie segue un ciclo di carica completamente automatico, diviso in quattro fasi. All'inizio della carica, il caricabatterie eroga la corrente massima alla batteria e la tensione di quest'ultima aumenta stabilmente alla tensione massima. A questo punto, la tensione sarà regolata e mantenuta ad un livello costante dalla corrente di carica, per poi scendere con gradualità. Quando la corrente di carica è scesa al di sotto di 0,4 A, il caricabatterie passa in modalità di carica di mantenimento.

Se la batteria è caricata e la tensione della batteria scende a 12,9 V, il caricabatterie torna automaticamente all'inizio del ciclo di carica.

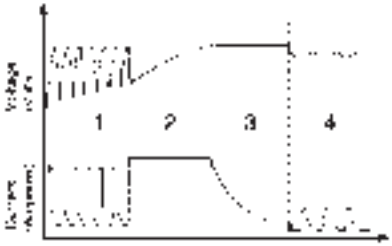

Fasi della carica:

1) Desolfatazione: Desolfatazione ad impulsi per le batterie solfatate.

2) Carica costante: Avviene il caricamento principale, ossia l'80% della carica. La carica è eseguita a valore costante, fino a che la tensione totale raggiunge il livello predefinito.

3) Assorbimento: Parte finale della carica fino a quasi il 100%. La tensione terminale viene mantenuta costante, al livello del mare. In questa fase, la corrente di carica scende gradualmente per impedire che la tensione terminale aumenti troppo. Se la fase di assorbimento rimane attiva per oltre 12 ore, il caricabatterie passerà in modalità di carica di mantenimento. Si tratta di una funzione di protezione in caso di rilevamento di un problema nella batteria.

4) Impulsi: Carica di mantenimento. Lo stato di carica è compreso tra il 95% e il 100%. La batteria riceve un impulso quando la tensione scende. In questo modo, la batteria rimane in ordine, quando non è in uso. Il caricabatterie potrebbe essere collegato per un determinato numero di mesi alla volta. Se possibile, controllare il livello dell'acqua nella batteria.

SPECIFICHE TECNICHE

Modello di caricabatterie	XS 3600
Tensione nominale c.a.	220—240 V c.a., 50—60 Hz
Tensione di carica	14.4V

Tensione min. batteria	2V
Corrente di carica	max 3,6 A
Corrente, di rete	0,6 A rms
Corrente assorbita di ritorno*	< 1Ah/mese
Oscillazione**	Max 50 mV rms, max 130 mA
Temperatura ambiente	Da -20 °C a +50 °C, la potenza in uscita si riduce auto-maticamente alle temperature più alte***
Raffreddamento	Convezione naturale
Tipo di caricabatterie	Ciclo di carica completamente automatico, a quattro fasi
Tipologie di batterie	Tutte le tipologie di batterie al piombo acido da 12 V (Wet, Ca/Ca, MF, VRLA, AGM e GEL)
Amperaggio	14—120 Ah
Dimensioni	142 x 51 x 36 mm (Lung x Larg x H)
Classe di isolamento	IP65****
Peso	0,5 kg
Spina:	CEE 7/4, TIPO F, non a massa*****

*) La corrente assorbita di ritorno è la corrente assorbita dalla batteria se il caricabatterie non è collegato all'alimentazione di rete. Il caricabatterie XS 3600 Corvette ha una corrente di ritorno molto bassa.

**) La qualità della tensione e della corrente di carica è estremamente importante. Un valore elevato di oscillazione della corrente comporta il surriscaldamento della batteria e provoca l'invecchiamento prematuro dell'elettrodo positivo. Un valore elevato di oscillazione della tensione può danneggiare gli altri dispositivi collegati alle batterie. Il caricabatterie XS 3600 Corvette fornisce tensione e corrente di ottima qualità con valori di oscillazione ridotti.

***) Solo per uso interno in Finlandia: da 0 °C a +50 °C.

****) Se il collegamento alla rete avviene tramite il connettore piatto Euro, il caricabatterie gode di classe di isolamento IP63 fatta eccezione per la Svizzera in cui si applica la classe IP65.

*****) Per la Svizzera e il Regno Unito occorre un adattatore.

PROTEZIONE DALLA TEMPERATURA

Il caricabatterie è protetto dal surriscaldamento. La potenza diminuisce all'aumentare della temperatura ambiente.

Durante la carica, è possibile che il caricabatterie si riscaldi. Ciò è normale; non collocarlo sulle superfici sensibili.

MANUTENZIONE

Il caricabatterie non richiede manutenzione. Tenere presente che il caricabatterie non può essere smontato, pena il decadimento della garanzia. Se il cavo di rete è danneggiato, occorre sostituirlo. Mantenere il caricabatterie pulito.

Pulirlo con un panno morbido e un detergente delicato. Prima della pulizia, scollegare il caricabatterie.

CAVI DELLA BATTERIA

Il caricabatterie XS 3600 Corvette (modello XS 3600) è dotato di presa di alimentazione ausiliaria per il collegamento al veicolo.

DURATA DELLA CARICA COSTANTE

La tabella indica la durata della fase di carica costante fino a circa l'80% dello stato di carica.

Amperaggio (Ah)	Durata (h)
70	17

Assale posteriore

Quando controllare il lubrificante

Non è necessario controllare regolarmente il liquido per l'assale posteriore, salvo nel caso in cui si sospetti una perdita o venga percepito un rumore anomalo. Una perdita di liquido potrebbe indicare un problema. Far controllare e riparare.

Come controllare il lubrificante

Per ottenere una buona lettura, il veicolo deve essere su una superficie piana.

Se il livello è al di sotto della parte inferiore del foro del tappo di riempimento, è necessario aggiungere una quantità di lubrificante. Aggiungere una quantità di lubrificante sufficiente ad aumentare il livello fino alla parte inferiore del foro del tappo di riempimento

Cosa utilizzare

Per aggiungere lubrificante quando il livello è basso o per ricaricare completamente dopo lo scarico, vedere *Liquidi e lubrificanti raccomandati a pagina 11-5*. Riempire quindi fino alla parte inferiore del foro del tappo di riempimento con il lubrificante richiesto.

Controllo del commutatore di avviamento

⚠ Avvertenza

Durante l'esecuzione di questa verifica, il veicolo potrebbe muoversi improvvisamente. Se il veicolo si muove, esiste il pericolo di ferire se stessi o gli altri.

1. Prima di iniziare questo controllo, accertarsi che vi sia spazio sufficiente intorno al veicolo.
2. Premere con decisione il freno di stazionamento e il freno normale. Vedere *Freno di stazionamento elettrico a pagina 9-28*.

   Non usare il pedale dell'acceleratore ed essere pronti a spegnere il motore immediatamente se si avvia.
3. Posizionare la leva del cambio in folle, premere fino a metà il pedale della frizione e tentare di avviare il motore. Il veicolo deve partire solo quando il pedale della frizione è premuto fino in fondo. Se il veicolo parte quando il pedale della frizione non è premuto fino in fondo, contattare il proprio rivenditore per la manutenzione.

Sostituzione delle spazzole tergicristalli

Le spazzole tergicristalli del parabrezza devono essere controllate alla ricerca di segni di usura e rottura.

Le spazzole di ricambio vengono fornite di tipi diversi e vengono rimosse con metodi differenti. Per la lunghezza e il tipo appropriati, vedere *Manutenzione Parti di ricambio a pagina 11-7*.

Per sostituire le spazzole del tergicristalli:

1. Aprire il cofano.
2. Togliere il gruppo spazzole dal parabrezza.

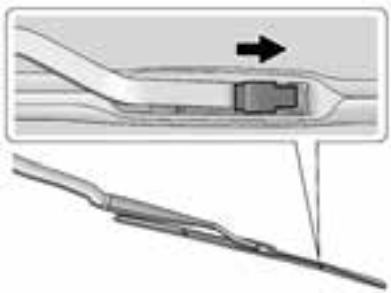

3. Sollevare il fermo al centro della spazzola, nel punto in cui si attacca il braccio del tergicristalli.
4. Con il fermo aperto, abbassare il braccio verso il parabrezza abbastanza da poterlo sganciare dall'estremità a J della spazzola.
5. Rimuovere la spazzola.

   Permettere al braccio della spazzola tergicristallo di toccare il parabrezza quando non è montata alcuna spazzola può danneggiare il parabrezza. Eventuali danni non sarebbero coperti dalla garanzia del veicolo. Non permettere al braccio della spazzola tergicristalli di toccare il parabrezza.
6. Eseguire i passi 1-3 in senso inverso per la sostituzione delle spazzole tergicristalli.

Sostituzione parabrezza

Il parabrezza fa parte del sistema HUD. Qualora si debba sostituire il parabrezza del veicolo, prenderne uno progettato per HUD oppure l'immagine HUD non sarà focalizzata.

Orientamento proiettori

L'orientamento del proiettore è stato preimpostato e non richiede ulteriori regolazioni.

Se il veicolo è incidentato, l'orientamento dei proiettori potrebbe aver subito danni. Se è necessario regolare i proiettori, contattare il proprio concessionario.

Sostituzione delle lampadine

Per il tipo di lampadina adeguata, vedere *Lampadine di ricambio a pagina 10-43*.

Per la procedura di sostituzione delle lampadine non elencate in questa sezione, contattare il proprio rivenditore.

Illuminazione ad alta densità di scarica (HID)

⚠ Avvertenza

Il sistema di illuminazione ad alta densità di scarica funziona con tensione molto elevata. Se si tenta di sottoporre a manutenzione i componenti dell'impianto, è possibile subire lesioni gravi. Far eseguire l'intervento di manutenzione al proprio rivenditore oppure a un tecnico qualificato.

Dopo aver sostituito una lampadina del proiettore HID, il fascio potrebbe avere un'ombra leggermente diversa dal precedente. Si tratta di una cosa normale.

Illuminazione LED

Questo veicolo è dotato di diverse luci a LED. Per la sostituzione di qualsiasi gruppo di illuminazione LED, contattare il proprio rivenditore.

Luce targa

Per sostituire una di queste lampadine:

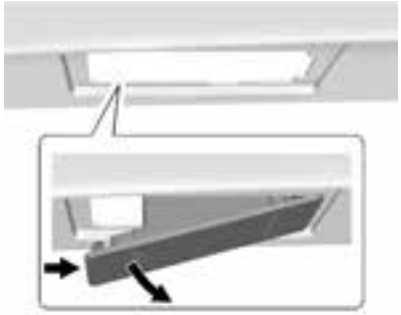

Nella figura il lato passeggero, simile al lato conducente

1. Spingere il gruppo luce verso destra.
2. Tirare il gruppo lampada in basso per rimuoverlo.

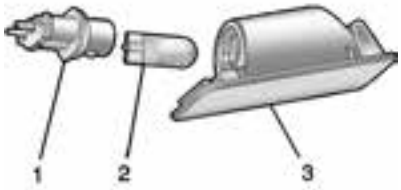

3. Ruotare in senso antiorario il portalampada (1) per rimuoverlo dal gruppo lampada (3).
4. Estrarre la lampadina (2) tenendola diritta.
5. Inserire la lampadina di ricambio nel portalampada tenendola diritta e ruotare il portalampada in senso orario per montarlo nel gruppo lampada.
6. Spingere il gruppo lampada indietro in posizione fino a quando la linguetta di sblocco si blocca in posizione.

Sostituzione lampadine

Lampada esterna	Numero lampadina
Luce targa	W5W LL

Per la sostituzione di lampadine non presenti in questo elenco contattare il proprio rivenditore.

Impianto elettrico

Sovraccarico impianto elettrico

Il veicolo è provvisto di fusibili di protezione dai sovraccarichi dell'impianto elettrico. Inoltre, i fusibili proteggono i dispositivi elettrici del veicolo.

Sostituire un fusibile guasto con uno nuovo avente identiche dimensioni e amperaggio.

In caso di problemi per la strada per cui è necessario sostituire un fusibile, nella scatola portafusibili nel quadro strumenti ve ne sono alcuni di scorta unitamente ad un apposito estrattore. Può anche essere preso in prestito un fusibile di pari amperaggio. Scegliere una funzione del veicolo il cui utilizzo non è momentaneamente necessario e sostituire il fusibile il prima possibile.

Tergicristalli

Se il motore del tergicristallo si surriscalda per la presenza di neve o ghiaccio in abbondanza, i tergicristalli smetteranno di funzionare fino a quando il motore si raffredda, dopodiché riprenderanno il funzionamento.

Anche se il circuito è protetto dal sovraccarico elettrico, il sovraccarico dovuto alla presenza di neve o ghiaccio in abbondanza può provocare danni alla tiranteria dei tergicristalli. Pulire sempre neve e ghiaccio dal parabrezza prima di utilizzare i tergicristalli.

Se il sovraccarico è provocato da un problema elettrico e non da neve o ghiaccio, accertarsi di risolvere il problema.

Fusibili

I circuiti di cablaggio nel veicolo sono protetti da cortocircuiti mediante fusibili. In questo modo si riduce fortemente la possibilità di incendi causati da problemi elettrici. Osservare la banda argentata all'interno del fusibile. Se la banda è rotta o fusa, sostituire il fusibile. Accertarsi di sostituire un fusibile guasto con uno nuovo avente identiche dimensioni e amperaggio.

I fusibili dello stesso amperaggio possono essere temporaneamente presi in prestito da un'altra posizione, se un fusibile si guasta. Sostituire il fusibile appena possibile.

Portafusibili vano motore

Un portafusibili è presente nel vano motore, sul lato passeggero del veicolo. Per ulteriori informazioni sulla posizione, vedere *Panoramica del vano motore a pagina 10-8*.

⚠ Attenzione

Il rovesciamento di liquidi sul componente elettrico del veicolo può danneggiarlo. Non togliere mai i carter da qualsiasi componente elettrico.

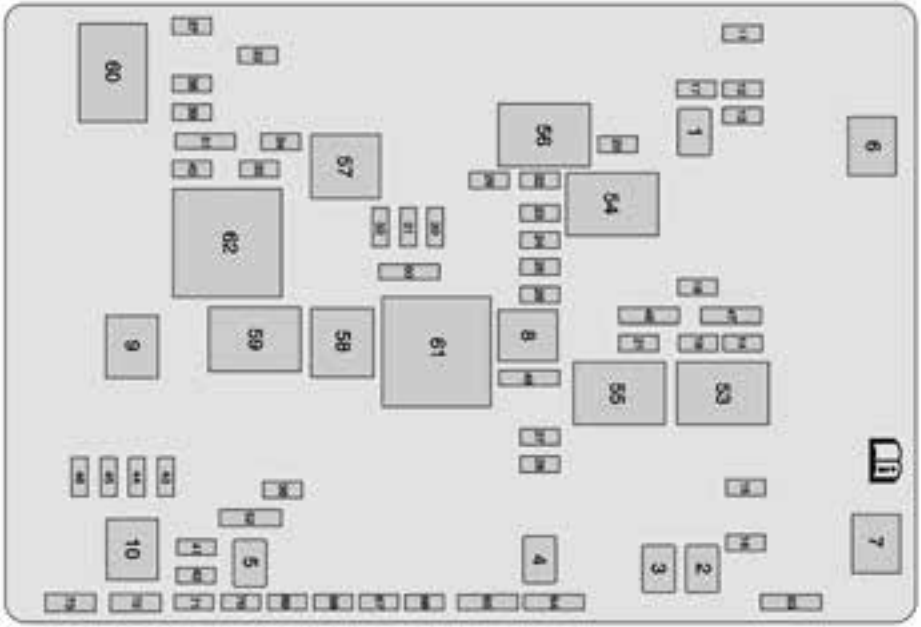
7
6
1
2
3
4
5
10
9
8
56
53
54
55
61
58
59
57
62
60

10-46 Manutenzione del veicolo

Il veicolo potrebbe non essere dotato di tutti i fusibili, i relè e le caratteristiche mostrate.

Microfusibili scatola a J	Uso
1	Tergicristalli anteriore
2	Motorino di avviamento
3	Valvole impianto frenante antibloccaggio
4	Centralina motore
5	Freno di stazionamento elettrico

Fusibili scatola a J	Uso
6	Riscaldatore anteriore, ventilazione e aria condizionata
7	Pompa impianto frenante antibloccaggio
8	Logistica
9	Pompa del vuoto
10	Modulo differenziale posteriore elettronico

Microfusibili a 2 pin	Uso
11	Sedile riscaldato 1
12	Modulo blocco piantone
13	Piantone sterzo
14	Cassetto portaoggetti
15	Posizione interna al motore
16	Centralina della carrozzeria 6
17	Comandi riscaldamento, ventilazione e climatizzazione
18	Centralina della carrozzeria 5
19	Sedile riscaldato 2
20	Centralina della carrozzeria 7
21	Bloccasterzo elettrico
22	Display
23	Presa ausiliaria
24	Radio
25	Quadro strumenti HUD
26	Specchietto retrovisore interno

Microfusibili a 2 pin	Uso
27	Accensione dispari
28	Accensione pari
29	Connettore connessione dati
30	Ventola sedile
31	Modulo di alimentazione pompa carburante
32	Valvola di scarico 1
33	Avvisatore acustico
34	Lavafari
35	Frizione compressore del climatizzatore
36	Posizione esterna al motore
37	Ammortizzazione in tempo reale
38	Faro sinistro
39	Faro destro

Microfusibili a 2 pin	Uso
40	Pompa lavafari
41	Valvola di scarico 2
42	Blocco retromarcia
43	Modulo differenziale posteriore elettronico
44	Ventola radiatore cambio posteriore
45	Centralina cambio
46	Bocchetta serbatoio

Microfusibili a 3 pin	Uso
47	Modulo di comando telaio integrato/ rilevamento automatico occupante

Microfusibili a 3 pin	Uso
48	Modulo interfaccia veicolo/antifurto
49	Motore/cambio
50	Quadro strumenti
51	Abbagliante
52	Modulo di comando cambio/ modulo di comando motore

Microrelè	Uso
53	Motorino di avviamento
54	Velocità alta/bassa tergicristallo
55	Marcia/Avviamento
56	Motorino tergicristallo
57	Lavafari

Microrelè	Uso
58	Comando climatizzatore
59	Logistica 1
60	Anabbaglianti

Minirelè	Uso
61	Centralina motore
62	Pompa del vuoto

SPARE FUSES (FUSIBILI DI RICAMBIO)	Uso
63	Ricambio
64	Ricambio
65	Ricambio
66	Ricambio
67	Ricambio
68	Ricambio
69	Ricambio

SPARE FUSES (FUSIBILI DI RICAMBIO)	Uso
70	Ricambio
71	Ricambio
72	Ricambio
73	Ricambio

Portafusibili vano posteriore

La scatola portafusibili nel vano di carico si trova nella parte posteriore del veicolo, sotto il vano di carico. Per accedere ai fusibili, sollevare il tappeto e accedere allo sportello al centro del vano di carico.

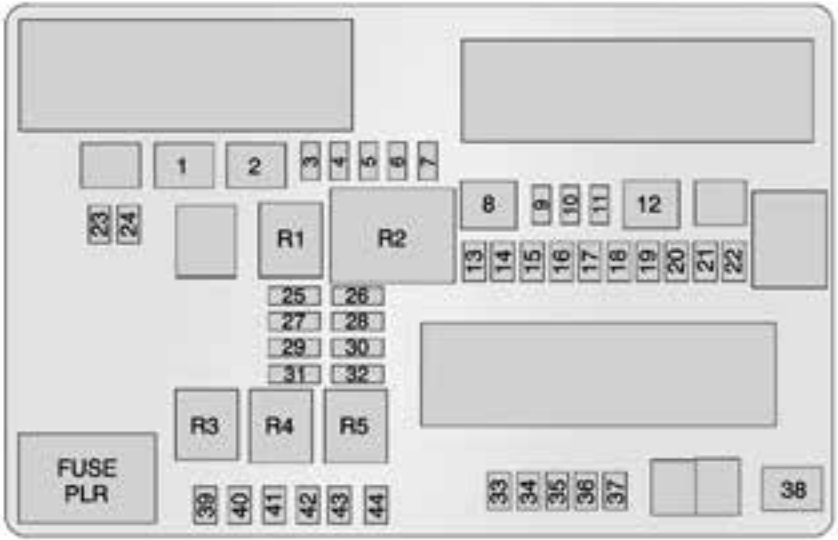
1
2
3
4
5
6
7
8
9
10
11
12
13
14
15
16
17
18
19
20
21
22
23
24
R1
R2
25
26
27
28
29
30
31
32
R3
R4
R5
FUSE
PLR
33
34
35
36
37
38
39
40
41
42
43
44

È possibile rimuovere i fusibili con l'estrattore fusibili.

Il veicolo potrebbe non essere dotato di tutti i fusibili, i relè e le caratteristiche mostrate.

Fusibili	Uso
1	Finestrino
2	Sedile elettrico del conducente
3	PEPS 2
4	PEPS 1
5	Centralina motore
6	Specchietti termici
7	Centralina della carrozzeria 4
8	Lunotto termico
9	GBS
10	Centralina della carrozzeria 2
11	Volante
12	Sedile elettrico del passeggero

Fusibili	Uso
13	Non utilizzato
14	Specchietto retrovisore esterno
15	Centralina della carrozzeria 1
16	Centralina della carrozzeria 3
17	Modulo diagnostico rilevamento/ rilevamento automatico occupanti
18	Logistica 2
19	Centralina della carrozzeria 8
20	Modulo di comando telaio integrato
21	Amplificatore
22	Presa elettrica accessoria posteriore

Fusibili	Uso
23	Chiusura posteriore
24	Modulo sedili con memoria/capote elettrica
25	PSM antifurto
26	Sfiato pressione (solo coupé)
27	OnStar (se in dotazione)
28	Non utilizzato
29	Non utilizzato
30	Modulo di alimentazione pompa carburante
31	Non utilizzato
32	Controllo tensione regolata batteria
33	Non utilizzato
34	Elettrovalvola capote elettrica

Fusibili	Uso
35	Non utilizzato
36	Interruttore portiera passeggero
37	Presa elettrica accessoria anteriore
38	Non utilizzato
39	Ricambio
40	Ricambio
41	Ricambio
42	Ricambio
43	Ricambio
44	Ricambio

Relè	Uso
R1	Logistica 2
R2	Lunotto termico
R3	Non utilizzato

Relè	Uso
R4	Presa elettrica accessoria anteriore
R5	Antifurto (sicurezza bloccaggio portiere)

Ruote e pneumatici

Pneumatici

Ogni veicolo GM nuovo è dotato di pneumatici di alta qualità e costruiti da un costruttore di pneumatici leader di mercato. Consultare il manuale di garanzia per maggiori informazioni sulla garanzia dei pneumatici e dove ottenere assistenza. Per maggiori informazioni consultare il produttore dei pneumatici.

⚠ Avvertenza

- Pneumatici usati in modo errato e sottoposti a scarsa manutenzione sono pericolosi.

(Continuazione)

Avvertenza (Continuazione)

- Il sovraccarico dei pneumatici può provocare surriscaldamento dovuto all'eccessiva flessione. Potrebbero conseguire scoppi e gravi incidenti. Vedere *Limiti di carico del veicolo a pagina 9-14*.
- I pneumatici gonfiati in modo insufficiente comportano gli stessi pericoli dei pneumatici gonfiati eccessivamente. Gli incidenti conseguenti possono provocare lesioni gravi. Controllare spesso tutti i pneumatici per mantenere la pressione raccomandata. La

(Continuazione)

Avvertenza (Continuazione)

pressione deve essere controllata quando i pneumatici sono freddi.

- I pneumatici eccessivamente gonfiati si tagliano, forano o rompono con maggiore probabilità in caso di impatto improvviso, come ad esempio quando si prende una buca. Mantenere i pneumatici alla pressione raccomandata.
- Pneumatici vecchi o usurati possono provocare incidenti. Se il battistrada è eccessivamente usurato, sostituirlo.

(Continuazione)

Avvertenza (Continuazione)

- Sostituire tutti i pneumatici che si danneggiano in caso di impatto con marciapiedi, quando si prende una buca, ecc.
- I pneumatici riparati in modo inappropriato possono provocare incidenti. Le operazioni di riparazione, sostituzione, smontaggio e montaggio dei pneumatici devono essere effettuate esclusivamente dal proprio rivenditore o da un centro di assistenza pneumatici autorizzato.
- Non far girare a vuoto i pneumatici a più di 56 km/ora (35 miglia/ora) su superfici sdrucciolevoli

(Continuazione)

Avvertenza (Continuazione)

come neve, fango, ghiaccio, ecc. Potrebbe causare l'esplosione dei pneumatici.

Per la regolazione della pressione di gonfiaggio per una guida ad alta velocità, vedere *Pressione dei pneumatici per una guida ad alta velocità a pagina 10-57*.

Pneumatici invernali

Questo veicolo non era originariamente dotato di pneumatici invernali. I pneumatici invernali sono progettati per fornire una maggior trazione su strade coperte da neve o ghiaccio. Considerare l'opportunità di montare pneumatici invernali su veicoli utilizzati frequentemente su fondi stradali con neve o ghiaccio. Consultare il proprio rivenditore per la disponibilità di pneumatici invernali e la gamma di pneumatici adatti. Vedere anche *Acquisto di nuovi pneumatici a pagina 10-64*.

Con i pneumatici invernali, la trazione su strade asciutte potrebbe essere minore, il rumore su strada maggiore e la vita del battistrada più breve. Dopo essere passati ai pneumatici invernali, fare attenzione ai cambiamenti nella gestione e nella frenata del veicolo.

Se si utilizzano pneumatici invernali:

- Utilizzare pneumatici aventi la stessa marca e lo stesso tipo di battistrada su tutte le quattro ruote.
- Utilizzare solo pneumatici a carcassa radiale aventi la stessa dimensione, la stessa gamma di carico e la stessa categoria di velocità dei pneumatici dell'equipaggiamento originale.

I pneumatici invernali potrebbero non essere disponibili con gli indici di velocità H, V, W, Y e ZR dei pneumatici dell'equipaggiamento originale. Se si scelgono pneumatici invernali con categoria di velocità inferiore, non superare mai la capacità di velocità massima del pneumatico.

Pneumatici Run-Flat

Questo veicolo, nuovo, aveva pneumatici Run Flat. Ruota di scorta assente, attrezzatura per sostituire la ruota assente, nessuno spazio per un pneumatico nel veicolo.

Il veicolo è dotato di Sistema di monitoraggio della pressione dei pneumatici (TPMS) che indica le eventuali perdite di pressione nei pneumatici.

⚠ Avvertenza

Se sul cruscotto si accende la spia di avvertimento pressione pneumatici bassa, le capacità di gestione del veicolo saranno ridotte nelle manovre difficili. Una guida troppo veloce può causare la perdita di controllo e lesioni a se stessi e agli altri. Non superare i 80 km/h (50 miglia/h) quando si accende la spia di avvertimento pressione pneumatici bassa. Guidare con prudenza e controllare la pressione dei pneumatici il prima possibile.

Gli pneumatici Run-Flat permettono la marcia senza pressione d'aria. Non sarà necessario fermarsi a lato della carreggiata per cambiare la ruota. Continuare a guidare: tuttavia a velocità moderata e per distanze ridotte. Se sono presenti danni permanenti, potrebbe non essere possibile guidare sul pneumatico. Onde evitare danni permanenti, il pneumatico può essere utilizzato privo di pressione per fino a 80 km (50 miglia), a velocità inferiori a 80 km/h (50 mph). Contattare il prima possibile il centro di assistenza Run Flat o autorizzato GM più vicino per il controllo, la riparazione o sostituzione.

Quando si guida con un pneumatico Run Flat a terra, evitare buche e altri pericoli che possono danneggiare il pneumatico e/o la ruota rendendo impossibile la riparazione. Se il pneumatico è danneggiato o se ha percorso una qualsiasi distanza da sgonfio, rivolgersi a un centro di assistenza autorizzato per pneumatici run-flat per stabilire se può essere riparato o se deve essere sostituito. Per mantenere la funzione Run Flat del veicolo, tutti i pneumatici sostituiti devono essere del tipo Run Flat.

Per individuare l'officina di assistenza per pneumatici Run Flat o GM più vicina contattare il servizio di assistenza clienti.

Gli steli delle valvole dei pneumatici Run Flat sono dotati di sensori che fanno parte del sistema TPMS *Sistema di monitoraggio pressione pneumatici a pagina 10-58*. Questi sensori contengono batterie che sono progettate per durare 10 anni in condizioni di guida normali. Consultare il proprio concessionario per sostituire ruote o sensori.

⚠ Attenzione

L'uso di sigillanti liquidi può danneggiare le valvole dei pneumatici e i sensori di monitoraggio della pressione del pneumatico nei pneumatici Run Flat. Questo danno non è coperto dalla garanzia del veicolo. Non usare sigillanti liquidi nei pneumatici Run Flat del veicolo.

Pneumatici ribassati

Pneumatici ribassati

I pneumatici dell'equipaggiamento originale di questo veicolo sono classificati come pneumatici ribassati. Questi pneumatici sono stati ideati per una guida ottimale su fondi bagnati o asciutti, ma possono produrre maggiori rumori e tendono a usurarsi precocemente.

⚠ Attenzione

I pneumatici a profilo basso sono più predisposti ai danni causati dalle asperità della strada o dall'impatto con i marciapiedi rispetto ai pneumatici standard. I danni al gruppo pneumatico e/o ruota possono verificarsi quando si viene a contatto con asperità della strada quali buche, oggetti

(Continuazione)

Attenzione (Continuazione)

appuntiti o quando si urta il bordo di un marciapiede. La garanzia non copre questo tipo di danno. Mantenere i pneumatici alla pressione di gonfiaggio corretta e, se possibile, evitare di urtare marciapiedi, buche e altre asperità della strada.

Pneumatici estivi

Pneumatici estivi High Performance

Il presente veicolo può essere dotato di pneumatici P245/40ZR18 e P285/35ZR19 oppure pneumatici estivi High Performance P245/35ZR19 e P285/30ZR20. Questi pneumatici hanno un battistrada e composto speciale ottimizzati per prestazioni massime su fondo stradale bagnato e asciutto. Il battistrada e il composto speciali diminuiranno le prestazioni in condizioni climatiche fredde e in presenza di ghiaccio e neve. È consigliabile montare i pneumatici invernali su veicoli che si presume saranno utilizzati frequentemente a temperature inferiori a circa 5 °C (40 °F), su strade ghiacciate o innevate. Vedere *Pneumatici invernali a pagina 10-53*.

Pressione pneumatici

Per funzionare in modo corretto i pneumatici hanno bisogno della quantità corretta di pressione dell'aria.

⚠ Attenzione

Gonfiare in maniera insufficiente o eccessiva i pneumatici non è mai buona cosa. I pneumatici gonfiati in maniera insufficiente, o con poca aria, possono causare:

- Sovraccarico o surriscaldamento dei pneumatici che può provocare uno scoppio.
- Usura precoce o irregolare.
- Scarsa gestione del veicolo.
- Risparmio di carburante ridotto.

I pneumatici gonfiati in maniera eccessiva, o con troppa aria, possono causare:

- Usura non comune.

(Continuazione)

Attenzione (Continuazione)

- Scarsa gestione del veicolo.
- Marcia difficile.
- Inutili danni dovuti alle asperità della strada.

La targhetta con le informazioni di carico e sui pneumatici del veicolo indica i pneumatici originali e le pressioni corrette di gonfiaggio a pneumatico freddo. La pressione raccomandata è la pressione dell'aria minima necessaria a sostenere la capacità di carico massima del veicolo.

Per informazioni aggiuntive relative al peso che il veicolo è in grado di sostenere, e un esempio di etichetta con informazioni sul carico e sui pneumatici, vedere *Limiti di carico del veicolo a pagina 9-14*. Il modo in cui il veicolo è caricato influisce sulla maneggevolezza e sul confort di viaggio. Non caricare mai il veicolo oltre il peso per il quale è stato progettato.

Quando controllare

Controllare i pneumatici almeno una volta al mese.

Come controllare

Usare un manometro tascabile di buona qualità per controllare la pressione. Non è possibile determinare il gonfiaggio corretto del pneumatico solo guardandolo. Controllare la pressione di gonfiaggio del

pneumatico quando i pneumatici sono freddi, ossia quando il veicolo non è stato guidato per almeno 3 ore o per non più di 1,6 km (1 miglio).

Togliere il cappuccio della valvola dallo stelo della valvola del pneumatico. Premere il manometro con decisione sulla valvola per ottenere una misurazione della temperatura. Se la pressione di gonfiaggio del pneumatico a freddo corrisponde alla pressione raccomandata sull'etichetta con le informazioni di carico e sui pneumatici non sono necessarie ulteriori regolazioni.

Se la pressione di gonfiaggio è bassa, aggiungere aria fino a ottenere la pressione raccomandata. Se la pressione di gonfiaggio è alta, premere lo stelo di metallo al centro della valvola per rilasciare aria. Ricontrollare la pressione del pneumatico con il manometro.

Rimettere i capelli delle valvole sugli steli per tenere lontano sporco e umidità e impedire perdite.

Pressione pneumatici per funzionamento ad alta velocità

⚠ Avvertenza

La guida ad alta velocità, 160 km/h (100 miglia/ora) o più, sollecita ulteriormente i pneumatici. La guida ad alta velocità prolungata provoca la formazione di calore eccessivo e può causare l'improvvisa rottura del pneumatico. Possono verificarsi incidenti o addirittura decessi. Alcuni pneumatici per l'alta

(Continuazione)

Avvertenza (Continuazione)

velocità richiedono la regolazione della pressione per il funzionamento ad alta velocità. Quando i limiti e le condizioni della strada consentono la guida ad alta velocità, accertarsi che i pneumatici siano adatti per il funzionamento ad alta velocità, in condizioni eccellenti e impostati alla pressione di gonfiaggio a freddo corretta per il carico del veicolo.

I pneumatici richiedono un adeguamento della pressione di gonfiaggio quando si guida il veicolo a velocità di 282 km/h (175 miglia/h) o superiori, laddove tale velocità è legale. Impostare la pressione di gonfiaggio a freddo sulla pressione di gonfiaggio massima indicata sul fianco laterale del pneumatico o a 265 kPa (38 psi), a seconda di quale dei due è la minore. Vedere

l'esempio riportato di seguito: Riportare i pneumatici alla pressione di gonfiaggio da pneumatico freddo una volta terminata la necessità di guidare ad alta velocità. Vedere *Limiti di carico del veicolo a pagina 9-14*.

Esempio:

Il carico massimo e la pressione di gonfiaggio sono stampati sul fianco laterale del pneumatico, in lettere piccole, vicino alla flangia del cerchio. Si troveranno indicazioni simili alle seguenti: Carico massimo 690 kg (1521 libbre) 300 kPa (44 psi) max. press.

Stando alle informazioni di questo esempio, la pressione di gonfiaggio per la guida ad alta velocità dovrà essere 265 kPa 38 psi).

L'impiego del veicolo in corse o altre competizioni agonistiche può influenzare la copertura di garanzia del veicolo. Per ulteriori informazioni, vedere il libretto di garanzia.

Sistema di monitoraggio pressione pneumatici

⚠ Attenzione

Le modifiche apportate al sistema di monitoraggio della pressione dei pneumatici (TPMS) da chiunque che non sia una struttura di assistenza autorizzata possono invalidare l'autorizzazione a usare il sistema.

Il sistema di monitoraggio della pressione dei pneumatici (TPMS) sfrutta la tecnologia radio e dei sensori per controllare i livelli della pressione dei pneumatici. I sensori TPMS monitorano la pressione dell'aria nei pneumatici del veicolo e trasmettono le letture a un ricevitore situato nel veicolo.

Ogni pneumatico, compresa la ruota di scorta (se in dotazione), può essere controllato mensilmente a freddo e gonfiato alla pressione di gonfiaggio raccomandata dal produttore del veicolo riportata sull'etichetta del veicolo o sull'etichetta della pressione di gonfiaggio dei pneumatici. (Se il veicolo monta pneumatici di dimensioni diverse rispetto a quelle indicate sull'etichetta del veicolo o sull'etichetta della pressione di gonfiaggio, è necessario stabilire la pressione di gonfiaggio adeguata per quel tipo di pneumatici).

Come caratteristica di sicurezza aggiuntiva, il veicolo è stato equipaggiato con un sistema di monitoraggio della pressione dei pneumatici (TPMS) che fa accendere la spia pressione pneumatici bassa se il gonfiaggio di uno o più pneumatici è insufficiente.

Di conseguenza, quando si accende la spia pressione pneumatici bassa, è necessario fermare il veicolo e controllare i pneumatici quanto prima, gonfiandoli alla pressione adeguata. La guida con pneumatici gonfiati a un livello estremamente insufficiente provoca il

surriscaldamento del pneumatico e può portare alla rottura del pneumatico. Un gonfiaggio insufficiente riduce anche l'efficienza del carburante e la vita del battistrada del pneumatico e può compromettere la gestione del veicolo e la capacità di fermarne la corsa.

Si prega di notare che il sistema TPMS non sostituisce la manutenzione adeguata dei pneumatici e il conducente è responsabile di mantenere la pressione corretta dei pneumatici, anche se il basso livello di gonfiaggio non ha raggiunto la soglia che fa scattare l'accensione della spia pressione pneumatici bassa sul TPMS.

Il veicolo è equipaggiato anche di una spia anomalia TPMS che indica quando il sistema non funziona in modo corretto. La spia anomalia TPMS è abbinata alla spia pressione pneumatici bassa. Quando il sistema rileva un'anomalia, la spia lampeggia per circa un minuto e poi resta accesa in modo costante. Questa sequenza si ripete ad ogni accensione del veicolo fino a quando è presente l'anomalia.

Quando la spia anomalia è accesa, il sistema potrebbe non essere in grado di rilevare o segnalare la pressione pneumatici bassa come dovrebbe. Le anomalie TPMS possono verificarsi per molte ragioni che impediscono il corretto funzionamento del TPMS, tra cui il montaggio di pneumatici o ruote sostitutivi o alternati sul veicolo. Controllare sempre la spia anomalia TPMS dopo aver sostituito uno o più pneumatici o ruote al veicolo per garantire che i pneumatici o ruote sostitutivi o alternati permettano il corretto funzionamento del TPMS.

Per ulteriori informazioni, vedere *Funzionamento del monitoraggio pressione pneumatici a pagina 10-59*.

Vedere *Dichiarazione di conformità a pagina 13-1*.

Funzionamento del monitoraggio pressione pneumatici

Questo veicolo può essere provvisto di sistema di monitoraggio pressione pneumatici (TPMS). Il TPMS è progettato per avvisare il conducente quando la pressione dei pneumatici è bassa. I sensori TPMS sono montati su ogni pneumatico e gruppo ruota del veicolo. I sensori TPMS monitorano la pressione dell'aria nei pneumatici e trasmettono le letture a un ricevitore situato nel veicolo.

Quando viene rilevato che la pressione del pneumatico è bassa, il TPMS accende la spia di avvertimento pressione pneumatici bassa situata nel quadro strumenti.

Se la spia di avvertimento si accende, fermare il veicolo quanto prima e gonfiare i pneumatici alla pressione raccomandata indicata sull'etichetta con le informazioni di carico del pneumatico. Vedere *Limiti di carico del veicolo a pagina 9-14*.

Il Driver Information Center (DIC) mostra un messaggio che invita a controllare la pressione in un pneumatico specifico. La spia di avvertimento pressione pneumatici bassa e il messaggio di avvertimento DIC si presentano ad ogni accensione fino a quando i pneumatici vengono gonfiati alla pressione corretta. Utilizzando il DIC, è possibile visualizzare i livelli della pressione dei pneumatici. Per ulteriori informazioni e per dettagli sul funzionamento del DIC e dei messaggi, vedere *Driver Information Center a pagina 5-26*. *Pressione dei pneumatici a pagina 5-44*.

La spia di avvertimento pressione pneumatici bassa può accendersi in condizioni climatiche fredde alla prima accensione del veicolo, poi si spegne appena si inizia a guidare. Ciò potrebbe essere il primo segnale di un principio di abbassamento della pressione dei pneumatici, che pertanto devono essere controllati e gonfiati alla corretta pressione.

La targhetta con le informazioni su carico e pneumatici indica le dimensioni dei pneumatici dell'equipaggiamento originale del veicolo e la pressione di gonfiaggio corretta dei pneumatici a freddo. Vedere *Limiti di carico del veicolo a pagina 9-14* per un esempio di etichetta con informazioni su carico e pneumatici e la relativa posizione. Vedere anche *Pressione pneumatici a pagina 10-55* per informazioni aggiuntive.

Il TPMS può avvertire che la pressione dei pneumatici è bassa, ma non sostituisce la normale manutenzione dei pneumatici. Vedere *Ispezione dei pneumatici a pagina 10-62*, *Rotazione dei pneumatici a pagina 10-62*, *Il momento migliore per sostituire i pneumatici a pagina 10-63*. *Pneumatici a pagina 10-51*.

⚠ Attenzione

I materiali sigillanti per pneumatici non sono tutti uguali. L'uso di un sigillante per pneumatici non approvato potrebbe danneggiare i sensori TPMS. I danni ai sensori TPMS causati dall'uso di sigillante per pneumatici non corretto non sono coperti dalla garanzia del veicolo. Utilizzare sempre esclusivamente sigillante per pneumatici approvato da GM disponibile presso il proprio rivenditore o fornito con il veicolo.

Spia anomalia TPMS e messaggio

Il TPMS non funziona correttamente se uno o più sensori TPMS sono assenti o non funzionanti. Quando il sistema rileva un'anomalia, la spia di avvertimento pressione pneumatici bassa lampeggia per circa un minuto e poi resta accesa in modo costante per il resto del ciclo di accensione. Viene visualizzato anche un messaggio di avvertimento nel DIC. La spia di malfunzionamento e il messaggio di avvertimento DIC si presentano a ogni ciclo di accensione, fino a quando il problema viene risolto. Alcune delle condizioni che possono causare i problemi sono:

- Non è stato eseguito il processo di abbinamento del sensore TPMS o non è stato completato con successo. La spia di malfunzionamento e il messaggio DIC devono sparire dopo aver completato con successo il processo di abbinamento del sensore.
- Uno o più sensori TPMS sono mancanti o danneggiati. La spia di malfunzionamento e il messaggio DIC devono spegnersi quando i sensori TPMS sono installati ed è stato eseguito con successo il processo di abbinamento del sensore.
- I pneumatici o le ruote sostitutivi non corrispondono ai pneumatici o alle ruote originali del veicolo. I pneumatici e le ruote diversi da quelli raccomandati possono impedire il funzionamento corretto del TPMS. Vedere *Acquisto di nuovi pneumatici a pagina 10-64*.
- Il funzionamento di dispositivi elettronici o la presenza nelle vicinanze di apparecchiature che usano le frequenze di onde radio simili al sistema TPMS potrebbero causare anomalie ai sensori TPMS.

Se il TPMS non funziona correttamente, non è in grado di rilevare o segnalare che il pneumatico è sgonfio. Contattare il proprio concessionario per la manutenzione se la spia di anomalia TPMS e il messaggio DIC compaiono e rimangono accesi/visualizzati.

Processo di abbinamento del sensore TPMS - Funzione autoprogrammazione

Ogni sensore TPMS ha un codice di identificazione unico. Dopo la rotazione dei pneumatici o la sostituzione di uno o più sensori TPMS, è necessario abbinare il codice di identificazione alla nuova posizione del pneumatico/ruota. Quando viene installato un pneumatico, il veicolo deve rimanere fermo per circa 20 minuti prima del ricalcolo da parte del sistema. Il processo di autoprogrammazione richiede fino a 10 minuti durante la guida a una velocità minima di 19 km/h (12 mph). Nel DIC viene visualizzato un trattino (-) o il valore della pressione.

Vedere *Driver Information Center a pagina 5-26*. *Pressione dei pneumatici a pagina 5-44*. Se durante la procedura di apprendimento si verifica un problema, sul DIC sarà visualizzato un messaggio di avvertenza.

Ispezione dei pneumatici

Si raccomanda di ispezionare i pneumatici almeno una volta, compresa la ruota di scorta, se il veicolo ne ha una, per individuare eventuali segni di usura o di danni.

Sostituire il pneumatico se:

- Gli indicatori sono visibili in almeno tre punti sul perimetro del pneumatico.
- Dalla gomma del pneumatico è visibile la corda o il tessuto.
- Il battistrada o il fianco laterale è incrinato, tagliato o strappato al punto tale da rendere visibile il filo o la tela.
- Il pneumatico ha una protuberanza, un rilievo o una divisione.
- Il pneumatico ha un foro, un taglio o un danno diverso che non può essere riparato bene a causa della dimensione o della posizione del danno.

Rotazione dei pneumatici

I pneumatici devono essere ruotati in base agli intervalli specificati nel programma di manutenzione. Vedere *Manutenzione programmata a pagina 11-2*.

I pneumatici vengono ruotati per ottenere un'usura uniforme. La prima rotazione è la più importante.

Ogniqualvolta si rilevi un'usura insolita, ruotare i pneumatici al più presto, controllare che i pneumatici abbiano la giusta pressione di gonfiaggio e se vi siano penumatici o ruote danneggiati. Se l'usura insolita persiste anche dopo la rotazione, controllare l'allineamento delle ruote. Vedere *Il momento migliore per sostituire i pneumatici a pagina 10-63*. *Sostituzione delle ruote a pagina 10-68*.

Pneumatici di dimensioni diverse non devono essere ruotati dalla parte anteriore a quella posteriore.

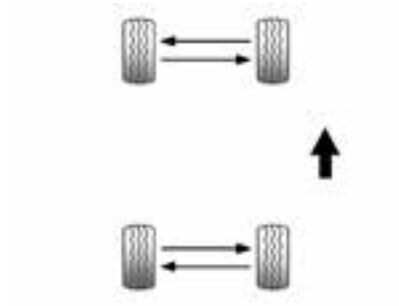

Utilizzare questo schema di rotazione se il veicolo ha pneumatici anteriori e posteriori di dimensioni diverse.

Dopo aver ruotato i pneumatici, assicurarsi che i pneumatici anteriori e posteriori abbiano la pressione di gonfiaggio raccomandata sulla targhetta con le informazioni di carico e sui pneumatici. Vedere *Pressione pneumatici a pagina 10-55*. *Limiti di carico del veicolo a pagina 9-14*.

Resettare il sistema di monitoraggio pressione pneumatici. Vedere *Funzionamento del monitoraggio pressione pneumatici a pagina 10-59*.

Accertarsi che tutti i dadi delle ruote siano serrati in modo adeguato. Vedere "Coppia del dado delle ruote" in *Capacità e specifiche a pagina 12-3*.

⚠ Avvertenza

La presenza di ruggine o sporco su una ruota, o sulle parti a cui essa è fissata, può allentare i dadi della ruota con il passare del tempo. La ruota potrebbe fuoriuscire e provocare un incidente. Quando si sostituisce una ruota, togliere qualsiasi traccia di ruggine o sporco dai punti in cui la ruota è attaccata al veicolo. In caso di emergenza, è possibile impiegare un panno o della carta assorbente; tuttavia, successivamente, utilizzare un raschietto o una spazzola metallica per asportare tutta la ruggine o la sporcizia.

Dopo aver sostituito una ruota o aver effettuato la rotazione dei pneumatici, applicare un leggero strato di grasso per cuscinetti sulla parte centrale del mozzo della ruota. Questa operazione impedisce la formazione di ruggine o la corrosione. Non applicare grasso sulla superficie di montaggio della ruota forata o sui dadi o bulloni.

Quando è il momento di montare pneumatici nuovi

Fattori come manutenzione, temperature, velocità di guida, carico del veicolo e condizione della strada influiscono sulla velocità di usura dei pneumatici.

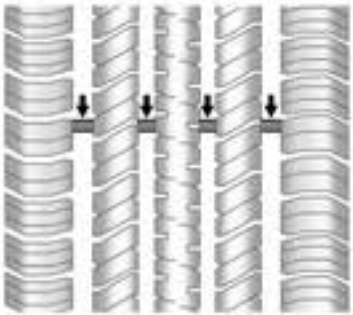

Gli indicatori di usura del battistrada sono uno dei modi per verificare se è ora di acquistare nuovi pneumatici. Gli indicatori di usura del battistrada compaiono quando i pneumatici hanno solo 1,6 mm (1/16 di pollice) di battistrada rimanente. Vedere *Ispezione dei pneumatici a pagina 10-62*. *Rotazione dei pneumatici a pagina 10-62*.

La gomma dei pneumatici si degrada nel tempo. Questo vale anche per la ruota di scorta, se il veicolo ne ha una, anche se non viene mai usata. Molteplici fattori, compresi le temperature, le condizioni di carico e il mantenimento della pressione di gonfiaccio influiscono sulla rapidità d'invecchiamento dei pneumatici. GM raccomanda che i pneumatici, compreso quello di scorta se in dotazione, vengano sostituiti ogni sei anni, indipendentemente dall'usura del battistrada. La data di produzione dei pneumatici è indicata nelle ultime quattro cifre del Numero d'identificazione dei pneumatici (TIN) DOT, stampigliato su un lato della parete dei pneumatici. Le prime due cifre rappresentano la settimana (01-52) e le ultime due cifre, l'anno. Per esempio, la terza settimana dell'anno 2010 avrà un DOT di quattro cifre corrispondente a 0310.

Rimessaggio del veicolo

I pneumatici si degradano quando sono normalmente montati in un veicolo parcheggiato in un rimessaggio. Per rallentare il fenomeno della degradazione, parcheggiare un veicolo che resterà in rimessaggio per almeno un mese in una zona fresca, asciutta e pulita lontano dalla luce diretta del sole. Questa area deve essere priva di grasso, benzina o altre sostanze che possono deteriorare la gomma.

Se la macchina rimane parcheggiata per un periodo di tempo prolungato, è possibile che alcune zone dei pneumatici si appiattiscano e provochino vibrazioni durante la guida. Quando il veicolo rimane in rimessaggio per almeno un mese, rimuovere i pneumatici o sollevare il veicolo per ridurre il peso sui pneumatici.

Acquisto di nuovi pneumatici

GM ha sviluppato e abbinato pneumatici specifici per il vostro veicolo. I pneumatici originali montati sono stati ideati per soddisfare le classificazioni di sistema delle specifiche dei criteri di prestazione dei

pneumatici General Motors (TPC Spec). Quando sono necessari pneumatici sostitutivi, GM raccomanda fortemente di acquistare pneumatici con la stessa classificazione della specifica TPC.

L'esclusivo sistema di specifiche TPC di GM tiene conto di oltre una dozzina di specifiche critiche che influenzano le prestazioni complessive del veicolo, come ad esempio le prestazioni dell'impianto frenante, la guida e la gestione, il controllo della trazione e le prestazioni del monitoraggio della pressione dei pneumatici. Il numero delle specifiche TPC è stampato sul fianco laterale del pneumatico vicino alla dimensione del pneumatico. Se i pneumatici hanno un battistrada per tutte le stagioni, il numero delle specifiche TPC sarà seguito da un MS per fango e neve.

GM raccomanda di sostituire i pneumatici usurati in serie complete di quattro. Una profondità uniforme del battistrada su tutti i pneumatici contribuirà a mantenere le buone prestazioni del veicolo. Se non tutti i pneumatici vengono sostituiti contemporaneamente, la frenatura e la maneggevolezza possono risultare compromesse. Qualora i pneumatici abbiano avuto una rotazione e una manutenzione regolari, dovrebbero usurarsi tutti contemporaneamente. Per informazioni sulla rotazione appropriata dei pneumatici, vedere *Rotazione dei pneumatici a pagina 10-62*. Tuttavia, se è necessario sostituire solo una serie-assale di pneumatici usurati, posizionare i nuovi pneumatici sull'assale posteriore.

⚠ Avvertenza

I pneumatici potrebbero esplodere durante interventi di riparazione non corretti su di essi. Il tentativo di montare o smontare un pneumatico potrebbe comportare gravi lesioni personali, talvolta fatali. Lo smontaggio o il montaggio dei pneumatici deve essere effettuato esclusivamente dal proprio rivenditore o da un centro di assistenza pneumatici autorizzato.

I pneumatici invernali potrebbero non essere disponibili con gli indici di velocità H, V, W, Y e ZR dei pneumatici dell'equipaggiamento originale. Non superare mai la capacità

massima di velocità dei pneumatici invernali quando si utilizzano pneumatici invernali con velocità nominale bassa.

⚠ Avvertenza

Non guidare mai più velocemente degli indici di velocità previsti per i pneumatici usati sul veicolo, a prescindere dai limiti di velocità legali. Se si prevede di guidare frequentemente il veicolo ad alte velocità e/o per periodi prolungati, informarsi dal proprio concessionario del veicolo/dei pneumatici sul tipo di pneumatici adatto al proprio stile di guida e alle specifiche condizioni meteorologiche.

⚠ Avvertenza

Mescolare pneumatici di diverse dimensioni diversi da quelli originali montati sul veicolo, marchi o tipi può causare una perdita di controllo del veicolo che a sua volta può causare un incidente o altri danni. Usare pneumatici di dimensioni, marca e modello corretti su tutte e quattro le ruote.

⚠ Avvertenza

L'utilizzo di pneumatici a tele incrociate sul veicolo può far sviluppare incrinature a livello di flange del cerchio, dopo diverse miglia di marcia. Un pneumatico e/o una ruota possono indebolirsi improvvisamente, provocando

(Continuazione)

Avvertenza (Continuazione)

un incidente. Usare solo pneumatici a carcassa radiale con le ruote del veicolo.

Se i pneumatici del veicolo devono essere sostituiti con un pneumatico che non ha lo stesso numero TPC Spec, assicurarsi che abbiano le stesse dimensioni, gamma di carico, velocità e tipo di struttura (radiale) dei pneumatici originali.

I veicoli che hanno un sistema di monitoraggio della pressione dei pneumatici possono inviare un allarme impreciso di pressione bassa se il veicolo monta pneumatici senza specifiche TPC. Vedere *Funzionamento del monitoraggio pressione pneumatici a pagina 10-59*.

La targhetta con le informazioni di carico e sui pneumatici indica i pneumatici originali del veicolo. Vedere *Limiti di carico del veicolo a pagina 9-14* per la posizione della targhetta e maggiori informazioni su di essa.

Pneumatici e ruote di dimensioni diverse

Se vengono montati ruote o pneumatici di dimensioni diverse rispetto a quelle originali, le prestazioni del veicolo, compresa la frenatura, la guida e la maneggevolezza, la stabilità e la resistenza al ribaltamento potrebbero risultare compromessi. Se il veicolo è provvisto di sistemi elettronici come i freni antibloccaggio, gli airbag a tendina, il controllo della trazione, il controllo elettronico della stabilità o la trazione integrale, anche le prestazioni di questi sistemi possono essere compromesse.

⚠ Avvertenza

Nel caso in cui si montassero ruote di dimensioni diverse, prestare attenzione a selezionare pneumatici compatibili al fine di garantire un livello accettabile di prestazioni e sicurezza. Ciò aumenta la possibilità di incidenti e lesioni personali. Usare solo pneumatici e cerchioni specifici GM sviluppati per il veicolo, e farli installare correttamente da un tecnico GM qualificato.

Vedere *Acquisto di nuovi pneumatici a pagina 10-64*. *Accessori e modifiche a pagina 10-2*.

Allineamento delle ruote ed equilibratura dei pneumatici

I pneumatici e le ruote sono stati allineati e bilanciati in fabbrica per fornire la massima durata del pneumatico e le migliori prestazioni complessive. Le regolazioni dell'allineamento delle ruote e il bilanciamento dei pneumatici non sono necessari a intervalli regolari. Se l'usura è anomala, considerare l'eventualità di fare un controllo dell'allineamento. Se si notano vibrazioni durante la guida del veicolo su una strada piana, potrebbe essere necessario ribilanciare i pneumatici e le ruote. Contattare il proprio rivenditore per una diagnosi adeguata.

Imperfezioni della strada/effetti dei colmi della strada

La precisione dello sterzo e della tenuta del veicolo lo rendono molto sensibile alle asperità del manto stradale. In base ai colmo delle strade e/o alle altre variazioni del manto stradale (es., avvallamenti o solchi), è possibile avvertire una leggera deriva dello sterzo. Ciò è normale e non occorre portare il veicolo in assistenza.

Battiti/saltellamenti dei pneumatici

Percorrendo curve a gomito a bassa velocità, il veicolo potrebbe presentare condizioni di battito/saltellamento dei pneumatici. Ciò è normale e non occorre portare il veicolo in assistenza.

Sostituzione delle ruote

Sostituire le ruote piegate, incrinate, molto arrugginite o corrose. Se i dadi delle ruote continuano ad allentarsi, è necessario sostituire la ruota, i bulloni e i dadi della ruota. Se la ruota perde aria, sostituirla. È possibile riparare alcuni cerchi in alluminio. Contattare il proprio rivenditore se si verifica una di queste condizioni.

Il concessionario saprà qual è il tipo di ruota necessaria.

Ogni nuova ruota deve avere la stesse caratteristiche di capacità di carico, diametro, larghezza, offset di quella sostituita.

Sostituire ruote, bulloni o dadi con componenti originali GM nuovi.

⚠ Avvertenza

L'uso di ruote, bulloni o dadi sbagliati può essere pericoloso. Le caratteristiche di frenata e di controllo del veicolo possono essere negativamente influenzate. I pneumatici possono perdere aria e causare la perdita di controllo con conseguenti incidenti. Utilizzare sempre la ruota, i bulloni ruota ed i dadi ruota corretti per la sostituzione.

⚠ Avvertenza

È pericoloso sostituire una ruota con una usata. Non si conosce com'è stata utilizzata o per quanti chilometri sia sta impiegata. Potrebbe cedere

(Continuazione)

Avvertenza (Continuazione)

improvvisamente e causare un incidente. Quando si sostituiscono le ruote, utilizzare altre nuove, originali GM.

⚠ Attenzione

L'utilizzo di una ruota non corretta potrebbe causare problemi relativi alla longevità del cuscinetto, al raffreddamento dei freni, alla taratura del contachilometri o del tachimetro, alla direzione dei proiettori, all'altezza dei paraurti, alla distanza del veicolo dal suolo, alla distanza dei pneumatici rispetto alla carrozzeria e al telaio.

Serraggio dei dadi ruota

⚠ Avvertenza

Non usare mai olio o grasso sui bulloni o sui filetti dei dadi ruota. I dadi ruota potrebbero allentarsi e la ruota potrebbe fuoriuscire dalla posizione, provocando un incidente.

⚠ Avvertenza

Dadi della ruota non corretti o dadi della ruota non correttamente serrati possono causare l'allentamento della ruota e persino il distacco di essa. La conseguenza può essere un incidente. Ricordare di usare dadi delle ruote corretti. Se è necessario sostituirli, verificare che essi siano componenti nuovi originali GM.

⚠ Attenzione

Se i dadi ruote non vengono serrati correttamente, possono causare pulsazioni del freno e danni al rotore. Per evitare riparazioni dei freni molto costose, serrare in modo uniforme i dadi ruote nella sequenza corretta ed alla coppia appropriata.

Serrare i dadi ruote saldamente in sequenza incrociata. Vedere *Capacità e specifiche a pagina 12-3*.

Catene per pneumatici

Usare catene da neve o altri dispositivi di trazione solo all'occorrenza.

Usare solo cavi di trazione da 11 mm che soddisfano o superano i requisiti dell'ente americano SAE classe "S" e che sono della dimensione corretta per i pneumatici P285/30ZR20.

Installarle solo sui pneumatici posteriori, strette il più possibile, e con le estremità perfettamente assicurate.

⚠ Attenzione

Non installare i dispositivi per migliorare l'aderenza sui pneumatici anteriori.

Guidare lentamente e attenersi alle istruzioni del produttore delle catene a cavi. Se i cavi toccano il veicolo, fermarsi e riserrarle. Se il contatto persiste, rallentare fino a che il contatto non sparisce.

⚠ Attenzione

Per evitare di danneggiare il veicolo, guidare lentamente, non far slittare le ruote e regolare nuovamente o rimuovere i dispositivi se essi entrano in contatto con il veicolo.

Se un pneumatico si fora

È insolito che un pneumatico scoppi durante la guida, soprattutto se sottoposto a regolare manutenzione. Se un pneumatico perde aria, è molto più probabile che si sgonfi poco a poco. Per ulteriori informazioni, vedere *Pneumatici a pagina 10-51*. Tuttavia, se si percepisce uno scoppio, qui seguono alcuni consigli su cosa aspettarsi e come intervenire:

Se cede uno dei pneumatici anteriori, crea un effetto di trascinamento che spinge il veicolo verso lo stesso lato. Togliere il piede dal pedale dell'acceleratore e reggere saldamente lo sterzo. Sterzare in modo da mantenere la posizione sulla corsia e successivamente frenare dolcemente fino ad arrestarsi, se possibile, fuori della strada.

Lo scoppio di un pneumatico posteriore, in particolare in curva, crea per lo più un effetto di slittamento e potrebbe richiedere lo stesso tipo di correzione che si applicherebbe su una slitta. Interrompere la pressione sul pedale dell'acceleratore e sterzare per raddrizzare il veicolo. La manovra può essere impegnativa e rumorosa. Frenare dolcemente fino all'arresto, fuori dalla strada se possibile.

Il veicolo non ha ruota di scorta, attrezzatura per sostituire la ruota né spazio per riporre un pneumatico.

Se il veicolo dispone di pneumatici Run Flat, non è necessario fermarsi al lato della strada per cambiare un pneumatico a terra. Vedere *Pneumatici Run-Flat a pagina 10-53*.

⚠ Avvertenza

Occorrono attrezzi e procedure speciali per riparare un pneumatico Run Flat. Se non vengono utilizzati questi attrezzi speciali e queste procedure, potrebbero verificarsi lesioni personali o danni al veicolo. Accertarsi sempre di utilizzare strumenti e procedure adeguati, come descritto nel manuale di manutenzione.

Avviamento con cavi

Per maggiori informazioni sulla batteria del veicolo, vedere *Batteria a pagina 10-33*.

Se la batteria del veicolo si è scaricata, avviare il veicolo utilizzare la batteria di un altro veicolo con cavi di emergenza. Assicurarsi di seguire i seguenti passi per eseguire tale operazione in totale sicurezza.

⚠ Avvertenza

Le batterie possono causare lesioni. Possono essere pericolose perché:

- Contengono acido che può causare ustioni.
- Contengono gas esplosivo ed infiammabile.
- Contengono una carica elettrica sufficiente a provocare ustioni.

(Continuazione)

Avvertenza (Continuazione)

Se non ci si attiene a queste fasi in modo accurato, uno o più di questi elementi potrebbero provocare lesioni.

⚠ Attenzione

Se si ignorano queste fasi, potrebbero prodursi danni dispendiosi al veicolo, che non sarebbero coperti dalla garanzia del veicolo. Cercare di avviare il veicolo spingendolo o tirandolo non sortirà risultato e potrebbe provocare danni.

La batteria si trova sotto il relativo coperchio, nella zona del bagagliaio, lato passeggero, sotto il tappeto.

10-72 Manutenzione del veicolo

Prima di collegare i cavi, tenere a mente quanto segue. Il positivo (+) andrà collegato al morsetto positivo (+). Il negativo (−) andrà collegato al terminale negativo (−).

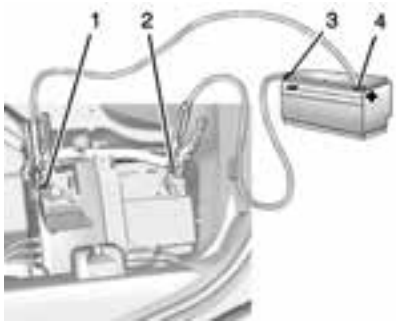

1. Morsetto positivo (+) della batteria scarica
2. Morsetto negativo (-) della batteria scarica
3. Morsetto negativo (-) della batteria carica
4. Morsetto positivo (+) della batteria carica

1. Controllare l'altro veicolo. Deve essere dotato di una batteria da 12 volt con un sistema di massa negativo.

⚠ Attenzione

Se l'altro veicolo non è dotato di sistema a 12 volt con massa negativa, entrambi i veicoli possono subire danni. Utilizzare esclusivamente un veicolo dotato di sistema a 12 volt con massa negativa per l'avviamento di emergenza.

2. Avvicinare i veicoli quanto basta affinché la lunghezza dei cavi sia sufficiente, ma assicurarsi che i veicoli non si tocchino. Se si toccano, ciò potrebbe causare una connessione di massa indesiderata. Non si riuscirebbe ad avviare il veicolo e la messa a terra non corretta potrebbe danneggiare i sistemi elettrici.

   Per evitare il rischio che i veicoli si muovano, innestare saldamente il freno di stazionamento su entrambi i veicoli coinvolti nella procedura di avviamento con i cavi. Portare il cambio automatico nella posizione P (Parcheggio) o il cambio manuale in posizione di Folle (N) prima di inserire i freni di stazionamento.

⚠ Attenzione

Eventuali accessori lasciati o inseriti con spina durante la procedura di avviamento di emergenza potrebbero venire danneggiati. Le riparazioni non saranno coperte dalla garanzia del veicolo. Se possibile, spegnere o scollegare tutti gli accessori nel veicolo quando si effettua l'avviamento di emergenza.

3. Spegnere l'accensione su entrambi i veicoli. Scollegare gli accessori non necessari collegati all'accendisigari o alla presa di corrente accessoria. Spegnere la radio e tutte le luci non necessarie. Ciò preverrà scintille e proteggerà entrambe le batterie, Salvando inoltre la radio!

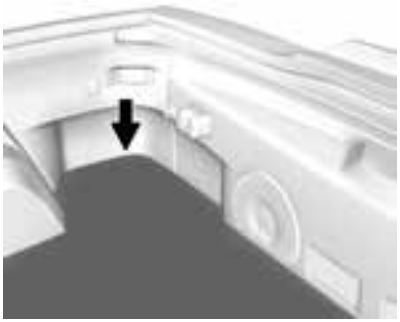

4. Aprire il baule posteriore e sollevare il tappeto sul lato passeggero del veicolo, così da accedere al coperchio della batteria.

5. Rimuovere il coperchio della batteria e individuare i morsetti positivo (+) e negativo (-).
6. Controllare che i cavi non presentino tratti non isolati. In caso contrario si rischiano scosse elettriche. Anche i veicoli potrebbero esserne danneggiati.
7. Aprire il coperchio di finitura del morsetto positivo e collegare il cavo positivo (+) rosso al morsetto positivo (+) (1) della batteria scarica.

8. Non lasciare che l'altra estremità tocchi il metallo. Collegarla al morsetto positivo (+) (4) della batteria carica.
9. Ora collegare il cavo negativo (-) nero al morsetto negativo (-) (3) della batteria carica.

   Non lasciare che l'altra estremità tocchi nulla fino alla fase successiva.
10. Collegare l'altra estremità del cavo negativo (-) al morsetto negativo (-) (2) del veicolo con la batteria scarica.
11. Ora avviare il veicolo con la batteria buona e far girare il motore per un breve lasso di tempo.
12. Cercare di avviare il veicolo con la batteria scarica. Se non si avvia dopo alcuni tentativi, probabilmente necessita di assistenza.

⚠ Attenzione

Se i cavi vengono collegati o rimossi in un ordine non corretto, potrebbe verificarsi un cortocircuito che potrebbe danneggiare il veicolo. Le riparazioni non saranno coperte dalla garanzia del veicolo. Collegare e scollegare sempre i cavi nella sequenza corretta, assicurandosi che i cavi non si tocchino fra di loro e non tocchino parti metalliche.

Rimozione dei cavi

Invertire la sequenza esattamente quando si rimuovono i cavi ponticellati.

Potrebbe essere necessario inizializzare gli alzacristalli elettrici. Vedere "Inizializzazione dei finestrini" in *Cristalli elettrici a pagina 2-21*

Traino del veicolo

⚠ Attenzione

Trainare un veicolo non funzionante in modo incorretto potrebbe causare danni. Il danno non sarebbe coperto dalla garanzia del veicolo. Durante il traino e il recupero di un veicolo in panne o in caso di fissaggio del veicolo su un carro attrezzi a pianale, non collegarsi, né agganciarsi ai componenti delle sospensioni tra cui i bracci di comando, le barre stabilizzatrici e i tiranti. Per trainare o recuperare un veicolo in panne, utilizzare i ganci previsti a tale scopo, posizionandoli nelle giuste posizioni nei sottotelai anteriore e posteriore. Applicare le apposite fasce di nylon intorno ai pneumatici per fissarli sul carro attrezzi a pianale.

Far trainare il veicolo da un carroattrezzi a pianale. Un carro attrezzi che traina il veicolo sollevandolo per le ruote potrebbe danneggiarlo.

Consultare il proprio concessionario o un servizio di traino professionale se il veicolo in panne deve essere trainato.

Usare il gancio di traino per trainare un veicolo in panne o caricarlo su un carroattrezzi a pianale. Il gancio di traino non deve essere usato per recuperare se si trovi fuori strada.

⚠ Attenzione

L'utilizzo improprio del gancio di traino può causare danni al veicolo. Onde evitare di danneggiare il veicolo, prestare sempre la massima attenzione e procedere a bassa velocità.

La sede del gancio di traino anteriore è accessibile dall'apertura nella mascherina.

La sede del gancio di traino posteriore si trova dietro un coperchio nel fascione posteriore. Aprire il coperchio con attenzione, utilizzando il piccolo intaglio.

Installare l'occhiello di traino nella sede ruotandolo in senso orario fino a che non si ferma. Dopo aver rimosso l'occhiello di traino, rimontare il coperchietto con la tacca, in posizione originale.

Per trainare un veicolo dietro un altro veicolo a scopi ricreativi (come dietro ad un autocaravan), vedere "Traino veicoli ricreativi" in questa sezione.

Traino veicoli ricreativi

⚠ Attenzione

Il traino dinghy o a carrello del veicolo può provocare danni a causa dello spazio ridotto da terra. Posizionare sempre il veicolo su un autocarro o rimorchio con pianale.

Il veicolo non è stato progettato né concepito per essere trainato con le ruote che poggiano a terra. Se occorre trainare il veicolo, vedere *Traino del veicolo a pagina 10-74*.

Cura dell'aspetto

Cura degli esterni

Serrature

Le serrature sono lubrificate in fabbrica. Usare un agente di scongelamento solo se assolutamente necessario e fare lubrificare le serrature dopo averlo utilizzato. Vedere *Liquidi e lubrificanti raccomandati a pagina 11-5*.

Lavaggio del veicolo

Per preservare la finitura del veicolo, lavarlo spesso lontano dalla luce solare diretta.

⚠ Attenzione

Non utilizzare detergenti acidi, abrasivi o a base di petrolio in quanto possono danneggiare la vernice del veicolo e le parti metalliche o plastiche. Se si

(Continuazione)

Attenzione (Continuazione)

verificano dei danni, non saranno coperti dalla garanzia del veicolo. I prodotti di pulizia approvati possono essere ottenuti dal proprio concessionario. Attenersi alle istruzioni del produttore relativamente all'uso corretto del prodotto, alle precauzioni di sicurezza necessarie ed allo smaltimento appropriato dei prodotti di cura del veicolo.

⚠ Attenzione

Evitare di utilizzare autolavaggi ad alta pressione a distanze inferiori ai 30 cm (12 pollici) dalla superficie del veicolo. L'utilizzo di lavaggi di potenza superiore a 8.274 kPa (1.200 psi) potrebbe provocare danni o distacco di parti di vernice e decalcomanie.

Il simbolo si trova sul centro elettrico del vano del sottocofano e non deve essere lavato con idropulitrice. Potrebbe causare danni che non sarebbero coperti dalla garanzia del veicolo.

Se si utilizza un autolavaggio automatico, attenersi alle istruzioni dell'autolavaggio. Il tergicristallo deve essere disinserito. Rimuovere eventuali accessori che potrebbero danneggiarsi o interferire con l'apparecchiatura del lavaggio auto.

Risciacquare accuratamente il veicolo prima di lavarlo e successivamente, allo scopo di rimuovere tutti i detergenti completamente. Se questi vengono lasciati asciugare sulla superficie, potrebbero causare macchie.

Asciugare le finiture con un panno soffice e pulito di camoscio o di cotone per evitare graffi alle superfici e macchie causate dall'acqua.

Cura delle rifiniture

Non è consigliata l'applicazione di materiali in cera/sigillante trasparente di dopo mercato. Se le superfici verniciate risultano danneggiate, consultate il vostro concessionario per far valutare e riparare il danno. Materiali estranei come cloruro di calcio ed altri sali, agenti antigelo, petrolio stradale e catrame, linfa vegetale, escrementi di volatili, elementi chimici provenienti da ciminiere industriali ecc. possono danneggiare la finitura del veicolo se permangono sulle superfici verniciate. Lavare il veicolo il più presto possibile. Se necessario, utilizzare detergenti non abrasivi contrassegnati come sicuri per le superfici verniciate per rimuovere i materiali estranei.

Occasionalmente, si consiglia di applicare la cera a mano o di effettuare una leggera lucidatura per rimuovere i residui dalla finitura della vernice. Consultare il proprio concessionario per conoscere i prodotti di pulizia approvati.

Non applicare cere o lucidi su plastica non rivestita, vinile, gomma, decalcomanie, legno simulato o vernice opaca in quanto potrebbero danneggiarsi.

⚠ Attenzione

Mescolature a macchina o puliture aggressive su una finitura con mano di fondo/vernice potrebbero danneggiarla. Utilizzare sul veicolo solo cere e detergenti non abrasivi destinati all'utilizzo su finiture di verniciatura a mano di fondo/vernice.

Per far sì che l'aspetto della finitura verniciata sia sempre come nuovo, mantenere il veicolo in garage o comunque al coperto per quanto possibile.

Protezione delle modanature esterne metalliche lucide

⚠ Attenzione

Se le modanature metalliche lucide non vengono pulite e protette potrebbero poi presentare vaiolature o un colore bianco opaco. Questo danno non sarebbe coperto dalla garanzia del veicolo.

Le modanature metalliche lucide presenti sul veicolo sono in alluminio. Per impedire danni seguire sempre le presenti istruzioni di pulizia:

- Accertarsi che la modanatura sia fredda al tatto prima di applicare eventuali soluzioni detergenti.
- Usare una soluzione detergente approvata per l'alluminio. Alcuni detergenti hanno un alto grado di acidità oppure contengono

sostanze alcaline e possono pertanto causare danni alle modanature.

- Diluire sempre un detergente concentrato in base alle istruzioni del produttore.
- Non usare detergenti per parti cromate.
- Non usare detergenti non destinati all'uso su veicoli.
- Usare una cera non abrasiva sul veicolo dopo il lavaggio per proteggere e prolungare la finitura dela modanatura.

Cura del tettuccio decappottabile

Lavare spesso il tetto a mano con un detergente per auto delicato. Non utilizzare mai una spazzola a setole rigide, vapore, candeggina né detergenti aggressivi. Se necessario, è possibile utilizzare una spazzola morbida per rimuovere lo sporco. Una volta terminata la pulizia, sciacquare con cura il tessuto. Evitare gli autolavaggi automatici con spazzole alte o getti a pressione molto alta: potrebbero causare danni e perdite.

Abbassare il tetto solo quando è completamente asciutto ed evitare di lasciarlo abbassato per periodi di tempo prolungati per prevenire danni agli interni causati dagli agenti atmosferici.

Evitare di lasciare grandi quantità di neve sul tetto per periodi prolungati di tempo: potrebbero verificarsi danni.

Pannelli in fibra di carbonio

I pannelli in fibra di carbonio possono essere lavati e lucidati con cera come gli altri pannelli.

Per il tessuto esposto di fibra di carbonio, stendere della cera trasparente o nera pigmentata sul pannello interno al cofano, in fibra di carbonio.

Pulizia luci/lenti esterne, emblemi, decalcomanie e strisce

Utilizzare solo acqua calda o tiepida, un panno morbido ed un detergente per il lavaggio auto per pulire le lenti delle luci e gli emblemi. Attenersi alle istruzioni contenute in "Lavaggio del veicolo" in precedenza in questa sezione.

Le coperture delle lampade sono in plastica e alcune sono dotate di rivestimento protettivo anti UV.

Utilizzare solo acqua tiepida, un panno morbido ed un detergente per il lavaggio auto per pulire le luci esterne e le lenti. Non pulire o strofinarle quando sono asciutte.

Sulle coperture delle lampade non usare:

- Agenti abrasivi o caustici.
- Liquidi detergenti e altri agenti detergenti in concentrazioni superiori a quelle suggerite dal produttore.

- Solventi, alcoli, carburante o altri detergenti forti.
- Raschietti per ghiaccio o altri articoli duri.
- Coperchi o coperture estetiche di dopomercato a luci accese, a causa dell'eccessivo calore generato.

⚠ Attenzione

Se le lampade non vengono pulite adeguatamente, si potrebbero causare danni alle coperture che non sarebbero in tal caso coperti dalla garanzia del veicolo.

⚠ Attenzione

L'utilizzo di cera su strisce di finitura nere leggermente lucide può aumentare il livello di lucidità

(Continuazione)

Attenzione (Continuazione)

creando una finitura non uniforme. Pulire tali strisce solo con sapone ed acqua.

Bocchette dell'aria

Pulire eventuali residui dalle bocchette dell'aria, tra il cofano e il parabrezza, durante il lavaggio del veicolo.

Parabrezza e spazzole del tergicristallo

Pulire l'esterno del parabrezza con detergente per vetro.

Pulire le spazzole in gomma utilizzando un panno che non lasci pelucchi o carta assorbente impregnata in liquido lavavetri o in un detergente leggero. Lavare il parabrezza completamente quando si puliscono le spazzole. Insetti, sporcizia della strada, linfa e formazioni di cera/detergenti per veicoli possono causare striature dei tergicristalli.

Sostituire le spazzole dei tergicristalli se sono usurate o danneggiate. Si possono verificare danni a causa di condizioni di polverosità estrema, sabbia, sale, calore, sole, neve e ghiaccio.

Guarnizioni

Applicare grasso siliconico dielettrico sulle guarnizioni per aumentarne la longevità, migliorarne la tenuta e prevenire appiccicosità e cigolii. Lubrificare le guarnizioni almeno una volta l'anno. In condizioni di clima caldo e secco, potrebbe essere necessario ripetere l'applicazione con maggior frequenza. Eventuali segni neri causati da materiale in gomma sulle superfici verniciate possono essere rimossi fregandoli con un panno pulito. Vedere *Liquidi e lubrificanti raccomandati a pagina 11-5*.

Pneumatici

Utilizzare una spazzola rigida con detergente per pneumatici per pulire i pneumatici.

⚠ Attenzione

L'utilizzo di prodotti per lucidatura dei pneumatici a base di petrolio sul veicolo potrebbe danneggiare le finiture di verniciatura e/o i pneumatici. Quando si applica lucido per pneumatici, spazzolare sempre via lo spray in eccesso da tutte le superfici verniciate del veicolo.

Ruote e rifiniture - Alluminio o cromo

Utilizzare un panno morbido e pulito imbevuto di acqua e detergente delicato per pulire i cerchi. Dopo aver accuratamente risciacquato con acqua pulita, asciugare con un panno soffice e pulito. A questo punto può essere applicata la cera.

⚠ Attenzione

Le ruote cromate e le altre rifiniture cromate potrebbero danneggiarsi se il veicolo non viene lavato dopo la guida su strade su cui è stato spruzzato magnesio, calcio o cloruro di sodio. Questi cloruri vengono utilizzati per condizioni stradali caratterizzate da ghiaccio e polvere. Lavare sempre la cromatura con sapone ed acqua dopo l'esposizione a tali agenti.

⚠ Attenzione

Per evitare danni alla superficie, non utilizzare detergenti aggressivi, prodotti chimici, lucidanti abrasivi, detergenti, spazzole o detergenti che contengono acido su cerchi in alluminio o cromati. Utilizzare solo

(Continuazione)

Attenzione (Continuazione)

detergenti approvati. Inoltre, non portare mai un veicolo con ruote cromate o in alluminio in un autolavaggio che usi spazzole al carburo di silicio. Possono verificarsi danni non coperti dalla garanzia del veicolo.

Componenti di sterzo, sospensioni e telaio

Controllare visivamente le sospensioni anteriore e posteriore e lo sterzo per verificare la presenza di eventuali componenti danneggiati, allentati o mancanti, o segni di usura. Verificare visivamente che non ci siano perdite nei giunti omocinetici, nelle cuffie in gomma e nelle guarnizioni degli assali.

Lubrificazione dei componenti della carrozzeria

Lubrificare tutti i cilindretti delle serrature delle chiavi, le cerniere del cofano e del portellone, a meno che questi componenti non siano di plastica. L'applicazione di grasso siliconico sulle guarnizioni con un panno pulito ne aumenta la longevità, ne migliora la tenuta e previene appiccicosità e cigolii.

Manutenzione sottoscocca

Almeno due volte all'anno, in primavera e in autunno, usare acqua normale per pulire lo sporco e i detriti dal sottoscocca del veicolo. Il proprio concessionario o un sistema di lavaggio della sottoscocca possono effettuare tale operazione. Se non vengono rimossi, possono formarsi ruggine e corrosione.

Molle in materiale composito

⚠ Attenzione

Non utilizzare prodotti detergenti acidi o corrosivi, sgrassatori per motore né agenti di pulizia dell'alluminio sulle molle in fibra di vetro: potrebbero subire danni. Le riparazioni non saranno coperte dalla garanzia del veicolo. Utilizzare solo detergenti approvati.

Danni alla scocca

Se il veicolo è danneggiato e necessita di riparazioni o sostituzioni delle lamiere, assicurarsi che l'autocarrozzeria applichi materiale anti-corrosione ai componenti riparati o sostituiti per ripristinare la protezione dalla corrosione.

I ricambi originali del produttore forniscono protezione dalla corrosione e preservano la garanzia del veicolo.

Danni alle finiture

Riparare rapidamente le piccole scheggiature e i graffi con i materiali di ritocco disponibili presso il concessionario di fiducia. Le aree di danneggiamento delle finiture di maggiori dimensioni possono essere riparate presso il punto vendita vernici e componenti carrozzeria del concessionario.

Macchie chimiche della verniciatura

I contaminanti contenuti nell'aria possono cadere e attaccare la vernice dei veicoli causando la formazione di chiazze sbiadite e piccoli punti scuri irregolari che incidono la superficie. Vedere "Cura delle rifiniture" precedentemente in questa sezione.

Cura degli interni

Per prevenire le abrasioni dovute a impurità, pulire regolarmente l'abitacolo del veicolo. Rimuovere immediatamente lo sporco. Si noti

che giornali e indumenti che possono trasferire colore agli arredamenti domestici possono farlo anche permanentemente sugli interni del veicolo.

Usare una spazzola a setole morbide per eliminare la polvere dalle manopole e dagli interstizi sul quadro strumenti. Utilizzando una soluzione con sapone delicato, rimuovere immediatamente lozioni per le mani, filtri solari e repellenti per insetti da tutte le superfici interne; in caso contrario, potrebbero verificarsi danni permanenti.

È possibile che il vostro concessionario disponga dei prodotti adatti per la pulizia degli interni. Utilizzare detergenti ideati specificamente per le superfici da pulire per impedire danni permanenti. Applicare tutti i detergenti direttamente su un panno per pulizia. Non spruzzare i detergenti direttamente su interruttori o comandi. I detergenti vanno rimossi velocemente. Non lasciare mai i detergenti sulla superficie da pulire per periodi prolungati di tempo.

I detergenti possono contenere solventi che possono diventare concentrati nell'abitacolo. Prima di utilizzare detergenti, leggere e rispettare tutte le istruzioni di sicurezza sull'etichetta. Durante la pulizia degli interni, mantenere una ventilazione adeguata aprendo le portiere e i finestrini.

Per impedire eventuali danni, non pulire gli interni utilizzando i seguenti detergenti e metodi:

- Non utilizzare mai una lama o altri oggetti taglienti per rimuovere la sporcizia dalle superfici degli interni.
- Non utilizzare mai una spazzola con setole rigide.
- Non sfregare mai le superfici in modo aggressivo o con una pressione eccessiva.
- Non utilizzare detersivi per biancheria né per lavastoviglie con sgrassatori. Per i detergenti liquidi, utilizzare ca. 20 gocce per 3,8 l (1 gal) d'acqua. Una soluzione di sapone concentrato lascerà un residuo che crea strisce e attira lo sporco. Non utilizzare soluzioni che contengano detergenti aggressivi o caustici.
- Non saturare eccessivamente la tappezzeria durante la pulizia.
- Non utilizzare solventi né detergenti che contengano solventi.

Vetri interni

Per pulirli, utilizzare un panno spugna inumidito con acqua. Pulire le gocce che rimangono con un panno asciutto e pulito. Se necessario, è possibile utilizzare detergenti commerciali per vetro dopo aver pulito l'abitacolo con acqua semplice.

⚠ Attenzione

Onde evitare graffi, non utilizzare mai detergenti abrasivi sui cristalli per l'auto. I detergenti abrasivi o la pulizia aggressiva possono danneggiare il lunotto termico.

Pulendo il parabrezza con acqua durante i primi tre-sei mesi di possesso del veicolo si ridurrà la tendenza all'appannamento.

Coperture altoparlanti

Passare delicatamente l'aspirapolvere intorno alla copertura dell'altoparlante in modo che non venga danneggiato. Pulire le macchie solo con acqua e sapone leggero.

Modanature rivestite

Le modanature rivestite dovrebbero essere pulite.

- Se leggermente sporche, pulirle con una spugna o con un panno morbido che non rilasci pelucchi, imbevuto di acqua.
- Se molto sporche, usare acqua tiepida e sapone.

Tessuto/Tappeto/Pelle scamosciata/Microfibra scamosciata

Iniziare aspirando la superficie con un accessorio spazzola morbida. Se si utilizza una spazzola rotante durante l'aspirazione, usarla solo sulla moquette. Prima della pulizia, rimuovere delicatamente tutta la sporcizia possibile attenendosi ad uno dei seguenti metodi:

- Tamponare delicatamente i liquidi con un pezzo di carta. Continuare a tamponare fino a quando non è più possibile rimuovere altro sporco.
- Per macchie resistenti, rimuoverle il più possibile prima di passare l'aspirapolvere.

Per pulire:

1. Impregnare un panno pulito, con colori resistenti e che non rilasci pelucchi con acqua naturale. Si consiglia di utilizzare panni in microfibra per impedire il rilascio di pelucchi sul tessuto o sulla moquette.
2. Rimuovere il liquido in eccesso strizzando leggermente il panno fino a quando l'acqua non esce dal panno.
3. Iniziare dal bordo esterno dell'area sporca e strofinare delicatamente verso il centro. Passare frequentemente il panno su un'area pulita per evitare di far penetrare lo sporco nel tessuto.
4. Continuare a strofinare delicatamente l'area sporca fino a quando non c'è più trasferimento di colore dallo sporco al panno.

5. Se lo sporco non è stato eliminato completamente, utilizzare una soluzione detergente delicata seguita solo da acqua naturale.

Se lo sporco non è stato eliminato completamente, può essere necessario utilizzare un detergente commerciale per selleria o uno smacchiatore. Provare su un'area piccola e nascosta se i colori reggono prima di utilizzare un detergente commerciale per tappezzerie o uno smacchiatore. Se si formano anelli, pulire tutto il tessuto o la moquette.

Dopo la pulizia, è possibile utilizzare un pezzo di carta per tamponare il liquido in eccesso.

Pulizia di superfici lucide e dei display informazioni veicolo e radio.

Per veicoli con superfici lucide o display, utilizzare un panno in microfibra per pulire le superfici. Prima di strofinare la superficie con il panno in microfibra, utilizzare una spazzolina a setole morbide per rimuovere lo sporco che potrebbe graffiare la superficie. Poi usare il panno in microfibra per strofinare delicatamente la superficie da pulire. Non usare mai detergenti per vetri o solventi. Lavare a mano periodicamente il panno in microfibra separatamente, usando sapone delicato. Non usare candeggina o ammorbidente per tessuti. Risciacquare bene e asciugare ad aria prima dell'utilizzo successivo.

⚠ Attenzione

Non attaccare un dispositivo con ventosa al display. Potrebbe causare danni e non essere coperto dalla garanzia.

Quadro strumenti, pelle, vinile, altre superfici in plastica, superfici verniciate semilucide e superfici in legno naturale a poro aperto.

Utilizzare un panno in microfibra morbida inumidito con acqua per rimuovere la polvere e ammorbidire lo sporco. Per una pulizia più approfondita, utilizzare un panno morbido in microfibra inumidito con una soluzione detergente delicata.

⚠ Attenzione

Inzuppare o impregnare la pelle, specialmente quella forata, così come le altre superfici interne, può causare danni permanenti. Dopo la pulizia, asportare l'umidità in eccesso da queste superfici e farle asciugare naturalmente. Non utilizzare calore, vapore, smacchiatori o altri tipi di detersivi per macchie.

(Continuazione)

Attenzione (Continuazione)

Non utilizzare detergenti che contengono silicone o prodotti a base di cera. I detergenti che contengono questi solventi possono cambiare permanentemente l'aspetto e la sensazione al tatto della pelle o delle imbottiture e non sono consigliati.

Non utilizzare detergenti che aumentano la lucentezza, soprattutto sul quadro strumenti. Il riflesso di una superficie troppo lucida può diminuire la visibilità attraverso il parabrezza in certe condizioni.

⚠ Attenzione

L'uso di deodoranti per auto può danneggiare in maniera permanente le plastiche e le superfici verniciate. Se il deodorante per auto entra in contatto con le plastiche o una superficie verniciata del veicolo, asciugare immediatamente e pulire con un panno imbevuto in una soluzione detergente non aggressiva. I danni causati dai deodoranti per auto non sono coperti dalla garanzia del veicolo.

Copricarico e rete portaoggetti

Lavare con acqua calda e detergente delicato. Non usare candeggina. Risciacquare con acqua fredda e poi asciugare completamente.

Cura delle cinture di sicurezza

Mantenere le cinture pulite ed asciutte.

⚠ Avvertenza

Non decolorare o tingere le cinture di sicurezza. Ciò potrebbe indebolirle gravemente. In caso di incidente, potrebbero non fornire una protezione adeguata. Pulire le cinture di sicurezza solo con sapone leggero ed acqua tiepida.

Tappetini di moquette

⚠ Avvertenza

Se un tappetino di moquette non è della dimensione giusta o non è posizionato correttamente, può interferire con i pedali. L'interferenza con i pedali può determinare accelerazione involontaria e/o distanza di arresto maggiore, situazioni che possono provocare incidenti e lesioni. Accertarsi che il tappetino di moquette non interferisca con i pedali.

Seguire le linee guida riportate per l'utilizzo corretto del tappetino di moquette.

- I tappetini di moquette dell'equipaggiamento originale sono stati concepiti per il vostro veicolo. Se i tappetini di moquette devono essere sostituiti, si raccomanda l'acquisto di tappetini certificati GM. I tappetini di moquette non certificati GM potrebbero non adattarsi perfettamente ed interferire con il pedale dell'acceleratore o del freno. Controllare sempre che i tappetini di moquette non interferiscano con i pedali.
- Usare il tappetino di moquette con il lato giusto rivolto verso l'alto. Non capovolgerlo.
- Non posizionare niente sopra al tappetino di moquette del lato conducente.
- Usare solo un tappetino di moquette singolo sul lato conducente.
- Non posizionare i tappetini di moquette uno sopra l'altro.

I tappetini vengono trattenuti in posizione da due fermi.

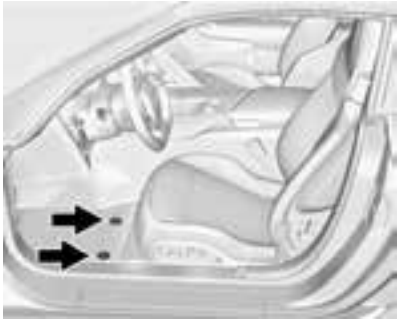

Installazione e sostituzione dei tappetini di moquette

1. Sollevare dal retro del tappetino di moquette per rimuoverlo dai fermi.
2. Rimontare allineando le aperture del tappetino di moquette sui fermi e spingere verso il basso, in posizione.
3. Accertarsi che il tappetino di moquette sia adeguatamente fissato e verificare che non interferisca con i pedali.

Assistenza e manutenzione

Informazioni generali
Informazioni generali 11-1

Manutenzione programmata
Manutenzione programmata 11-2

Liquidi, lubrificanti e componenti raccomandati
Liquidi e lubrificanti raccomandati 11-5
Ricambi per la manutenzione 11-7

Informazioni generali

E' essenziale che il vostro veicolo riceva la manutenzione descritte nelle pagine seguenti al fine di mantenere la sicurezza, affidabilità e le prestazioni originarie del veicolo.

Quando il vostro contachilometri raggiungerà il chilometraggio indicato nelle seguenti pagine o quando verrà raggiunto il corrispondente intervallo di tempo, portate il vostro veicolo preferibilmente da un concessionario e/o riparatore autorizzato che vi fornirà i componenti e l'assistenza più appropriati.

Una volta effettuata la manutenzione, fate compilare e timbrare dal concessionario e/o riparatore autorizzato il riquadro appropriato in questo libretto che vi servirà da registrazione della manutenzione che potrebbe rendersi necessaria per eventuali riparazioni in garanzia. Mostrerà inoltre ai futuri proprietari il grado di buona manutenzione del vostro veicolo.

Manutenzione programmata

Cambio dell'olio motore

Quando sul display appare il messaggio Cambiot olio motore urg, fate cambiare l'olio motore e il filtro entro i successivi 1.000 km/600 miglia. Quando si guida nelle migliori condizioni, il sistema di monitoraggio dell'olio motore può non indicare l'esigenza di fare il tagliando al veicolo per più di un anno. L'olio motore e il filtro devono essere sostituiti almeno una volta all'anno e in queste circostanze il sistema di monitoraggio dell'olio deve essere resettato. Il vostro tecnico di concessionaria qualificato può eseguire questo intervento. Se il sistema di monitoraggio dell'olio motore viene resettato accidentalmente, fare il tagliando al veicolo non oltre 5.000 km/3.000 miglia dall'ultimo tagliando. Resettare il sistema di monitoraggio dell'olio al cambio d'olio.

Controllo ogni 15.000 km o 1 anno

- Cambiare olio motore e filtro. Resettare il sistema di monitoraggio dell'olio.
- Controllo del livello del liquido di raffreddamento del motore.
- Ispezione dell'impianto di raffreddamento del motore. Ispezione visiva di flessibili, tubi, raccordi e fascette e, se del caso, sostituzione.
- Controllo del livello del liquido lavavetri del parabrezza.
- Ispezioni delle spazzole dei tergicristalli del parabrezza in merito a usura, rottura o contaminazione e pulizia di parabrezza a spazzole tergicristalli parabrezza, se contaminati. Sostituzione delle spazzole dei tergicristalli usurate o danneggiate.
- Controllo della pressione di gonfiaggio dei pneumatici.
- Controllo dell'usura dei pneumatici.
- Controllo visivo di perdite liquidi. Una perdita in uno degli impianti deve essere riparata e il livello del liquido deve essere controllato.
- Ispezione del filtro del depuratore dell'aria.
- Controllo dell'impianto frenante.
- Ispezione di sospensioni e sterzo. Ispezione visiva in merito a componenti danneggiati, allentati o mancanti, oppure a segni di usura.
- Lubrificazione cerniere e chiusure a scatto carrozzeria, cilindretti delle serrature, componenti pieghevoli dei sedili e vano posteriore, cofano, e cerniere e chiusure a scatto portellini consolle. Una lubrificazione più frequente può essere richiesta quando il veicolo è usato in ambienti corrosivi. L'applicazione di grasso al silicone sulle

guarnizioni con un panno pulito consente una durata più lunga, una migliore tenuta ed elimina l'appiccicosità e il cigolio.

- Controllo dei componenti del sistema di sicurezza
- Ispezione dell'impianto di alimentazione carburante in merito a danni o perdite.
- Ispezione dell'impianto di scarico e degli schermi termici vicini per verificare la presenza di componenti allentati o danneggiati.
- Controllo del pedale dell'acceleratore per verificare la presenza di danni, grande sforzo o incollamento.
- Manutenzione pistoni a gas supporto cofano/portellone/portellone scorrevole/alzacristalli Controllare visivamente il pistone a gas, se in dotazione, per rilevare eventuali segni di usura, rotture o altri danni. Verificare che il pistone a gas possa restare aperto. Contattate il vostro riparatore autorizzato qualora sia necessaria manutenzione.
- Prova su strada. Controllare che tutti i sistemi funzioni correttamente e abbiano prestazioni adeguate.
- Per mantenere il climatizzatore efficiente, far controllare l'impianto da un riparatore autorizzato almeno una volta l'anno.
- Assistenza lavaggio sottoscocca.
- Kit compressore e sigillante per pneumatici (se dotato di tale kit), controllare la data di scadenza del sigillante.

Manutenzione aggiuntiva ogni 30.000 km o 2 anni

Oltre ai componenti elencati in "Controllo ogni 15.000 km o 1 anno", le seguenti parti dovrebbero essere controllate ogni 30.000 km o 2 anni (a seconda di quale evento si verifichi per primo):

- Filtro antipolline abitacolo - sostituzione (se il caso).
- Controllo contaminazione liquido della frizione - sostituire se necessario.
- Sostituzione del filtro aria motore.

Sostituzione ogni 2 anni

Sostituire il liquido freni ogni 2 anni.

Nota: Tutti i veicoli con trazione posteriore - sostituire l'olio assale della trasmissione ogni 30.000 km, se il veicolo viene utilizzato per trainare.

Manutenzione aggiuntiva ogni 60.000 km

- Sostituzione del liquido del cambio manuale (utilizzo gravoso).

Manutenzione aggiuntiva ogni 150.000 km o se necessario

- Candelette di accensione - sostituzione

Manutenzione aggiuntiva ogni 240.000 km od ogni cinque anni, a seconda di quale evento si verifichi per primo

- Spurgo e riempimento dell'impianto di raffreddamento del motore (od ogni cinque anni, a seconda di quale evento si verifichi per primo).

Condizioni che richiedono una manutenzione più frequente (manutenzione intensa)

- Temperature estreme
- Traffico cittadino intenso
- Aree collinari o montuose
- Polvere, fango o fuoristrada
- Uso commerciale o traino di rimorchio
- Maggior parte dei percorsi inferiore a 6 km

Liquidi, lubrificanti e componenti raccomandati

Liquidi e lubrificanti raccomandati

I liquidi e i lubrificanti identificati di seguito mediante nome, codice componente o specifica sono disponibili presso il proprio concessionario.

Uso	Liquido/Lubrificante
Olio motore	Utilizzare esclusivamente l'olio che risponde alle specifiche DEXOS2™ relativamente al grado di viscosità. Gli oli che soddisfano questa specifica possono essere identificati con il marchio di certificazione dexos2™. Vedere *Olio motore a pagina 10-11*.
Liquido di raffreddamento del motore	Miscela 40/60 di liquido di raffreddamento/acqua: acqua potabile pulita ed esclusivamente liquido di raffreddamento DEX-COOL. Vedere *Liquido di raffreddamento del motore a pagina 10-24*.
Impianto idraulico dei freni	Liquido dei freni idraulici DOT 3 (codice GM 19299818).
Liquido di lavaggio parabrezza	Liquido di lavaggio parabrezza adatto alle esigenze locali di protezione antigelo.
Impianto idraulico della frizione	Liquido frizione idraulica. Usare solo il codice art. 19299570 GM, liquido dei freni DOT 4.
Servosterzo	Liquido per il servosterzo GM (codice art. GM 89021184).
Lubrificazione del telaio e guide del cavo del freno di stazionamento	Lubrificante per telai (codice art. GM 12377985) o lubrificante che soddisfa i requisiti di NLGI #2, Categoria LB o GC-LB.

11-6 Assistenza e manutenzione

Uso	Liquido/Lubrificante
Cambio manuale	Consultare il proprio concessionario.
Cilindretti serrature, cofano e cerniere portiere	Lubrificante generico, Superlube (codice art. GM 12346241).
Assale posteriore	Olio per ingranaggi DEXRON® LS. Per informazioni sul controllo del liquido, vedere *Assale posteriore a pagina 10-39*.
Gruppo dispositivo di chiusura cofano, dispositivo di chiusura secondario, perni, ancoraggio molla e dente di disimpegno	Bomboletta lubrificante Lubriplate (codice art. GM 89021668) o lubrificante che soddisfa i requisiti di NLGI #2, Categoria LB o GC-LB.
Trattamento per guarnizioni	Lubrificante per guarnizioni (codice art. GM 3634770) o grasso siliconico dielettrico (codice art. GM 12345579).
Tutti: Guarnizione	Grasso sintetico con teflon, Superlube (codice art. GM 12371287).

Ricambi per la manutenzione

I ricambi identificati di seguito mediante nome, codice componente o specifica sono disponibili presso il proprio concessionario.

Componente	Codice componente GM	Codice componente ACDelco
Depuratore/Filtro aria motore	23107355	A3191C
Filtro olio motore	12640445	PF64
Elemento filtro aria abitacolo	25917369	CF139
Candela	12622441	41–114
Spazzole per i tergicristalli		
Lato guida — 550 mm (21,7 in)	22756331	-
Lato passeggero — 500 mm (19,7 in)	22756330	-

✍ NOTE

Dati tecnici

Identificazione del veicolo
Numero di telaio (VIN) 12-1
Identificazione del motore 12-1
Targhetta di identificazione delle parti di ricambio 12-2

Dati del veicolo
Capacità e specifiche 12-3
Percorso della cinghia di trasmissione del motore 12-5

Identificazione del veicolo

Numero di telaio (VIN)

Il numero di telaio si trova nell'angolo anteriore sinistro del cruscotto. È visibile dall'esterno del parabrezza. Il numero di telaio (VIN) è inoltre indicato sulle targhette di certificazione del veicolo e delle parti di ricambio, nonché sui certificati di proprietà e immatricolazione.

Identificazione del motore

L'ottavo carattere del numero di telaio è il codice motore. Questo codice identifica il motore del veicolo, le relative specifiche e parti di ricambio. Vedere "Specifiche del motore" in *Capacità e specifiche a pagina 12-3* per il codice motore del veicolo.

Targhetta di identificazione delle parti di ricambio

Questa etichetta, posto sotto il tappeto in moquette della zona del portellone/bagagliaio sul lato passeggero, contiene le seguenti informazioni:

- Numero di telaio (VIN).
- Denominazione del modello.
- Informazioni sulla vernice.
- Opzioni di produzione ed equipaggiamenti speciali.

Non staccare la targhetta dal veicolo.

Dati del veicolo

Capacità e specifiche

Di seguito vengono riportate le capacità indicative in base al sistema metrico decimale e anglossassone.

Vedere *Liquidi e lubrificanti raccomandati a pagina 11-5*.

Applicazione	Capacità	
	Metrico decimale	**Anglosassone**
Refrigerante climatizzazione	Per il tipo e la quantità di carica di refrigerante necessaria per il sistema di climatizzazione, vedere la targhetta del refrigerante sotto il cofano. Per maggiori informazioni, contattare il concessionario di fiducia.	
Impianto di raffreddamento	10,7 L	11,3 qt
Olio motore filtro incluso		
Tranne Z51	6,6 L	7,0 qt
Con Z51	9,3 L	9,8 qt
Serbatoio del carburante	70,3 L	18,5 galloni
Coppia dado ruota	140 N•m	100 libbre-piede
Tutti i valori di capacità sono indicativi. In caso di rabbocco, controllare di raggiungere il livello indicativo specificato nel presente manuale. Controllare nuovamente il livello dei fluidi dopo il loro rifornimento		

12-4 Dati tecnici

Specifiche del motore

Motore	Codice VIN	Cambio	Traferro candele	Sequenza di accensione
6.2L V8	7	Automatico Manuale	0,950-1,100 mm (0,037-0,043 poll.)	1-8-7-2-6-5-4-3

Dati motore

Motore	HP	Coppia	Cilindrata	Rapporto di compressione
6.2L V8	343 kW a 6000 giri/min	630 N•m a 4600 giri/min	6,2 L	11,5:1

Consumo di carburante e informazioni sulle emissioni

	Urbano	Extraurbano	Combinato
Coupé			
Anidride carbonica (g/km)	444	182	279
Consumi (l/100 km)	19.1	7.8	12.0
Convertibile			
Anidride carbonica (g/km)	446	188	283
Consumi (l/100 km)	19.1	8.1	12.2

Percorso della cinghia di trasmissione del motore

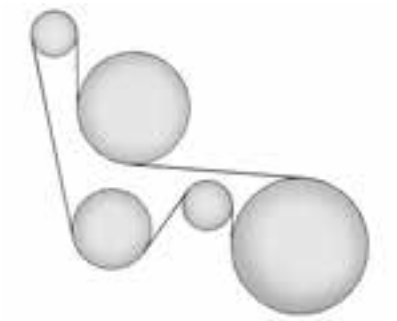

✍ NOTE

Informazioni per il cliente

Informazioni per il cliente
Dichiarazione di conformità 13-1

Registrazione dei dati del veicolo e privacy
Registrazione dei dati del veicolo e privacy 13-1
Navigatore 13-2
Identificazione della frequenza radio (RFID) 13-2

Informazioni per il cliente

Dichiarazione di conformità

Questo veicolo è dotato di sistemi che trasmettono e/o ricevono onde radio in base alla Direttiva 1999/5/EC. Tali sistemi sono conformi ai requisiti essenziali e ad altre disposizioni relative della Direttiva 1999/5/EC. Copie delle Dichiarazioni di conformità originali possono essere scaricate dal nostro sito web.

Registrazione dei dati del veicolo e privacy

Registratori di dati di eventi

Moduli di memorizzazione dati nel veicolo

Numerosi componenti elettronici del vostro veicolo contengono moduli di memorizzazione dei dati che archiviano temporaneamente o permanentemente dati tecnici sulle condizioni del veicolo, eventi ed errori. In generale, tali informazioni tecniche documentano le condizioni di parti, moduli, sistemi o dell'ambiente.

- Condizioni di esercizio dei componenti del sistema (ad es. livelli di riempimento).
- Messaggi di stato del veicolo e suoi singoli componenti (ad es. numero di giri ruota/velocità di rotazione, decelerazione, accelerazione laterale).

- Disfunzioni e difetti in componenti importanti dei sistemi.
- Reazioni del veicolo in particolari situazioni di guida (ad es. gonfiaggio di un airbag, attivazione del sistema di regolazione della stabilità).
- Problematiche ambientali (ad es. temperatura).

Questi dati sono esclusivamente tecnici e aiutano ad identificare e correggere errori nonché ottimizzare le funzioni del veicolo.

I profili di movimento che indicano gli itinerari percorsi non possono essere creati con questi dati.

Se vengono utilizzati servizi (ad es. interventi di riparazione, processi di manutenzione, riparazioni in garanzia, garanzia di qualità), i membri della rete di assistenza (incluso il produttore) sono in grado di leggere tali informazioni tecniche dai moduli di memorizzazione dati errori ed eventi applicando speciali dispositivi diagnostici. Se necessario, riceverete ulteriori informazioni presso tali concessionari. Dopo la correzione di un errore, i dati vengono cancellati dal modulo di archiviazione degli errori o possono essere sempre sovrascritti.

Quando si utilizza il veicolo, possono verificarsi situazioni in cui questi dati tecnici correlati ad altre informazioni (resoconto di incidenti, danni al veicolo, dichiarazioni di testimonianza, ecc.) possono essere associati ad una persona specifica - possibilmente, con l'assistenza di un esperto.

Altre funzioni concordate contrattualmente con il cliente (ad es. collocazione del veicolo in casi di emergenza) consentono la trasmissione di dati particolari del veicolo dal veicolo.

Navigatore

Se il veicolo è dotato di navigatore, l'uso di questo sistema può comportare la memorizzazione di destinazioni, indirizzi, numeri di telefono e altre informazioni di viaggio. Consultare il manuale del navigatore per avere informazioni sui dati memorizzati e per le istruzioni per la cancellazione.

Identificazione della frequenza radio (RFID)

Su alcuni veicoli viene utilizzata la tecnologia RFID (Radio Frequency Identification) per funzioni come il controllo della pressione dei pneumatici e la sicurezza dei sistemi di accensione. Viene utilizzata anche assieme a strumenti come il telecomando per l'accesso senza chiavi (Remote Keyless Entry, RKE) per il bloccaggio e lo sbloccaggio delle portiere, e come i telecomandi interni al veicolo per gli apriporta dei garage. La tecnologia RFID impiegata sui veicoli Corvette non utilizza informazioni personali né collegamenti con altri impianti Corvette che contengono informazioni personali.

A

Accendisigari 5-6
Accendisigari, sigaretta 5-6
Accesso senza chiave
Sistema di accesso remoto (RKE) 2-3
Accessori e modifiche 10-2
Acquisto di nuovi pneumatici 10-64
Active Fuel Management® 9-22
Airbag
Controllo del sistema 3-16
Indicatore di stato lato passeggero 5-16
Interventi tecnici su vetture dotate di airbag 3-27
Montaggio di dispositivi aggiuntivi alla vettura 3-28
Spia di airbag pronto 5-15
Alette parasole 2-23
Alimentazione
Finestrini 2-21
Mantenimento alimentazione accessori (RAP) 9-21
SERRATURE PORTIERE 2-11
Specchietti 2-19
Alimentazione accessori 9-21
Alimentazione elettrica
Prese di corrente 5-5
Allarme
Sicurezza veicolo 2-15
Antifurto
Sistema di bloccaggio 2-17
Apparecchiature accessorie . . . 9-50
Apparecchiature elettriche accessorie 9-50
Assale posteriore 10-39
Automatico
Impianto fari 6-3
SERRATURE PORTIERE 2-12
Specchietti con antiabbagliamento 2-20
Avvertenza
Spia dell'impianto frenante 5-20
Avvertenze
Lampeggiatori di emergenza 6-5
Avvertenze, pericoli e avvertimenti iii
Avvertimenti iii
Avvertenze e pericoli iii
Avviamento con cavi 10-71
Avviamento del motore 9-19
Avvio messaggi veicolo 5-44
Avvisatore acustico 5-2
Avvisatore ottico 6-2

B

Batteria 10-33
Avviamento con cavi 10-71
Funzione salvabatteria 6-9
Funzione salvabatteria per l'illuminazione esterna 6-9
Messaggi di tensione e carica 5-33
Berlina a due volumi 2-13
Bloccaggio degli schienali 3-7
Bloccaggio, schienali 3-7

Bocchette aria 8-5
Bussola
Messaggi 5-34

C

Cambio
Messaggi 5-45
Olio, cambio manuale 10-18
Cambio manuale 9-23
Olio 10-18
Capacità e specifiche 12-3
Caratteristiche
Memoria 1-9
Carburante 9-46
Additivi 9-47
Guida in economia 1-19
Management, Active 9-22
Messaggi impianti 5-38
Rifornimento 9-47
Rifornimento di un contenitore portatile di carburante 9-49
Spia riserva carburante 5-25
Strumento di misurazione 5-13
Carico
Copertura 4-4
Cassetto portaoggetti 4-2
Catene per pneumatici 10-69
Chiavi 2-2
Chiusura ritardata 2-11
Cintura di sicurezza a tre punti di ancoraggio 3-12
Cinture di sicurezza 3-9
Cintura di sicurezza a tre punti di ancoraggio 3-12
Come indossare correttamente le cinture di sicurezza 3-10
Cura 3-15
Indicatori 5-14
Sostituzione dopo un incidente 3-15
Uso durante la gravidanza 3-14
Cofano 10-6
Comandi delle luci esterne 6-1
Come indossare correttamente le cinture di sicurezza 3-10
Conformità
Dichiarazione di 13-1
Contachilometri 5-12
Distanza percorsa 5-13
Contachilometri parziale 5-13
Contagiri 5-13
Controllo
Spia motore 5-17
Trazione e stabilità elettronica 9-30
Controllo del commutatore di avviamento 10-40
Controllo del sistema di sicurezza 3-15
Controllo del veicolo 9-2
Controllo della modalità di guida 9-33
Controllo della velocità di crociera 9-41
Controllo trazione/Controllo elettronico della stabilità 9-30
Copertura
Carico 4-4
Corrispondenza
Active Rev 9-25
Cruise Control
Messaggi 5-36
Spia 5-26
Cruscotto
Vano portaoggetti 4-1

Cura dell'aspetto
Esterni 10-76
Interni 10-81

D

Dichiarazione di conformità 13-1
Differenziale
autobloccante 9-40, 9-41
Differenziale,
autobloccante 9-40, 9-41
Dispositivo elettronico di
bloccaggio motore 2-18
Dove posizionare il sistema
di sicurezza 3-36
Driver Information
Center (DIC) 5-26

F

Fari
Automatico 6-3
Avvisatore ottico 6-2
Commutatore abbaglianti/
anabbaglianti 6-2
Luci diurne (DRL) 6-2
Sistema Twilight Sentinel 6-4
Fendinebbia
Post. 6-6
Filtro aria dell'abitacolo 8-5
Filtro dell'aria, abitacolo 8-5
Filtro,
Depuratore aria motore 10-19
Filtro/depuratore aria,
motore 10-19
Finestrini 2-21
Alimentazione 2-21
Messaggi 5-46
Freni 10-30
Antibloccaggio 9-27
Assistenza 9-30
Messaggi impianti 5-34
Olio 10-31
Spia dell'impianto 5-20
Freno
Parcheggio, elettrico 9-28
Freno di stazionamento 9-28
Frequenza radio
Identificazione (RFID) 13-2
Frizione idraulica 10-19
Funzionamento ad alta
velocità 10-57
Funzione Active Rev Match 9-25
Funzione di mantenimento
dell'alimentazione elettrica
degli accessori (RAP) 9-21
Funzione salvabatteria per
l'illuminazione esterna 6-9
Funzioni di memoria 1-9
Fuoristrada
Rientro 9-3
Fusibili 10-44
Portafusibili vano motore . . . 10-44
Portafusibili vano
posteriore 10-48

G

Gravidanza, Utilizzo delle
cinture di sicurezza 3-14
Guida
Competitiva 9-36
Difensiva 9-2
Fondi stradali bagnati 9-9
Inverno 9-11
Ipnosi da autostrada 9-10
Limiti di carico del veicolo 9-14
Pendii e Strade di
Montagna 9-11

Guida (Continuazione)
Perdita di controllo 9-4
Rientro dal Fuoristrada 9-3
Se il veicolo è bloccato 9-13
Guida difensiva 9-2
Guidare
In economia 1-19

H

Head-up Display 5-29

I

Identificazione del motore 12-1
Illuminazione
Comando di illuminazione 6-7
Entrata 6-8
LED 10-42
Uscita 6-8
Illuminazione in entrata 6-8
Illuminazione LED 10-42
Impianti antifurto 2-18
Dispositivo elettronico di bloccaggio motore 2-18
Impianto di raffreddamento 10-22, 10-23
Messaggi motore 5-37
Impianto elettrico
Fusibili 10-44
Portafusibili vano motore . . . 10-44
Portafusibili vano posteriore 10-48
Sovraccarico 10-43
Indicatore di stato dell'airbag lato passeggero . . . 5-16
Indicatori di direzione 6-6
Indicatori, direzione 6-6
Informazioni generali
Assistenza e manutenzione 11-1
Manutenzione del veicolo 10-2
Traino 9-50
Infotainment 7-1
Interventi tecnici sull'airbag 3-27
Introduzione iii
Inverno
Guida 9-11
Ipnosi da autostrada 9-10

L

Lampeggiatori di emergenza 6-5
Lampeggiatori, emergenza 6-5
Lavafari 5-4
Liquidi e lubrificanti raccomandati 11-5
Liquido di raffreddamento
Indicatore della temperatura del motore 5-14
Motore 10-24
Liquido lavacristalli
Messaggi 5-46
Liquido lavavetri 10-29
Luci
Avvisatore ottico 6-2
Comandi esterni 6-1
Commutatore abbaglianti/anabbaglianti 6-2
Cortesia 6-7
Diurne (DRL) 6-2
Funzione salvabatteria per l'illuminazione esterna 6-9
Lettura 6-8
Messaggi 5-39
Retronebbia 6-6

Luci (Continuazione)
Segnalazione di accensione 5-26
Segnalazione luci esterne accese 6-2
Spia MIL 5-17
Targa 10-42
Luci di cortesia 6-7
Luci di lettura 6-8
Luci di uscita 6-8
Luci diurne (DRL) 6-2

M

Manutenzione
Accessori e modifiche 10-2
Effettuare interventi da soli . . . 10-6
Manutenzione, informazioni generali 11-1
Messaggi del veicolo 5-43
Spia manutenzione urgente al motore 5-17
Targhetta di identificazione delle parti 12-2
Manutenzione del veicolo
Pressione pneumatici 10-55
Manutenzione programmata . . . 11-2
Liquidi e lubrificanti raccomandati 11-5
Manutenzione programmata 11-2
Messaggi
Accensione veicolo 5-44
Bussola 5-34
Cambio 5-45
Chiave e chiusura 5-39
Finestrino 5-46
Impianto carburante 5-38
Impianto di raffreddamento motore 5-37
Impianto frenante 5-34
Liquido lavacristalli 5-46
Luce 5-39
Manutenzione del veicolo 5-43
Olio motore 5-37
Pneumatico 5-44
Portiera socchiusa 5-36
Potenza motore 5-38
Promemoria veicolo 5-46
Sicurezza 5-43
Messaggi (Continuazione)
Sistema airbag 5-43
Sistema di stabilizzazione 5-40
Tensione e carica della batteria 5-33
Tetto apribile 5-34
Veicolo 5-33
Velocità del veicolo 5-46
Messaggi chiave e chiusura . . . 5-39
Modalità 9-33
Controllo della modalità di guida 9-33
Modalità di guida competitiva 9-36
Monossido di carbonio
Berlina a due volumi 2-13
Gas di scarico del motore 9-22
Guida in Inverno 9-11
Montaggio dei sistemi di sicurezza per bambini 3-42
Motore
Avviamento 9-19
Filtro/depuratore aria 10-19
Gas di scarico 9-22
Impianto di raffreddamento 10-22, 10-23

Motore (Continuazione)
Impianto indicante la vita dell'olio motore 10-18
Indicatore della temperatura del liquido di raffreddamento 5-14
Liquido di raffreddamento . . . 10-24
Messaggi impianto di raffreddamento 5-37
Messaggi olio 5-37
Messaggi potenza 5-38
Panoramica del vano 10-8
Parcheggiato con motore acceso 9-23
Percorso della cinghia di trasmissione 12-5
Spia per controllo e manutenzione urgente al motore 5-17
Spia pressione 5-24
Surriscaldamento 10-28

N

Navigazione
Registrazione dei dati del veicolo e privacy 13-2
Neonati e bambini piccoli, sistemi di sicurezza 3-32

O

Oggetti e bagagli
Posteriore 4-2
Olio
Freni 10-31
Impianto indicante la vita dell'olio motore 10-18
Lavavetri 10-29
Messaggi 5-37
Motore 10-11
Spia pressione 5-24
Ora 5-4
Orologio 5-4

P

Pannello del tetto 2-24
Pannello, tetto 2-24
Parabrezza
Sostituzione 10-41
Tergilavacristalli 5-2
Parasole 2-23
Parcheggio 9-21
Su oggetti infiammabili 9-21
Pendii e Strade di Montagna . . . 9-11
Percorso della cinghia di trasmissione, motore 12-5
Percorso, cinghia di trasmissione del motore 12-5
Perdita di controllo 9-4
Pericolo, avvertimenti e avvertenze iii
Personalizzazione
Veicolo 5-47
Pezzi di ricambio
Airbag 3-29

Pneumatici
Acquisto di nuovi pneumatici 10-64
Allineamento delle ruote ed equilibratura dei pneumatici 10-67
Catene 10-69
Dimensioni diverse 10-67
Invernali 10-53
Ispezione 10-62
Messaggi 5-44
Pneumatici ribassati 10-55
Pressione 10-57
Quando è il momento di montare pneumatici nuovi 10-63
Rotazione 10-62
Run-Flat 10-53
Se un pneumatico si fora . . . 10-70
Sistema di monitoraggio gonfiaggio 10-59
Sistema di monitoraggio pressione 10-58
Sollevamento del veicolo 10-2
Sostituzione delle ruote 10-68
Spia pressione 5-23
Pneumatici invernali 10-53
Pneumatici ribassati 10-55
Pneumatici Run-Flat 10-53
Pneumatico a terra 10-70
Poggiatesta 3-2
Portabibite 4-2
Portiera
Bloccaporte elettrico 2-11
Chiusura ritardata 2-11
Messaggi di porte socchiuse 5-36
Serrature 2-9
Spia portiera socchiusa 5-26
Posaceneri 5-6
Posizioni di accensione 9-17
Power
Salvabatteria 6-9
Prese di corrente
Alimentazione elettrica 5-5
Privacy
Identificazione della frequenza radio (RFID) 13-2
Proiettori
Dispositivo di lavaggio 5-4
Illuminazione ad alta densità di scarica (HID) . . . 10-42
Orientamento 10-41
Segnalazione luci accese 5-26
Sostituzione delle lampadine 10-42
Spia abbaglianti accesi 5-25
Prove su pista e guida competitiva 9-5
Pulizia
Cura degli esterni 10-76
Cura degli interni 10-81

Q

Quadro strumenti 5-8
Quadro, strumenti 5-8
Quando è il momento di montare pneumatici nuovi . . . 10-63

R

Regolazione del supporto lombare 3-3
Sedili anteriori 3-3
Regolazione elettrica
Regolazione dei sedili 3-2
Regolazioni
Lombare, sedili anteriori 3-3
Rete
Carico 4-5
Rete di carico 4-5
Rete di sicurezza 4-5
Retrocamera (RVC) 9-44
Retronebbia 6-6
Ricambi
Manutenzione 11-7
Rodaggio di un veicolo nuovo 9-16
Rodaggio, veicolo nuovo 9-16
Rotazione pneumatici 10-62
Ruote
Allineamento ed equilibratura dei pneumatici 10-67
Dimensioni diverse 10-67
Sostituzione 10-68

S

Sedili
Anteriori ventilati e riscaldati . . . 3-8
Memory 3-4
Poggiatesta 3-2
Regolazione elettrica, anteriore 3-2
Regolazione lombare, anteriore 3-3
Sedili reclinabili 3-3
Sedili anteriori
Riscaldati e ventilati 3-8
Sedili anteriori ventilati e riscaldati 3-8
Sedili con memoria 3-4
Sedili reclinabili 3-3
Segnalazione luci esterne accese 6-2
Serrature
Automatismi portiere 2-12
Bloccaporte 2-11
Chiusura ritardata 2-11
Portiera 2-9
Protezione blocco portiere 2-12
Sicurezza
Allarme del veicolo 2-15
Messaggi 5-43
Spia 5-25
Veicolo 2-15
Simboli iv
Sistema
Infotainment 7-1
Sistema airbag
Come fa un airbag ad agire come sistema di sicurezza? 3-20
Controllo 3-29
Cosa fa gonfiare un airbag? 3-20
Cosa si vede dopo che un airbag si è gonfiato? 3-21
Dove si trovano gli airbag? . . . 3-18
Quando deve gonfiarsi un airbag? 3-19
Sistema di rilevamento del passeggero 3-22
Sistema di accesso remoto senza chiave (RKE) 2-3
Sistema di antibloccaggio (ABS) 9-27

Sistema di bloccaggio, antifurto 2-17
Sistema di climatizzazione automatico duale 8-1
Sistema di controllo della guida (RCS)
Enhanced Traction System (ETS) 9-40, 9-41
Sistema di monitoraggio pressione pneumatici 10-58
Sistema di rilevamento del passeggero 3-22
Sistema frenante antibloccaggio (ABS)
Spia 5-21
Sistema Twilight Sentinel 6-4
Sistemi di climatizzazione Automatico duale 8-1
Sistemi di sicurezza
Dove posizionare 3-36
Sistemi di sicurezza per bambini
Bambini più grandi e ragazzi 3-30
ISOFIX 3-41
Montaggio 3-42
Neonati e bambini piccoli 3-32
Sistemi 3-35
Sistemi di sicurezza per bambini ISOFIX 3-41
Sistemi di sicurezza per ragazzi 3-30
Sistemi di stabilizzazione
Messaggi 5-40
Sollevamento del veicolo, pneumatici 10-2
Sostituzione dei componenti del sistema della cintura di sicurezza dopo un incidente 3-15
Sostituzione del sistema airbag 3-29
Sostituzione delle lampadine 10-43
Illuminazione ad alta densità di scarica (HID) . . . 10-42
Luci targa 10-42
Orientamento proiettori 10-41
Proiettori 10-42
Sostituzione delle spazzole tergicristalli 10-40
Sostituzione lampadine 10-43
Specchietti
Alimentazione 2-19
Antiabbagliamento automatico 2-20
Convessi 2-19
Inclinazione in retromarcia 2-20
Pieghevoli 2-20
Retrovisore con antiabbagliamento automatico 2-21
Termici 2-20
Specchietti convessi 2-19
Specchietti inclinabili in retromarcia 2-20
Specchietti pieghevoli 2-20

Specchietti retrovisori
Antiabbagliamento automatico 2-21
Specchietti retrovisori interni ... 2-21
Specchietti riscaldati 2-20
Specchietti, retrovisori interni 2-21
Specifiche e capacità 12-3
Spia
Cambio marcia 5-22
Spia abbaglianti accesi 5-25
Spia cambio marcia 5-22
Spia del freno di stazionamento elettrico 5-21
Spia del sistema di ricarica 5-17
Spia fendinebbia posteriori 5-25
Spia fendinebbia, posteriori 5-25
Spia manutenzione freno di stazionamento elettrico 5-21
Spia MIL 5-17
Spia riserva carburante 5-25
Spie
Abbaglianti accesi 5-25
Airbag pronto 5-15
Avviso riserva carburante 5-25
Cruise Control 5-26
Spie (Continuazione)
Fendinebbia, posteriori 5-25
Freno di stazionamento elettrico 5-21
Impianto di ricarica batteria ...5-17
Manutenzione freno di stazionamento elettrico 5-21
Portiera socchiusa 5-26
Pressione dell'olio motore 5-24
Pressione pneumatici 5-23
Segnalazione della cintura di sicurezza 5-14
Sicurezza 5-25
Sistema di controllo della trazione (TCS)/ StabiliTrak® 5-23
Spia del sistema di antibloccaggio (ABS) 5-21
Spia impianto frenante 5-20
StabiliTrak® OFF 5-23
Trazione mancante 5-22
Spie, strumenti di misurazione e indicatori 5-7
Spoiler anteriore 9-17
Spoiler, Anter. 9-17
StabiliTrak
Spia OFF 5-23
Sterzo 9-3
Comandi al volante 5-2
Regolazione del volante 5-2
Strade
Guida, Bagnato 9-9
Strumenti di misurazione
Carburante 5-13
Contachilometri 5-12
Contachilometri parziale 5-13
Contagiri 5-13
Spie e indicatori 5-7
Tachimetro 5-12
Temperatura del refrigerante motore 5-14
Surriscaldamento, motore 10-28

T

Tachimetro 5-12
Tappetini di moquette 10-85
Telecamera
Visione posteriore (RVC) 9-44
Tetto apribile
Messaggi 5-34
Tetto convertibile 2-28

Traino
Informazioni generali 9-50
Veicolo 10-74
Veicolo ricreativo 10-75
Traino veicoli ricreativi 10-75
Trazione
Differenziale
autobloccante 9-40, 9-41
Spia del sistema di
controllo della trazione
(TCS)/StabiliTrak® 5-23
Spia off 5-22

U

Uso del freno 9-2
Uso del manuale iii

V

Vani
Oggetti e bagagli 4-1
Vani portaoggetti 4-1
Cassetto portaoggetti 4-2
Consolle centrale 4-3
Vani portaoggetti (Continuazione)
Copertura del carico 4-4
Cruscotto 4-1
Rete di sicurezza 4-5
Vani portaoggetti della
consolle centrale 4-3
Vano bagagli/portaoggetti
posteriore 4-2
Veicolo
Controllo 9-2
Limiti di carico 9-14
Messaggi 5-33
Messaggi di velocità 5-46
Messaggi promemoria 5-46
Numero di telaio (VIN) 12-1
Personalizzazione 5-47
Sicurezza 2-15
Sistema d'allarme 2-15
Traino 10-74
Veicolo bloccato 9-13
Veicolo parcheggiato con
motore acceso 9-23
Ventilazione, aria 8-5

✍ NOTE